INVESTITOR: **Grad Slatina, Trg Svetog Josipa 10, Slatina**
OIB: 68254459599

GRAĐEVINA: **Dogradnja zgrade jaslica „Dječji vrtić Zeko“, Slatina**

LOKACIJA: **Slatina, Bana Jelačića 25, k.o. Podravska Slatina, k.č.br. 3616**

ZOP: **17/19**

IZVEDBENI PROJEKT

/ARHITEKTONSKO-GRAĐEVINSKI PROJEKT/
MAPA 1

PROJEKTANT ARHITEKTONSKOG PROJEKTA: **Samanta Rešetar, mag.ing.arch.**

Digitalno potpisao:
SAMANTA REŠETAR
Datum: 2021.03.01
07:55:32 +01'00'

PROJEKTANT GRAĐEVINSKOG PROJEKTA: **Željko Šaponja dipl.ing.građ.**

ŽELJKO ŠAPONJA

Digitalno potpisao:
ŽELJKO ŠAPONJA
Datum: 2021.03.01
08:27:07 +01'00'

PROJEKTANT SURADNIK: **Domagoj Klement, mag.ing.arch.**

DIREKTOR: **Samanta Rešetar, mag.ing.arch.**

SLATINA, rujan, 2020.

S A D R Ž A J

A. OPĆI DIO

1.1. IZVOD IZ SUDSKOG REGISTRA

1.2. RJEŠENJE O UPISU PROJEKTANTA U IMENIK OVLAŠTENIH INŽENJERA

1.3. UGOVOR O POSLOVNO TEHNIČKOJ SURADNJI

B. TEHNIČKI DIO

1.1. TEHNIČKI OPIS KONSTRUKCIJE

C. GRAFIČKI DIO

1.1. IZVEDBENI ARHITEKTONSKO-GRAĐEVINSKI PROJEKT 1:50

1.2. IZVEDBENI ARHITEKTONSKO-GRAĐEVINSKI PROJEKT- SHEME STOLARIJE 1:50

1.3. IZVEDBENI ARHITEKTONSKO-GRAĐEVINSKI PROJEKT- SHEME NAMJEŠTAJA 1:25

A. OPĆI DIO

1.1. IZVOD IZ SUDSKOG REGISTRA

TRGOVAČKI SUD U BJELOVARU MBS: 010105422
Tt-18/296-4 Datum: 28.02.2018

PODACI ZA UPIS U GLAVNU KNJIGU SUDSKOG REGISTRA
(prilog uz rješenje)

Pod brojem upisa 1 za tvrtku MODELARCH d.o.o. za trgovinu i usluge upisuje se:

SUBJEKT UPISA

TVRTKA:
MODELARCH d.o.o. za trgovinu i usluge

MODELARCH d.o.o.

SJEDIŠTE/ADRESA:
Slatina (Grad Slatina)
Ane Katarine Zrinske 26

PRAVNI OBLIK:
društvo s ograničenom odgovornošću

PREDMET POSLOVANJA:
* - projektiranje i građenje građevina te stručni nadzor građenja
* - energetsko certificiranje, energetski pregled zgrade i redoviti pregled sustava grijanja i sustava hlađenja ili klimatizacije u zgradi
* - stručni poslovi prostornog uređenja
* - djelatnosti prostornog uređenja i gradnje
* - djelatnost projektiranja i/ili stručnog nadzora građenja
* - djelatnost upravljanja projektom gradnje
* - djelatnost tehničkog ispitivanja i analize
* - uređenje interijera
* - opremanje objekata
* - dizajn namještaja
* - proizvodnja, obrada i montaža namještaja
* - savjetovanje iz oblasti graditeljstva, arhitekture, urbanizma, prostornog planiranja, zaštite prirode i okoliša te energetske učinkovitosti
* - izrada projekata, studija i analiza te financiranje razvoja u Republici Hrvatskoj i inozemstvu
* - izrada razvojnih studija
* - projektiranje, izvedba i održavanje vrtova i parkova
* - djelatnost grafičkog i industrijskog dizajna
* - izdavačka djelatnost
* - organiziranje stručnih seminara, tečajeva, priredbi i kongresa
* - savjetovanje u svezi s poslovanjem i upravljanjem
* - istraživanje tržišta i ispitivanje javnog mnijenja
* - poslovanje nekretninama
* - posredovanje u prometu nekretnina

D002, 2018-02-28 10:06:15 Stranica: 1 od 2

REPUBLIKA HRVATSKA
TRGOVAČKI SUD U BJELOVARU

MBS:010105422
Tt-18/296-4

R J E Š E N J E

Trgovački sud u Bjelovaru po sucu pojedincu Sanjana Zorinc u registarskom predmetu upisa u sudski registar osnivanje po prijedlogu predlagatelja MODELARCH d.o.o. za trgovinu i usluge, Slatina, Ane Katarine Zrinske 26, 28.02.2018. godine

r i j e š i o j e

u sudski registar ovog suda upisuje se:

osnivanje društva s ograničenom odgovornošću

pod tvrtkom/nazivom MODELARCH d.o.o. za trgovinu i usluge, sa sjedištem u Slatina, Ane Katarine Zrinske 26, u registarski uložak s MBS 010105422, prema podacima naznačenim u prilogu ovoga rješenja ("Podaci za upis u glavnu knjigu sudskog registra"), koji je njegov sastavni dio.

TRGOVAČKI SUD U BJELOVARU

U Bjelovaru, 28. veljače 2018. godine

S U D A C
Sanjana Zorinc

REPUBLIKA HRVATSKA TRGOVAČKI SUD U BJELOVARU

Uputa o pravnom lijeku:

Pravo na žalbu protiv ovog rješenja ima sudionik ili druga osoba koja za to ima pravni interes. Žalba se podnosi u roku od 8 (osam) dana Visokom trgovačkom sudu Republike Hrvatske u dva primjerka, putem prvostupanjskog suda. Predlagatelj nema pravo žalbe.

D003, 2018-02-28 10:06:14 Stranica: 1 od 1

TRGOVAČKI SUD U BJELOVARU MBS: 010105422
Tt-18/296-4 Datum: 28.02.2018

PODACI ZA UPIS U GLAVNU KNJIGU SUDSKOG REGISTRA
(prilog uz rješenje)

Pod brojem upisa 1 za tvrtku MODELARCH d.o.o. za trgovinu i usluge upisuje se:

SUBJEKT UPISA

PREDMET POSLOVANJA:

* - poslovi upravljanja nekretninom i održavanje nekretnina
* - izrada, održavanje i dizajniranje web stranica i portala
* - promidžba, reklama i propaganda
* - fotografska djelatnost
* - pružanje usluga smještaja
* - kupnja i prodaja robe
* - pružanje usluga u trgovini
* - obavljanje trgovačkog posredovanja na domaćem i inozemnom tržištu
* - zastupanje inozemnih tvrtki
* - usluge informacijskog društva
* - računovodstveni i knjigovodstveni poslovi
* - izrada suvenira
* - prijevoz za vlastite potrebe

OSNIVAČI/ČLANOVI DRUŠTVA:

Samanta Rešetar, OIB: 05634556341
Slatina, Ane Katarine Zrinske 26
- jedini osnivač d.o.o.

OSOBE OVLAŠTENE ZA ZASTUPANJE:

Samanta Rešetar, OIB: 05634556341
Slatina, Ane Katarine Zrinske 26
- član uprave
- zastupa društvo pojedinačno i samostalno, imenovan odlukom osnivača sa danom 21.02.2018. godine

TEMELJNI KAPITAL:
20.000,00 kuna

PRAVNI ODNOSI:
Osnivački akt:
Izjava o osnivanju društva s ograničenom odgovornošću od 21.02.2018. godine

U Bjelovaru, 28. veljače 2018.

REPUBLIKA HRVATSKA TRGOVAČKI SUD

S U D A C
Sanjana Zorinc

D002, 2018-02-28 10:06:15 Stranica: 2 od 2

1.2. RJEŠENJE O UPISU PROJEKTANATA U IMENIK OVLAŠTENIH INŽENJERA

REPUBLIKA HRVATSKA

HRVATSKA KOMORA ARHITEKATA

Klasa: UP/I-034-02/18-01/25
Urbroj: 505-04-18-02
Zagreb, 4. travnja 2018.

Hrvatska komora arhitekata odlučujući o zahtjevu Samante Rešetar, mag.ing.arch., iz Slatine, Ane Katarine Zrinske 26, OIB: 05634556341 u predmetu upisa u Imenik ovlaštenih arhitekata na temelju članka 26. Zakona o komori arhitekata i komorama inženjera u graditeljstvu i prostornom uređenju (Narodne novine broj 78/15), i članka 37. Statuta Hrvatske komore arhitekata (Narodne novine broj 140/15, 43/17), po zahtjevu stranke donosi

RJEŠENJE

1. U **Imenik ovlaštenih arhitekata** upisuje se Samanta Rešetar, mag.ing.arch., iz Slatine, Ane Katarine Zrinske 26 u stručni smjer za: **ovlaštena arhitektica** pod rednim brojem **4562**, s danom upisa **04.04.2018.** godine.

2. Upisom u **Imenik ovlaštenih arhitekata**, Samanta Rešetar, mag.ing.arch., stječe pravo na uporabu strukovnog naziva **"ovlaštena arhitektica"** i pravo na obavljanje stručnih poslova temeljem članka 49., 53. i 55. Zakona o poslovima i djelatnostima prostornog uređenja i gradnje i članka 49. Statuta Hrvatske komore arhitekata, te pravo na pečat i iskaznicu ovlaštene arhitektice.

3. Upisom u Imenik ovlaštenih arhitekata, Samanti Rešetar, mag.ing.arch., Komora izdaje pečat i iskaznicu ovlaštene arhitektice.

4. Upisnina u iznosu od 1.000.00, kuna uplaćena je na račun Hrvatske komore arhitekata.

Obrazloženje

Samanta Rešetar, mag.ing.arch., iz Slatine, Ane Katarine Zrinske 26 podnijela je ovom javnopravnom tijelu zahtjev za upis u Imenik ovlaštenih arhitekata Hrvatske komore arhitekata dana 05.03.2018. godine.

Hrvatska komora arhitekata provela je postupak razmatranja dostavljenog potpunog zahtjeva imenovane sukladno članku 4. Pravilnika o upisima u imenike, upisnike i evidencije Hrvatske komore arhitekata, te je utvrđeno da je Samanta Rešetar:

1

- završila odgovarajući studij i stekla akademski naziv magistra inženjerka arhitekture i urbanizma,
- da je stekla odgovarajuće stručno iskustvo u trajanju od dvije godine,
- da je položila stručni ispit za poslove sudionika i gradnji,
- da ima prebivalište na teritoriju Republike Hrvatske,
- da protiv nje nije pokrenuta istraga, odnosno da se ne vodi kazneni postupak zbog kaznenog djela koje se vodi po službenoj dužnosti,
- da je uplatila upisninu sukladno Odluci o visini upisnine i članarine Hrvatske komore arhitekata.

Temeljem ovako utvrđenog činjeničnog stanja ispunjeni su uvjeti propisani u članku 27. Zakona o komori arhitekata i komorama inženjera u graditeljstvu i prostornom uređenju i članku 4. Pravilnika o upisima u imenike, upisnike i evidencije Hrvatske komore arhitekata i zahtjev imenovane je osnovan.

Samanta Rešetar, mag.ing.arch., upisom u Imenik ovlaštenih arhitekata Hrvatske komore arhitekata od dana 04.04.2018. godine stječe pravo na uporabu strukovnog naziva ovlaštena arhitektica, pravo na pečat i iskaznicu, te sva prava i obveze sukladno Zakonu o komori arhitekata i komorama inženjera u graditeljstvu i prostornom uređenju, Zakonu o poslovima i djelatnostima prostornog uređenja i gradnje i Statutu Hrvatske komore arhitekata.

Slijedom ovako utvrđenog činjeničnog stanja zahtjevu je valjalo udovoljiti, te primjenom odredbi Zakona o komori arhitekata i komorama inženjera u graditeljstvu i prostornom uređenju, Zakona o poslovima i djelatnostima prostornog uređenja i gradnje i Statuta Hrvatske komore arhitekata riješiti kao u izreci.

Upravna pristojba u iznosu od 70,00 kuna po Tar. br. 1. i 2. Tarife upravnih pristojbi Zakona o upravnim pristojbama (Narodne novine broj 115/16) je plaćena.

Uputa o pravnom lijeku:
Protiv ovog rješenja može se izjaviti žalba Ministarstvu graditeljstva i prostornoga uređenja u roku od 15 dana od njegova prijema. Žalba se predaje neposredno ili putem pošte ovom tijelu, a može se izjaviti usmeno na zapisnik. Upravna pristojba na žalbu plaća se u državnim biljezima u iznosu od 35,00 kuna po Tar. br. 3. Tarife upravnih pristojbi Zakona o upravnim pristojbama.

Predsjednica Hrvatske komore arhitekata
Željka Jurković, dipl.ing.arh.
ŽJurković

Dostaviti:
1. Samanta Rešetar, 33520 Slatina, Ane Katarine Zrinske 26,
2. Pismohrana, ovdje.

REPUBLIKA HRVATSKA
HRVATSKA KOMORA ARHITEKATA
I INŽENJERA U GRADITELJSTVU

Klasa: UP/I-360-01/99-01/ 2032
Urbroj: 314-01-991
Zagreb, 14. listopada 1999.

Na temelju članka 24. i 50. Zakona o Hrvatskoj komori arhitekata i inženjera u graditeljstvu (Narodne novine, broj 47/98), Odbor za upise razreda inženjera građevinarstva, rješavajući po zahtjevu koji je podnio ŠAPONJA ŽELJKO, dipl.ing.građ., SLATINA, M. GUPCA 159, za upis u Imenik ovlaštenih inženjera građevinarstva, donio je sljedeće

RJEŠENJE

1. U Imenik ovlaštenih inženjera građevinarstva upisuje se ŠAPONJA ŽELJKO, dipl.ing.građ., SLATINA, pod rednim brojem 2032, s danom upisa 15.10.1999. godine.

2. Upisom u Imenik ovlaštenih inženjera građevinarstva, ŠAPONJA ŽELJKO, dipl.ing.građ., stječe pravo na uporabu strukovnog naziva "ovlašteni inženjer građevinarstva" i pravo na obavljanje poslova temeljem članka 25. Zakona o Hrvatskoj komori arhitekata i inženjera u graditeljstvu, a u svezi s člankom 4. stavkom 1. Statuta Hrvatske komore arhitekata i inženjera u graditeljstvu, te ostala prava i dužnosti sukladno posebnim propisima.

3. Ovlaštenom inženjeru izdaje se "inženjerska iskaznica" i stječe pravo na uporabu "pečata".

Obrazloženje

ŠAPONJA ŽELJKO, dipl.ing.građ., podnio je Zahtjev za upis u Imenik ovlaštenih inženjera građevinarstva.

2

Odbor za upise razreda inženjera građevinarstva proveo je postupak u povodu dostavljenog Zahtjeva, te je temeljem članka 24. stavka 2. Zakona o Hrvatskoj komori arhitekata i inženjera u graditeljstvu (Narodne novine, broj 47/98), a u svezi s člankom 5. stavkom 4. i člankom 20. Statuta Hrvatske komore arhitekata i inženjera u graditeljstvu (Narodne novine, broj 40/99), riješeno kao u izreci.

Upisom u Imenik ovlaštenih inženjera građevinarstva imenovani stječe pravo na izradu i uporabu pečata, sukladno članku 35. Statuta Hrvatske komore arhitekata i inženjera u graditeljstvu i na izdavanje "inženjerske iskaznice".

Na temelju članka 141. stavka 1. točke 1. Zakona o općem upravnom postupku (Narodne novine, broj 53/91), predmet je riješen po skraćenom postupku.

Pouka o pravnom lijeku

Protiv ovog Rješenja žalba nije dopuštena, ali se može pokrenuti upravni spor podnošenjem tužbe Upravnom sudu Republike Hrvatske, u roku od 30 dana od primitka ovog Rješenja.

REPUBLIKA HRVATSKA 1 ZAGREB

PREDSJEDNIK KOMORE

Ivan Franić, dipl.ing.arh.,v.r.

Dostaviti:

1. ŽELJKO ŠAPONJA, 33520 SLATINA,M. GUPCA 159
2. U Zbirku isprava Komore
3. Pismohrana Komore

Zabilješka:
Istovjetnost ovog otpravka s izvornikom ovjerava

Tajnica Komore:

Sunčana Rupić, dipl.iur.

Broj. 04-02/04
Zagreb, 22.01.2004. godine

1.3.UGOVOR O POSLOVNO TEHNIČKOJ SURADNJI

MODELARCH d.o.o.
A. K. Zrinske 26, Slatina, kojeg zastupa direktor Samanta Rešetar,mag.ing.arch. ,
i
URED OVLAŠTENOG INŽENJERA GRAĐEVINARSTVA ŠAPONJA ŽELJKO, Slatina, Matije Gupca 159, kojeg zastupa odgovorna osoba ureda Željko Šaponja dipl.ing.građ.
sklopili su:

UGOVOR O POSLOVNO TEHNIČKOJ SURADNJI

članak 1.

Predmet ugovora je:
- izrada projektne dokumentacije u području graditeljstva za sve vrste građevina od idejnih rješenja do izvedbenog projekta
- vršenje nadzora izgradnje građevina iz područja graditeljstva
- izrada elaborata, studija i procjena iz područja graditeljstva
-suradnja u smislu stručne i tehničke pomoći pri izradi tehničke dokumentacije, stručnog nadzora i drugih poslova iz okvira registriranih djelatnosti gdje potpisnici ugovora ocijene da je ta suradnja potrebna
-međusobno ustupanje usluga projektanata
-zajednički nastup kod nuđenja i ugovaranja te izvršenja poslova

članak 2.

Ugovorene stranke u cilju izvršenja poslova i aktivnosti odlučuju surađivati na područjima svojih djelatnosti pošto nalaze da postoje zajednički interesi i objektivne mogućnosti.

članak 3.

Ovaj Ugovor o poslovnoj suradnji je opći pravni okvir djelovanja na zajedničkim poslovima. Za svaki konkretan posao će se detaljno regulirati poslovni sadržaj i međusobni interes a u skladu sa Zakonom o prostornom uređenju i gradnji, Zakonom o hrvatskoj komori arhitekata i inžinjera u graditeljstvu te Pravilnikom o cijenama usluga.

članak 4.

Ugovorne stranke odgovaraju svaka u svom dijelu posla za kvalitetu, solidnost i rok dovršenja ugovorenog posla.

članak 5.

Sve troškove zajedničkog poslovanja snose stranke svaka u svom dijelu posla, ukoliko se pojedinačnim ugovorima ne sporazume drugačije.

članak 6.

Ovaj ugovor o suradnji stupa na snagu danom potpisa od strane ovlaštenih predstavnika, a traje sve dok obje strane pronalaze interes u ugovornom odnosu.

članak 7.

Sve eventualne sporove koji bi proistekli iz ovog Ugovora stranke će prvenstveno pokušati riješiti sporazumno, a tek potom zatražitit arbitražu nadležnog suda.

članak 8.

Ovaj ugovor sačinjen je u četiri (4) primjerka od kojih svaka strana zadržava po dva.

U Slatini 1.06.2018. godine

Odgovorna osoba ureda:
Željko Šaponja dipl.ing.građ.

HRVATSKA KOMORA INŽENJERA GRAĐEVINARSTVA
Željko Šaponja
dipl. ing. građ.
Ovlašteni inženjer građevinarstva
G 2032

MODELARCH d.o.o.
Samanta Rešetar, mag.ing.arch.

MODELARCH d.o.o.
Ana Katarine Zrinske 26, Slatina

B. TEHNIČKI DIO

1.1. TEHNIČKI OPIS KONSTRUKCIJE

Temelji
Građevina je temeljena na temeljnim trakama i stopama (na mjestima djelovanja koncentriranih sila) koje su međusobno povezane veznim gredama čije su dimenzije i armatura određene u mapi konstrukcije. Temeljna ploča debljine 15 cm treba armirati u dvije zone kako je prikazano u proračunu u mapi konstrukcije. Beton za temelje se uzima kvalitete C25/30, a armirati rebrastom armaturom kvalitete B500B. Dubina temeljenja iznosi 80cm što je ujedno i proračunska granica smrzavanja tla. Temeljne stope, trake i grede se izvode u zemlji, bez oplate. Također se izvode i AB nadtemeljni zidovi debljine 30 cm. Nadtemeljni zidovi se izvode u oplati. Između nadtemeljnih zidova se nabija sloj zemlje u slojevima od 20 cm preko kojeg se izvodi tamponski sloj nabijenog tucanika 20cm, a zatim se izvodi armiranobetonska ploča debljine 15cm.

Konstrukcija građevine
Nosiva konstrukcija građevine su zidovi od šuplje blok opeke širine 30 cm ukrućeni horizontalnim i vertikalnim serklažima. Serklaže armirati prema prikazu armature u grafičkom dijelu. Zida se u produženom cementnom mortu M-5. Unutarnji nosivi zidovi se izvode od blok opeke debljine 30 cm i 20 cm, dok su pregradni zidovi dilatirani od konstrukcije stropne ploče. Stropnu konstrukciju prizemlja čini armiranobetonska ploča debljine 20cm armirana prema projektu konstrukcije. Kvaliteta čelika za armiranje je B500B, a kvaliteta betona C25/30. Stropna konstrukcija kata je izvedena kao FERT strop s duplim gredicama pod nagibom od 30°.

Zidovi
Zidovi građevine se izvode od blok opeke debljine 20 i 30 cm. Zidovi se zidaju produžno cementnim mortom M-5. Pregradni zidovi se izvode od pregradnog opekarskog bloka debljine 10 cm.

Krovna i međukatna konstrukcija, pokrov i stropovi
Konstrukcija krovišta je složena. Pokrov zgrade će biti izveden od utorenog crijepa. Krovna konstrukcija zgrade na središnjem(stubišnom) dijelu zgrade biti će izgrađena od drvenih rogova oslonjenih na horizontalni serklaž s pripremljenom čeličnom „papučom“ kako je prikazano u projektu konstrukcije, a na ostalom dijelu građevine nosiva krovna konstrukcija, tj. rogovi oslanjaju se i sidrene elemente u FERT strop. Dimenzije rogova iznad fert stropa u ovisnosti su, ne samo o opterećenjima koji djeluju na njih već i o količini toplinske zaštite koje krovna konstrukcija mora zadovoljiti. Stabilizaciju u krovnoj ravnini, na stubišnom dijelu zgrade osigurati pločastim elementima (OSB ploče, drvene daske,...), dok na ostalim dijelovima građevine krovna ravnina je stabilizirana FERT stropom.

Podna konstrukcija, podovi i zidna keramika
Nosivu konstrukciju podova na tlu te ulaznih terasa čini armiranobetonska podna ploča debljine 15cm. Podovi u svim prostorijama projektirani su sukladno namjeni. Podovi su ravni i glatki, zaštićeni od površinskih i podzemnih voda, odgovarajuće čvrstoće na habanje te pogodni za lako čišćenje i održavanje. U „mokrim“ prostorijama, kao što su sanitarni čvorovi, podovi će biti vodonepropusni. Završnu podnu oblogu dnevnih boravaka jasličkih skupina u prizemlju čini poliuretanski premaz. Sve završne podne obloge sanitarnih i pomoćnih prostorija građevine čine keramičke pločice. Završnu podnu oblogu hodnika, ureda i multifunkcionalne dvorane u potkrovlju čini parket. Obloga zidova keramičkim pločicama u sanitarnim čvorovima i izvest će se do visine stropa. Detaljan pregled slojeva podova vidljiv je i opisan u grafičkim prilozima.

Stolarija
Predviđena vanjska stolarija, prozori, stijene i vrata, su od PVC profila s elementima za prekid topliskog mosta. Ostaklljenje je trostrukim Low-E IZO staklom, sa šupljinama punjenim argonom. Za svu stolariju je predviđena RAL ugradnja. Prozori se otvaraju otklopno i zaokretno, samo otklopno i samo zaokretno ili su fiksni. Vrata se otvaraju otklopno i zaokretno, a staklene stijene u prizemlju klizno. Sva

vanjska stolarija zadovoljava potpunu otpornost na atmosferilije, traženu razinu zvučne izolacije (R=35 dB) te omogućiti čišćenje i održavanje bez dodatnih troškova. Sve unutarnje prozorske klupčice se izvode od PVC-a, a vanjske od pocinčanog čeličnog lima.
Predviđena unutarnja stolarija, koju čine vrata i klizna staklena stijena, je drvena. Sva vrata se otvaraju zaokretno dok je staklena stijena u prizemlju klizna. Sva predviđena ostakljenja unutarnje stolarije su jednostruka.

C. GRAFIČKI DIO

PLAN OPLATE TEMELJA

M 1:50

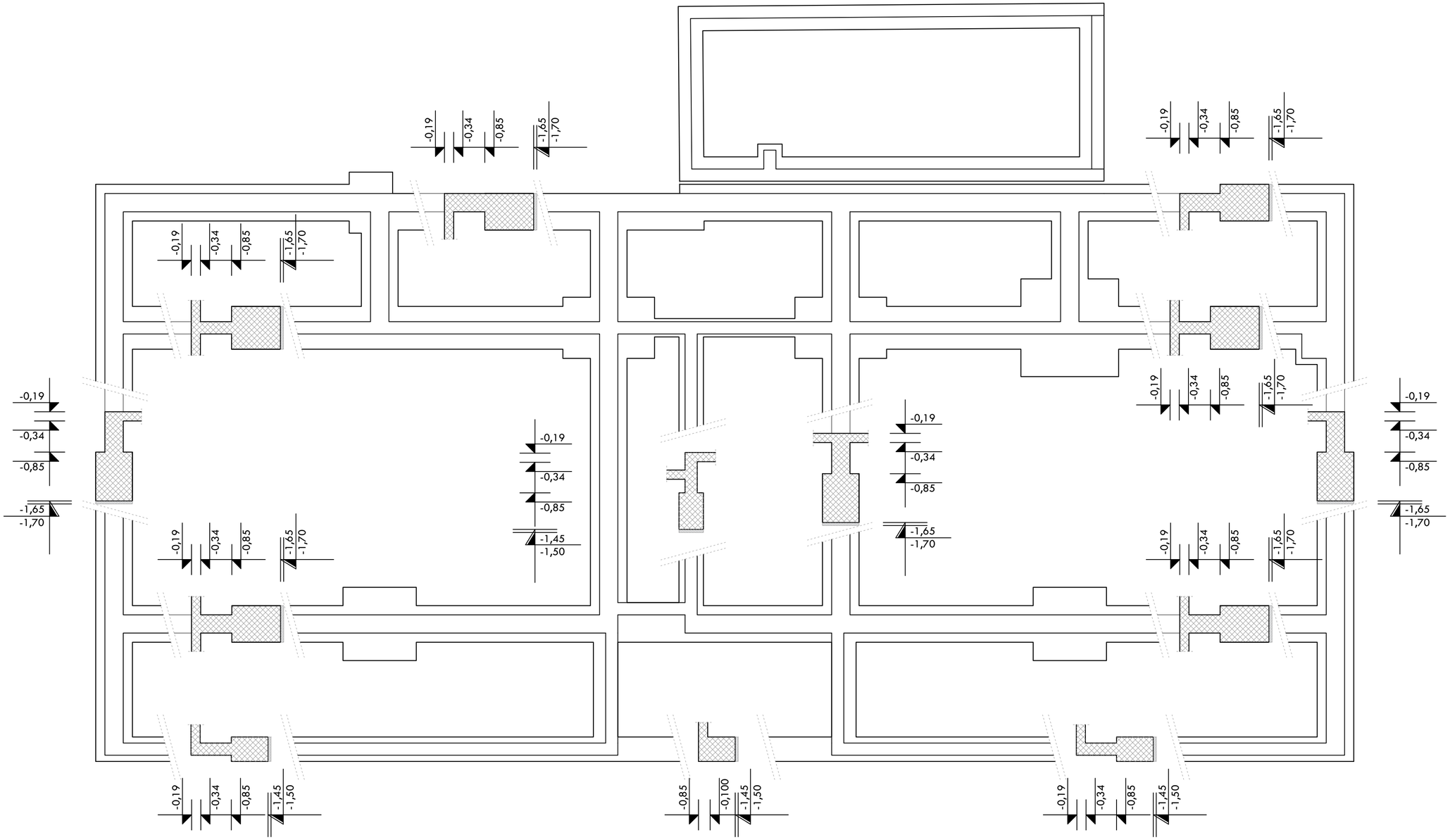

±0,00 = + 123,24 mnv

MODELARCH d.o.o. projektni studio Ul. Vilma Cecin 3, 21000 Split, info@modelarch.hr	FAZA PROJEKTA:	Izvedbeni arhitektonsko-građevinski projekt	**PLAN OPLATE TEMELJA**			
	OBJEKT:	**Dogradnja zgrade jaslica "Dječji vrtić Zeko", Slatina**				
	INVESTITOR:	**Grad Slatina, Trg Sv. Josipa 10, Slatina**				
	LOKACIJA:	**Slatina, Bana Jelačića 25, k.č.br.3616, k.o. Podravska Slatina**				
	DIREKTOR:	Samanta Rešetar, mag.ing.arch.				
	GLAVNI PROJEKTANT:	Samanta Rešetar, mag.ing.arch.	mjerilo	datum	TD	ZOP	list
	PROJEKTANT:	Željko Šaponja, dipl.ing.građ.	1:50	rujan 2020.	60/19-GP	17/19	**01**

ARMATURA TEMELJA (TLOCRT)

M 1:50

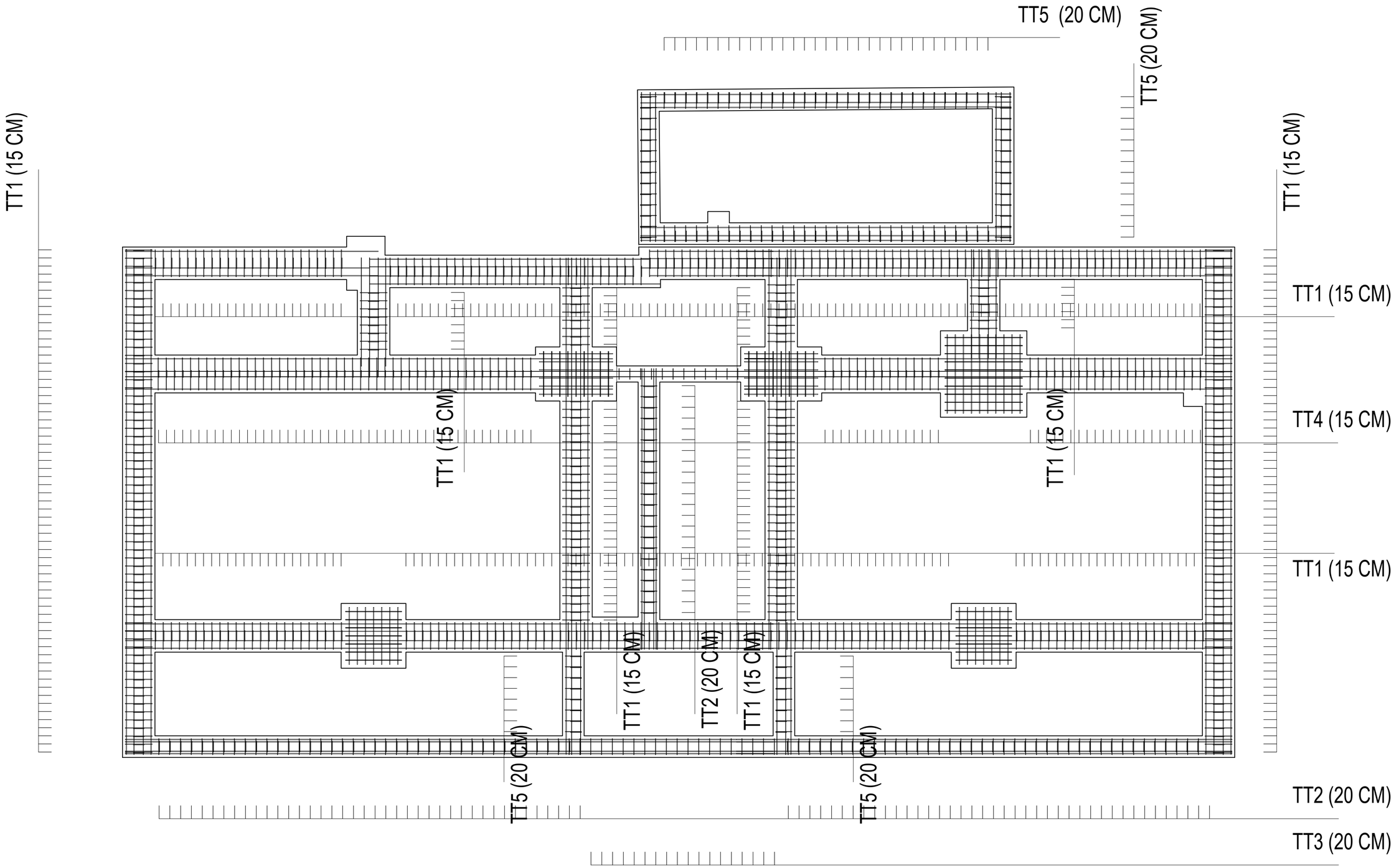

±0,00 = + 123,24 mnv

FAZA PROJEKTA:	Izvedbeni arhitektonsko-građevinski projekt	ARMATURA TEMELJA (TLOCRT)				
OBJEKT:	**Dogradnja zgrade jaslica "Dječji vrtić Zeko", Slatina**					
INVESTITOR:	**Grad Slatina, Trg Sv. Josipa 10, Slatina**					
LOKACIJA:	**Slatina, Bana Jelačića 25, k.č.br.3616, k.o. Podravska Slatina**					
DIREKTOR:	Samanta Rešetar, mag.ing.arch.					
GLAVNI PROJEKTANT:	Samanta Rešetar, mag.ing.arch.	mjerilo	datum	TD	ZOP	list
PROJEKTANT:	Željko Šaponja, dipl.ing.građ.	1:50	rujan 2020.	60/19-GP	17/19	02

MODELARCH d.o.o. projektni ured
Ul. Vinka Žganca 3, 33515 Slatina - Croatia

TEMELJNE STOPE

M 1:100

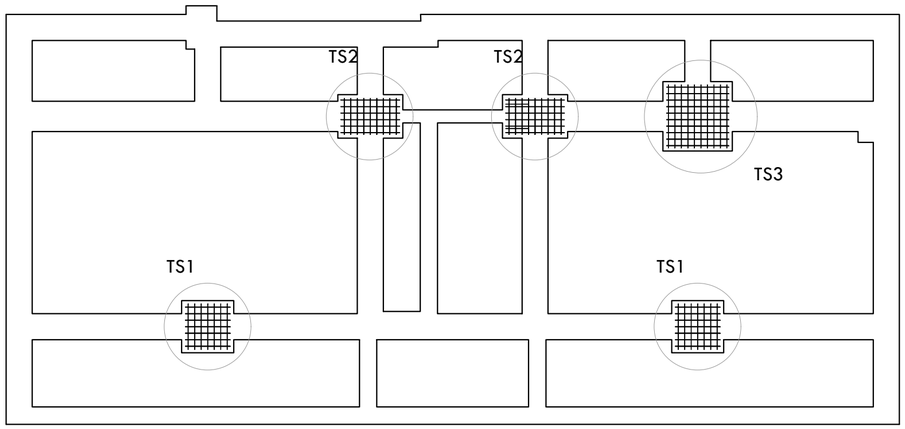

TS1

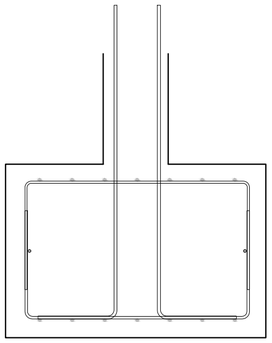

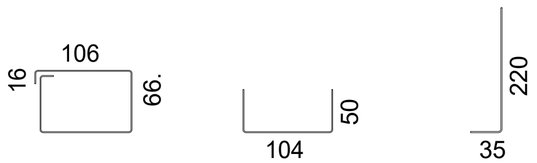

1 Ø 12 L=375cm

3 Ø 12 L=204cm

17 Ø 12 L=255cm

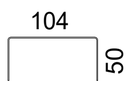

2 Ø 12 L=204cm

TS2

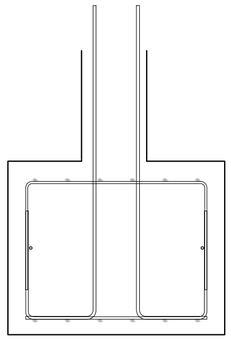

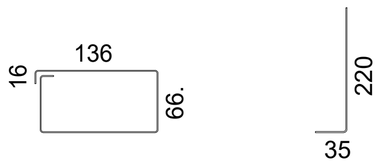

7 Ø 12 L=435cm

17 Ø 12 L=255cm

8 Ø 12 L=184cm

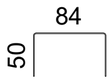

9 Ø 10 L=184cm

TS3

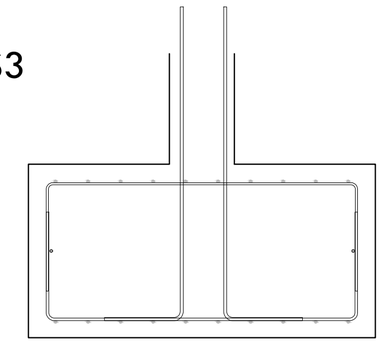

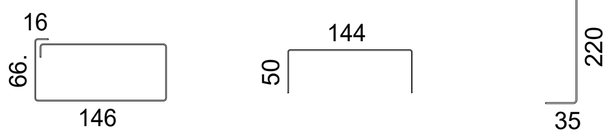

4 Ø 12 L=455cm

5 Ø 10 L=244cm

17 Ø 12 L=255cm

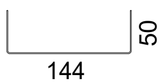

6 Ø 12 L=244cm

±0,00 = + 123,24 mnv

MODELARCH d.o.o. projektni ured, Ul. V. Nazora 3, 35101 Slatina, info@modelarch.hr	FAZA PROJEKTA:	Izvedbeni arhitektonsko-građevinski projekt	TEMELJNE STOPE			
	OBJEKT:	**Dogradnja zgrade jaslica "Dječji vrtić Zeko", Slatina**				
	INVESTITOR:	**Grad Slatina, Trg Sv. Josipa 10, Slatina**				
	LOKACIJA:	**Slatina, Bana Jelačića 25, k.č.br.3616, k.o. Podravska Slatina**				
	DIREKTOR:	Samanta Rešetar, mag.ing.arch.				
	GLAVNI PROJEKTANT:	Samanta Rešetar, mag.ing.arch.	mjerilo	datum	TD	ZOP	list
	PROJEKTANT:	Željko Šaponja, dipl.ing.građ.	1:100	rujan 2020.	60/19-GP	17/19	03

PRESJEK TEMELJA 1

M 1:100

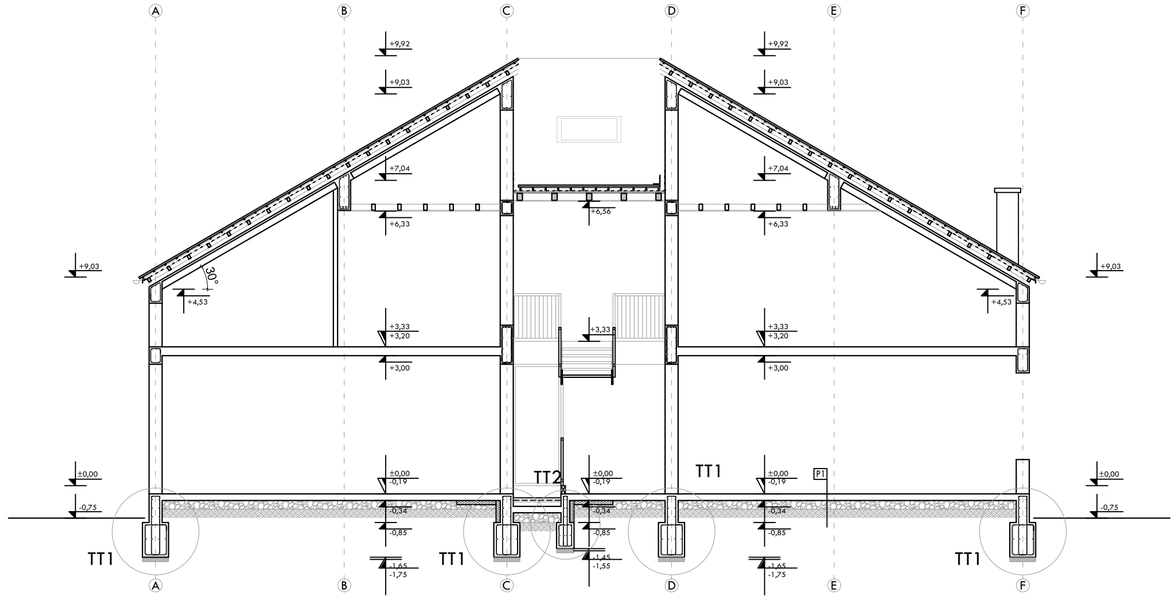

TT1

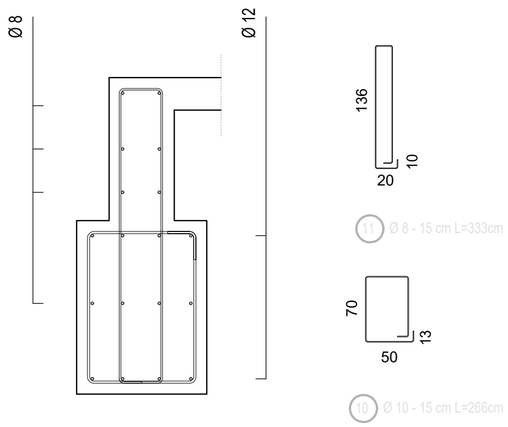

11 Ø 8 - 15 cm L=333cm

10 Ø 10 - 15 cm L=266cm

TT2

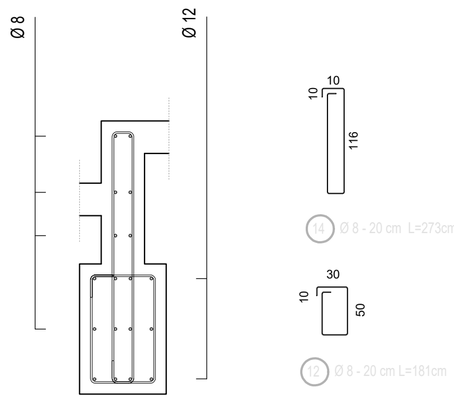

14 Ø 8 - 20 cm L=273cm

12 Ø 8 - 20 cm L=181cm

±0,00 = + 123,24 mnv

MODELARCH d.o.o. projektni ured Ul. Ivana G. Kovačića 1, 35250 Đakovo	FAZA PROJEKTA:	Izvedbeni arhitektonsko-građevinski projekt	PRESJEK TEMELJA 1			
	OBJEKT:	**Dogradnja zgrade jaslica "Dječji vrtić Zeko", Slatina**				
	INVESTITOR:	**Grad Slatina, Trg Sv. Josipa 10, Slatina**				
	LOKACIJA:	**Slatina, Bana Jelačića 25, k.č.br.3616, k.o. Podravska Slatina**				
	DIREKTOR:	Samanta Rešetar, mag.ing.arch.				
	GLAVNI PROJEKTANT:	Samanta Rešetar, mag.ing.arch.	mjerilo	datum	TD	ZOP	list
	PROJEKTANT:	Željko Šaponja, dipl.ing.građ.	1:100	rujan 2020.	60/19-GP	17/19	**04**

PRESJEK TEMELJA 2

M 1:100

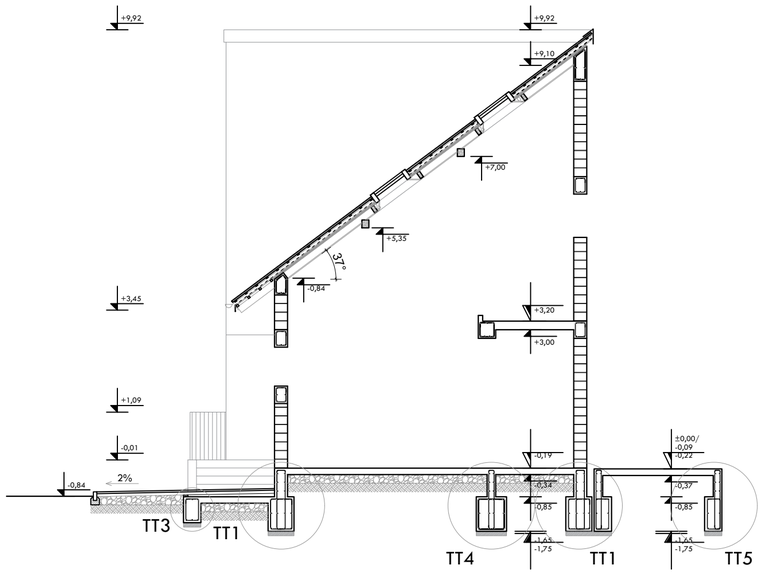

TT1

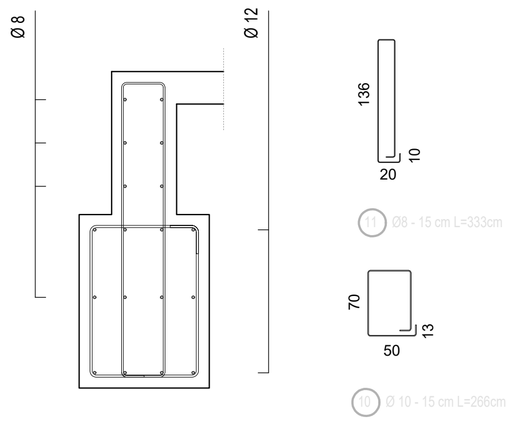

TT3

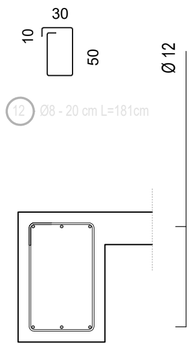

TT4

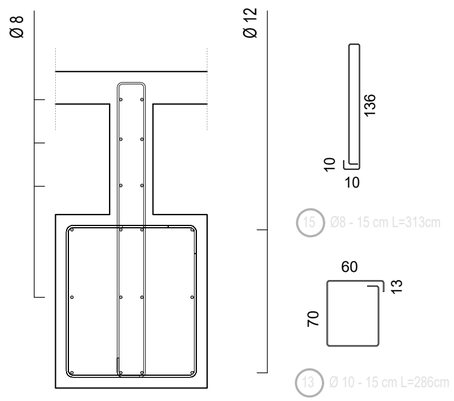

TT5

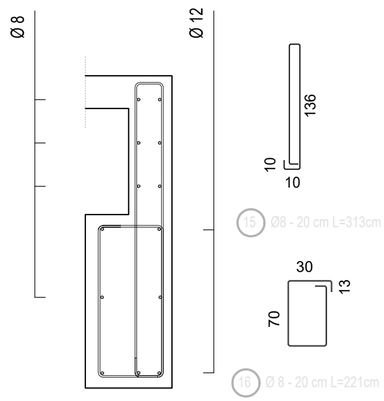

±0,00 = + 123,24 mnv

MODELARCH d.o.o. projektni ured Ul. Vilma S. 3, 31000 Osijek, Hrvatska	FAZA PROJEKTA:	Izvedbeni arhitektonsko-građevinski projekt	PRESJEK TEMELJA 2			
	OBJEKT:	**Dogradnja zgrade jaslica "Dječji vrtić Zeko", Slatina**				
	INVESTITOR:	**Grad Slatina, Trg Sv. Josipa 10, Slatina**				
	LOKACIJA:	**Slatina, Bana Jelačića 25, k.č.br.3616, k.o. Podravska Slatina**				
	DIREKTOR:	Samanta Rešetar, mag.ing.arch.				
	GLAVNI PROJEKTANT:	Samanta Rešetar, mag.ing.arch.	mjerilo	datum	TD	ZOP	list
	PROJEKTANT:	Željko Šaponja, dipl.ing.građ.	1:100	rujan 2020.	60/19-GP	17/19	05

PRESJEK HORIZONTALNIH ELEMENATA

M 1:100

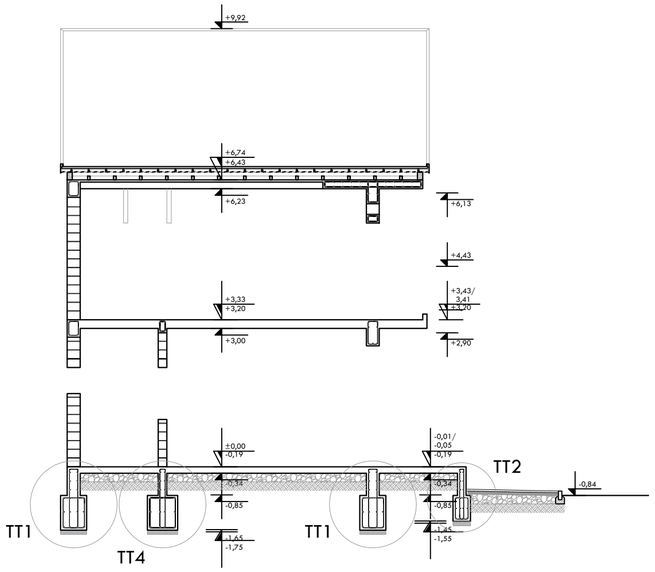

TT1

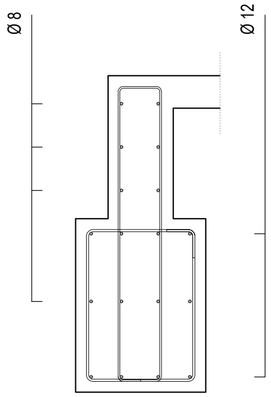

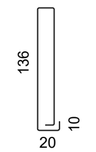

11 Ø8 - 15 cm L=333cm

10 Ø 10 - 15 cm L=266cm

TT2

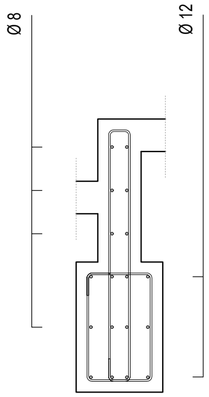

14 Ø 8 - 20 cm L=273cm

12 Ø 8 - 20 cm L=181cm

TT4

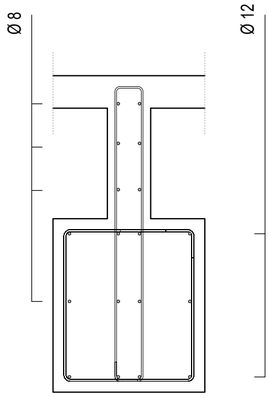

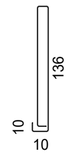

15 Ø8 - 15 cm L=318cm

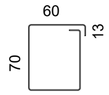

13 Ø 10 - 15 cm L=286cm

±0,00 = + 123,24 mnv

MODELARCH d.o.o. projektni studio Ul. Vilka Novaka 3, 32000 Vinkovci, info@modelarch.hr	FAZA PROJEKTA:	Izvedbeni arhitektonsko-građevinski projekt	**PRESJEK HORIZONTALNIH ELEMENATA**			
	OBJEKT:	**Dogradnja zgrade jaslica "Dječji vrtić Zeko", Slatina**				
	INVESTITOR:	**Grad Slatina, Trg Sv. Josipa 10, Slatina**				
	LOKACIJA:	**Slatina, Bana Jelačića 25, k.č.br.3616, k.o. Podravska Slatina**				
	DIREKTOR:	Samanta Rešetar, mag.ing.arch.				
	GLAVNI PROJEKTANT:	Samanta Rešetar, mag.ing.arch.	mjerilo	datum	TD	ZOP	list
	PROJEKTANT:	Željko Šaponja, dipl.ing.građ.	1:100	rujan 2020.	60/19-GP	17/19	**06**

PODNA PLOČA DONJA ZONA

M 1:50

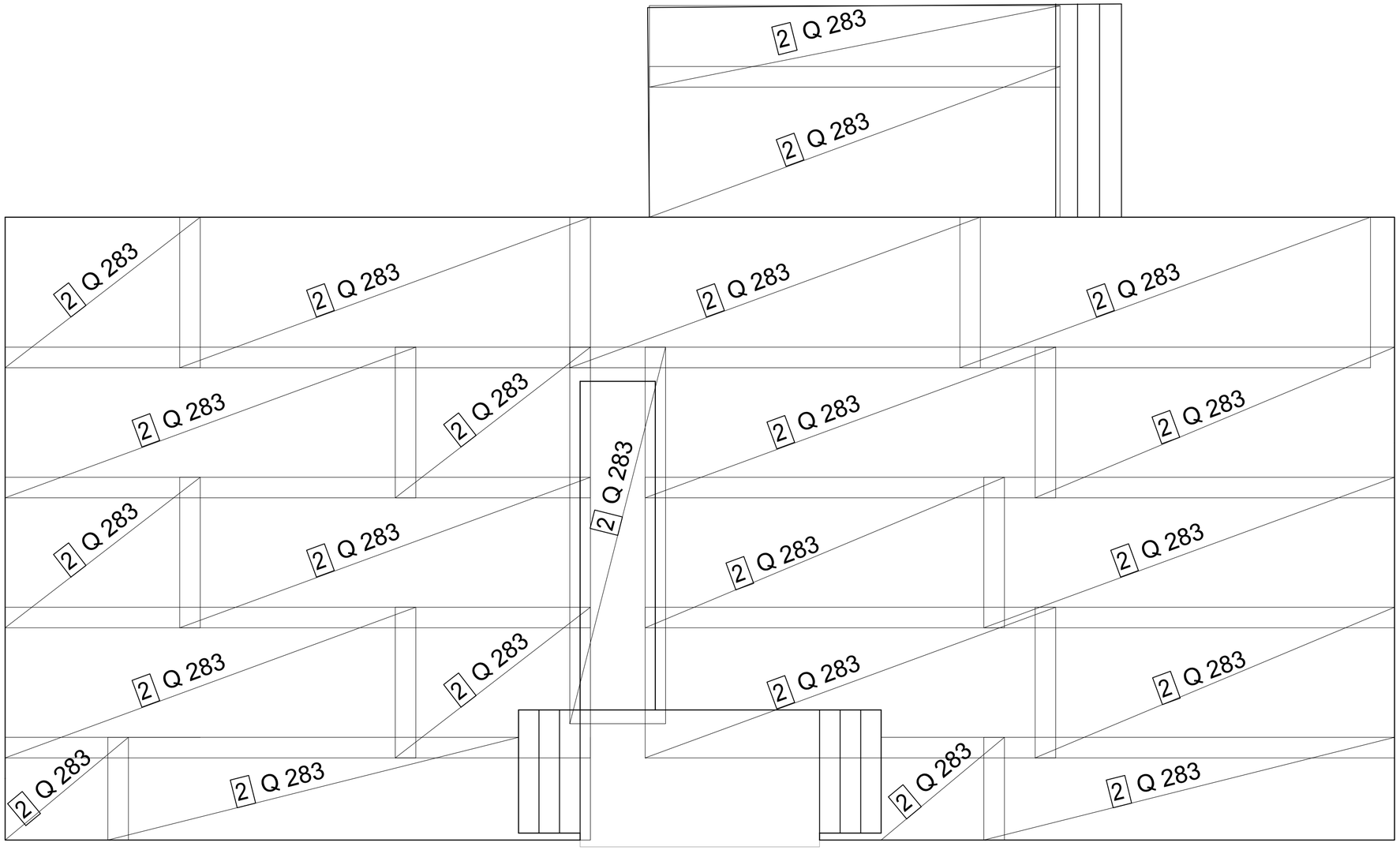

±0,00 = + 123,24 mnv

FAZA PROJEKTA:	Izvedbeni arhitektonsko-građevinski projekt	PODNA PLOČA DONJA ZONA				
OBJEKT:	**Dogradnja zgrade jaslica "Dječji vrtić Zeko", Slatina**					
INVESTITOR:	**Grad Slatina, Trg Sv. Josipa 10, Slatina**					
LOKACIJA:	**Slatina, Bana Jelačića 25, k.č.br.3616, k.o. Podravska Slatina**					
DIREKTOR:	Samanta Rešetar, mag.ing.arch.					
GLAVNI PROJEKTANT:	Samanta Rešetar, mag.ing.arch.	mjerilo	datum	TD	ZOP	list
PROJEKTANT:	Željko Šaponja, dipl.ing.građ.	1:50	rujan 2020.	60/19-GP	17/19	07

MODELARCH d.o.o. projektni ured
Ulica Ivana Gundulića 5, 31551 Slatina, Hrvatska

PODNA PLOČA GORNJA ZONA

M 1:50

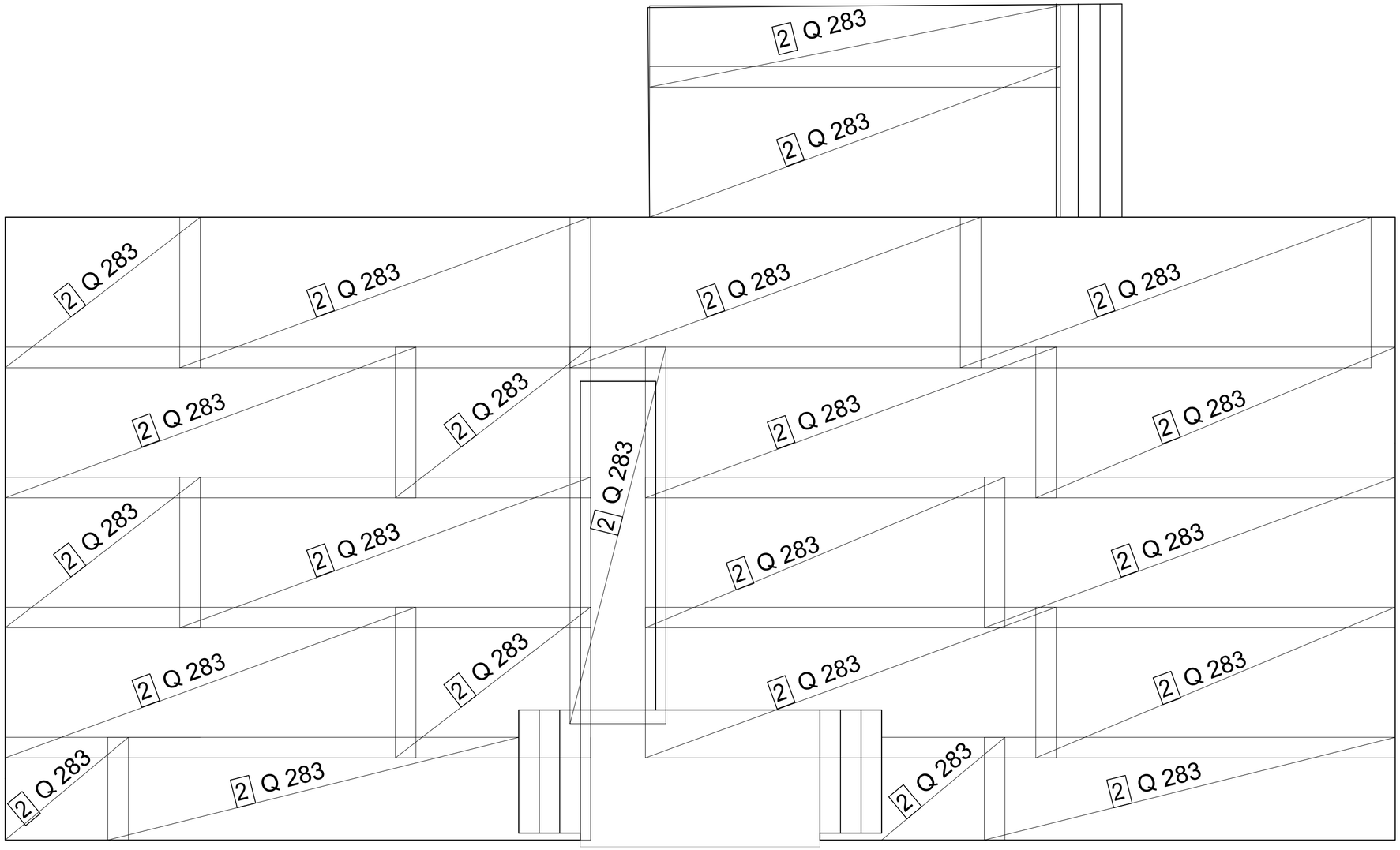

±0,00 = + 123,24 mnv

FAZA PROJEKTA:	Izvedbeni arhitektonsko-građevinski projekt	PODNA PLOČA GORNJA ZONA				
OBJEKT:	**Dogradnja zgrade jaslica "Dječji vrtić Zeko", Slatina**					
INVESTITOR:	**Grad Slatina, Trg Sv. Josipa 10, Slatina**					
LOKACIJA:	**Slatina, Bana Jelačića 25, k.č.br.3616, k.o. Podravska Slatina**					
DIREKTOR:	Samanta Rešetar, mag.ing.arch.					
GLAVNI PROJEKTANT:	Samanta Rešetar, mag.ing.arch.	mjerilo	datum	TD	ZOP	list
PROJEKTANT:	Željko Šaponja, dipl.ing.građ.	1:50	rujan 2020.	60/19-GP	17/19	**08**

MODELARCH d.o.o. projektni studio
Ulica Sv. Florijana 1, 33515 Slatina, www.modelarch.hr

PLAN OPLATE GREDE I NADVOJI PRIZEMLJA

M 1:50

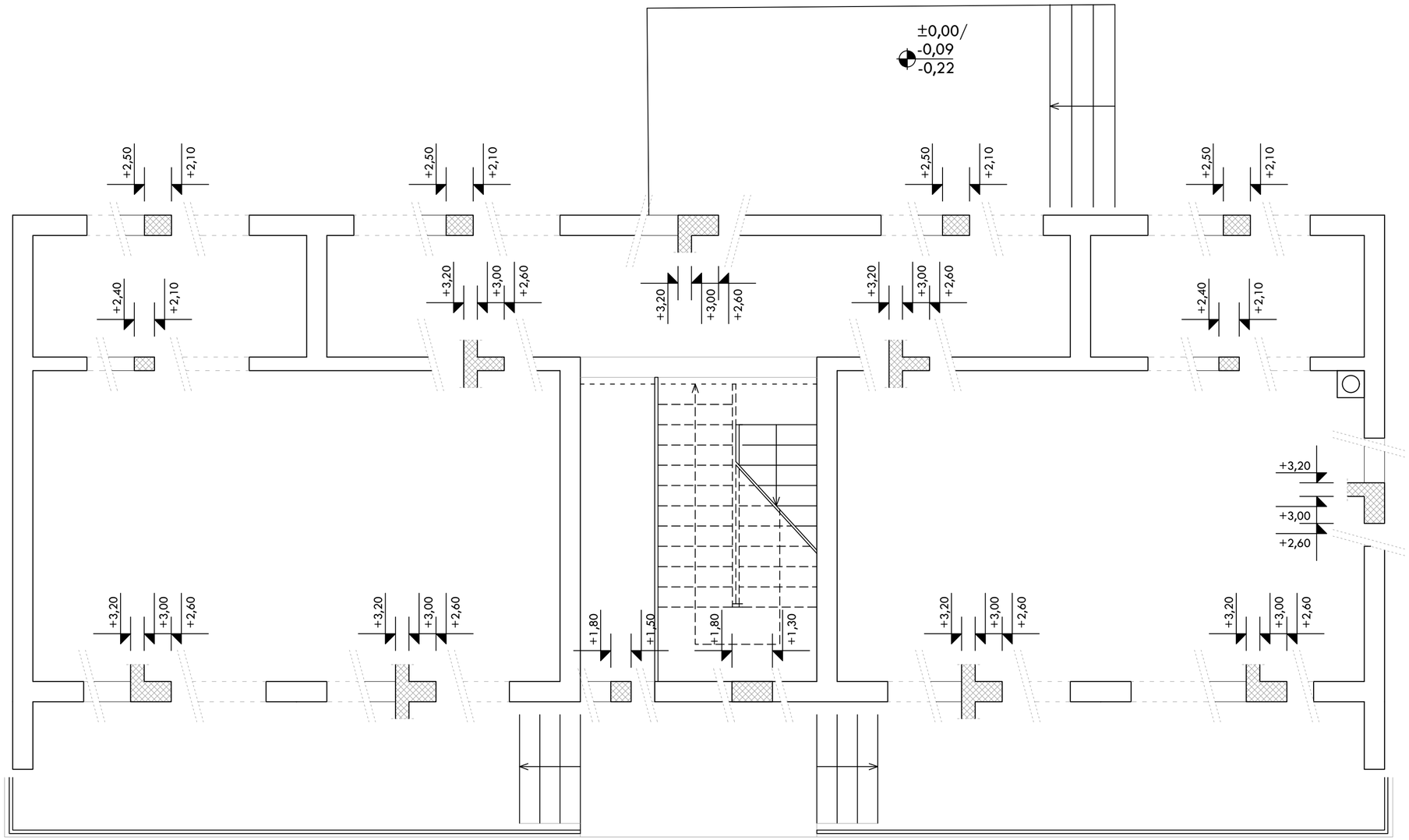

±0,00 = + 123,24 mnv

MODELARCH d.o.o. projektni ured Ulica Ivana Gundulića 5, 35000 Slavonski Brod	FAZA PROJEKTA:	Izvedbeni arhitektonsko-građevinski projekt	PLAN OPLATE GREDE I NADVOJI PRIZEMLJA			
	OBJEKT:	**Dogradnja zgrade jaslica "Dječji vrtić Zeko", Slatina**				
	INVESTITOR:	**Grad Slatina, Trg Sv. Josipa 10, Slatina**				
	LOKACIJA:	**Slatina, Bana Jelačića 25, k.č.br.3616, k.o. Podravska Slatina**				
	DIREKTOR:	Samanta Rešetar, mag.ing.arch.				
	GLAVNI PROJEKTANT:	Samanta Rešetar, mag.ing.arch.	mjerilo	datum	TD	ZOP	list
	PROJEKTANT:	Željko Šaponja, dipl.ing.građ.	1:50	rujan 2020.	60/19-GP	17/19	**09**

PLAN OPLATE - NADVOJI KATA

M 1:50

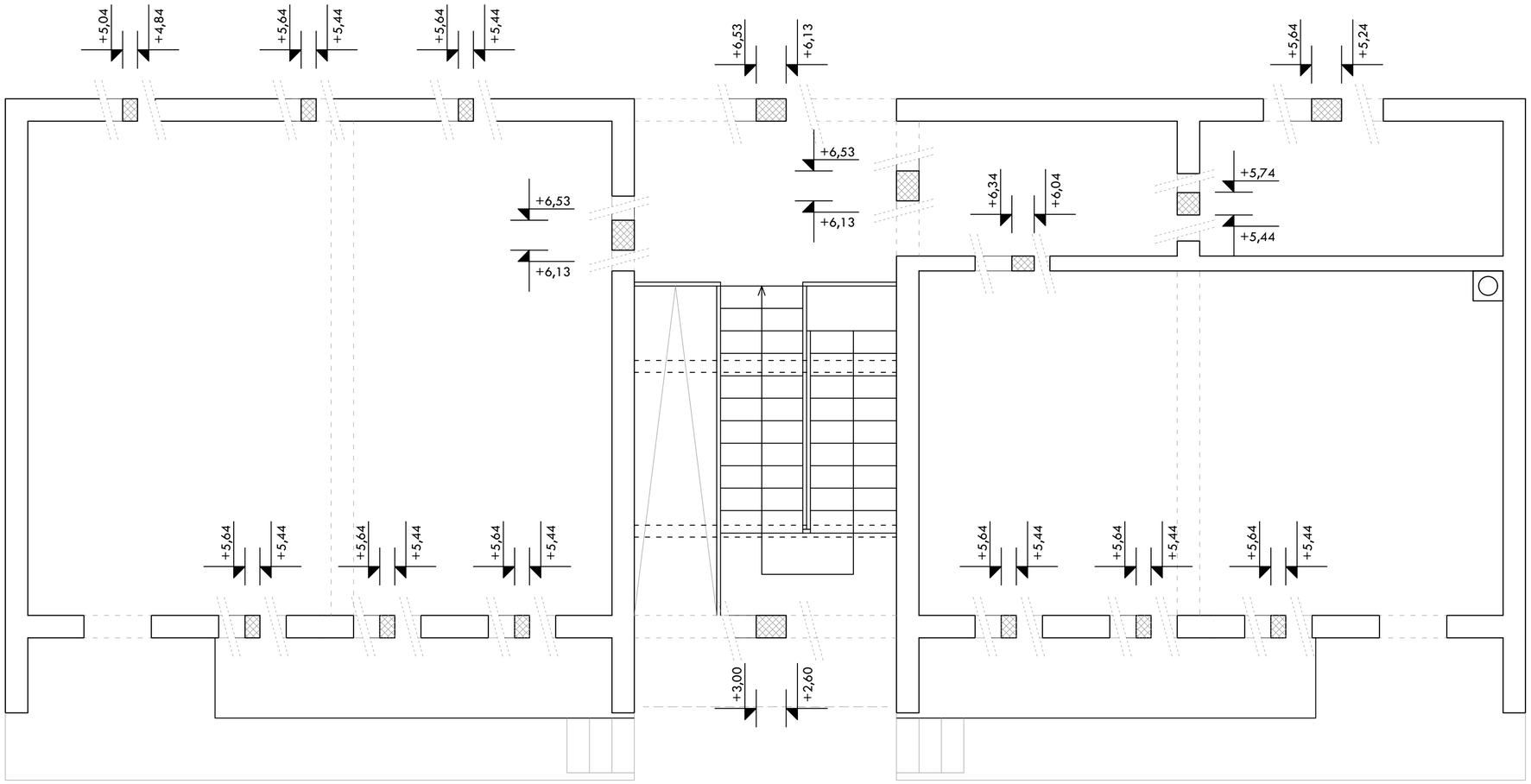

±0,00 = + 123,24 mnv

MODELARCH d.o.o. projektni ured Ulica Ivana Gundulića 3, 35101 Slatina, info@modelarch.hr	FAZA PROJEKTA:	Izvedbeni arhitektonsko-građevinski projekt	PLAN OPLATE - NADVOJI KATA			
	OBJEKT:	**Dogradnja zgrade jaslica "Dječji vrtić Zeko", Slatina**				
	INVESTITOR:	**Grad Slatina, Trg Sv. Josipa 10, Slatina**				
	LOKACIJA:	**Slatina, Bana Jelačića 25, k.č.br.3616, k.o. Podravska Slatina**				
	DIREKTOR:	Samanta Rešetar, mag.ing.arch.				
	GLAVNI PROJEKTANT:	Samanta Rešetar, mag.ing.arch.	mjerilo	datum	TD	ZOP	list
	PROJEKTANT:	Željko Šaponja, dipl.ing.građ.	1:50	rujan 2020.	60/19-GP	17/19	**10**

VERTIKALNI ELEMENTI PRIZEMLJA

M 1:100

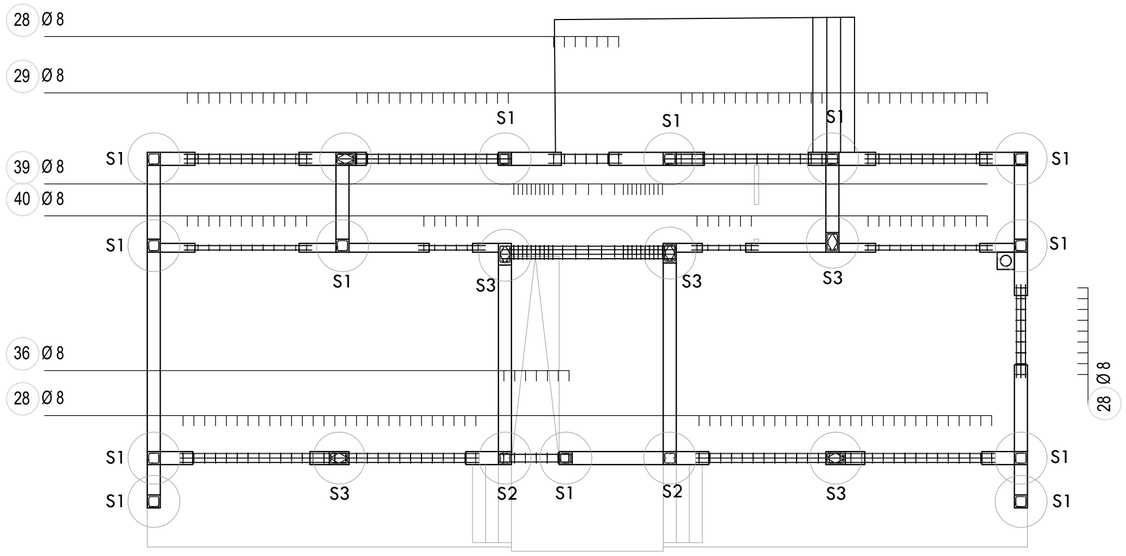

S1

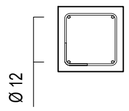

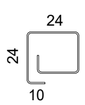

27 Ø 8 L=117cm

S2

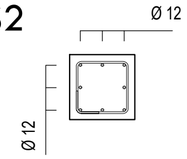

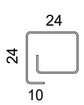

27 Ø 8 L=117cm

S3

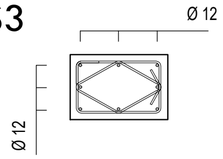

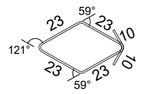

26 Ø 8 L=114cm

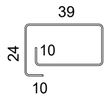

25 Ø 8 L=147cm

±0,00 = + 123,24 mnv

MODELARCH d.o.o. projektni ured Ulica Ivana Gundulića 4, 35000 SLAVONSKI BROD	FAZA PROJEKTA:	Izvedbeni arhitektonsko-građevinski projekt	VERTIKALNI ELEMENTI PRIZEMLJA			
	OBJEKT:	**Dogradnja zgrade jaslica "Dječji vrtić Zeko", Slatina**				
	INVESTITOR:	**Grad Slatina, Trg Sv. Josipa 10, Slatina**				
	LOKACIJA:	**Slatina, Bana Jelačića 25, k.č.br.3616, k.o. Podravska Slatina**				
	DIREKTOR:	Samanta Rešetar, mag.ing.arch.				
	GLAVNI PROJEKTANT:	Samanta Rešetar, mag.ing.arch.	mjerilo	datum	TD	ZOP	list
	PROJEKTANT:	Željko Šaponja, dipl.ing.građ.	1:100	rujan 2020.	60/19-GP	17/19	**11**

VERTIKALNI ELEMENTI KATA

M 1:100

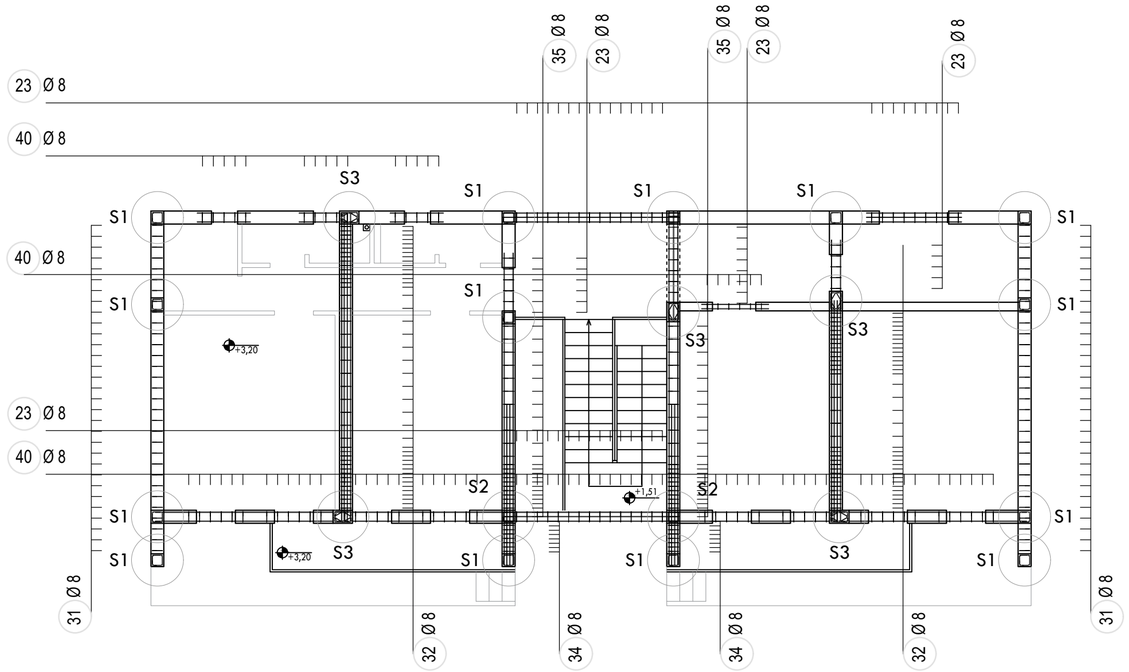

S1

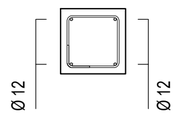

27 Ø 8 L=117cm

S2

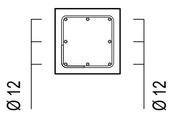

27 Ø 8 L=117cm

S3

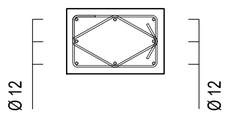

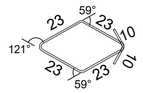

26 Ø 8 L=114cm

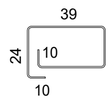

25 Ø 8 L=147cm

±0,00 = + 123,24 mnv

MODELARCHE d.o.o. projektni ured Ul. Ivana Gundulića 26/III, Slatina, e-mail: modelarche@gmail.hr	FAZA PROJEKTA:	Izvedbeni arhitektonsko-građevinski projekt	VERTIKALNI ELEMENTI KATA			
	OBJEKT:	**Dogradnja zgrade jaslica "Dječji vrtić Zeko", Slatina**				
	INVESTITOR:	**Grad Slatina, Trg Sv. Josipa 10, Slatina**				
	LOKACIJA:	**Slatina, Bana Jelačića 25, k.č.br.3616, k.o. Podravska Slatina**				
	DIREKTOR:	Samanta Rešetar, mag.ing.arch.				
	GLAVNI PROJEKTANT:	Samanta Rešetar, mag.ing.arch.	mjerilo	datum	TD	ZOP	list
	PROJEKTANT:	Željko Šaponja, dipl.ing.građ.	1:100	rujan 2020.	60/19-GP	17/19	**12**

MEĐUKATNA KONSTRUKCIJA - DONJA ZONA

M 1:50

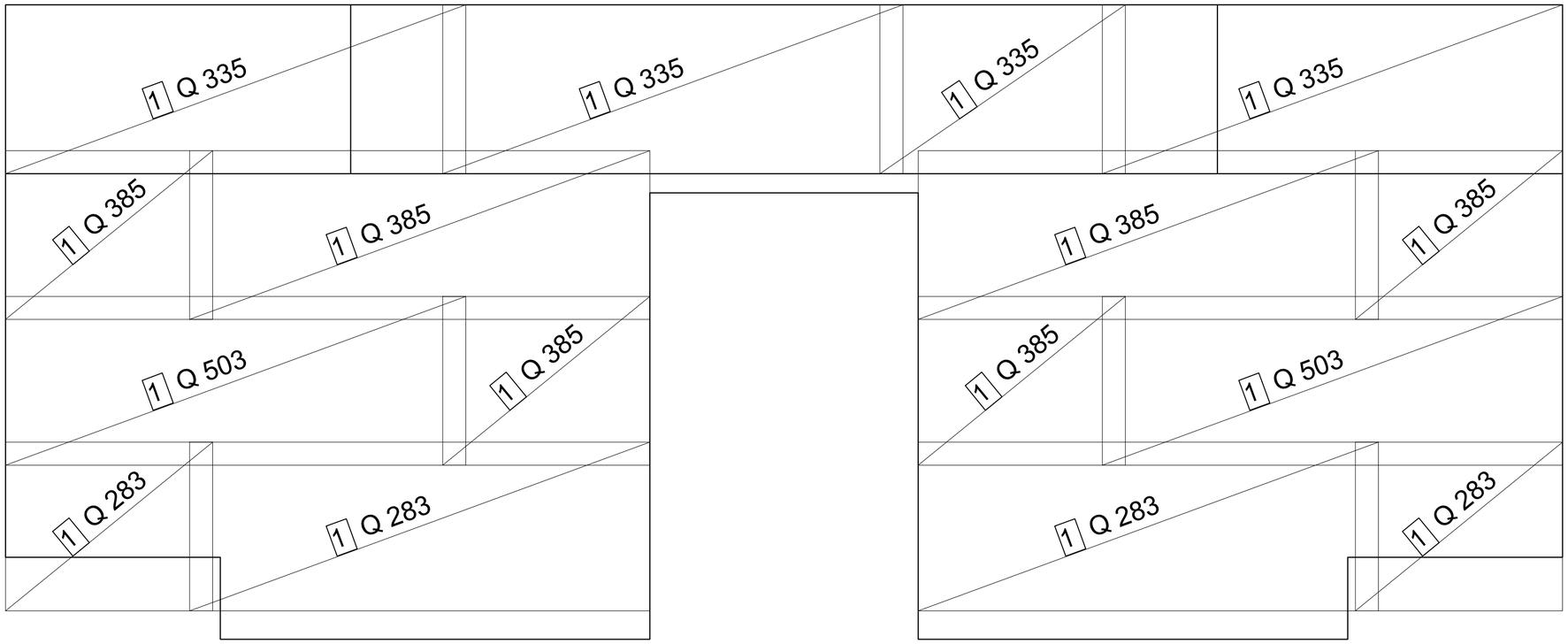

±0,00 = + 123,24 mnv

MODELARCHE projektni studio	FAZA PROJEKTA:	Izvedbeni arhitektonsko-građevinski projekt	**MEĐUKATNA KONSTRUKCIJA - DONJA ZONA**				
	OBJEKT:	**Dogradnja zgrade jaslica "Dječji vrtić Zeko", Slatina**					
	INVESTITOR:	**Grad Slatina, Trg Sv. Josipa 10, Slatina**					
	LOKACIJA:	**Slatina, Bana Jelačića 25, k.č.br.3616, k.o. Podravska Slatina**					
	DIREKTOR:	Samanta Rešetar, mag.ing.arch.					
	GLAVNI PROJEKTANT:	Samanta Rešetar, mag.ing.arch.	mjerilo	datum	TD	ZOP	list
	PROJEKTANT:	Željko Šaponja, dipl.ing.građ.	1:50	rujan 2020.	60/19-GP	17/19	**13**

MEĐUKATNA KONSTRUKCIJA - GORNJA ZONA

M 1:50

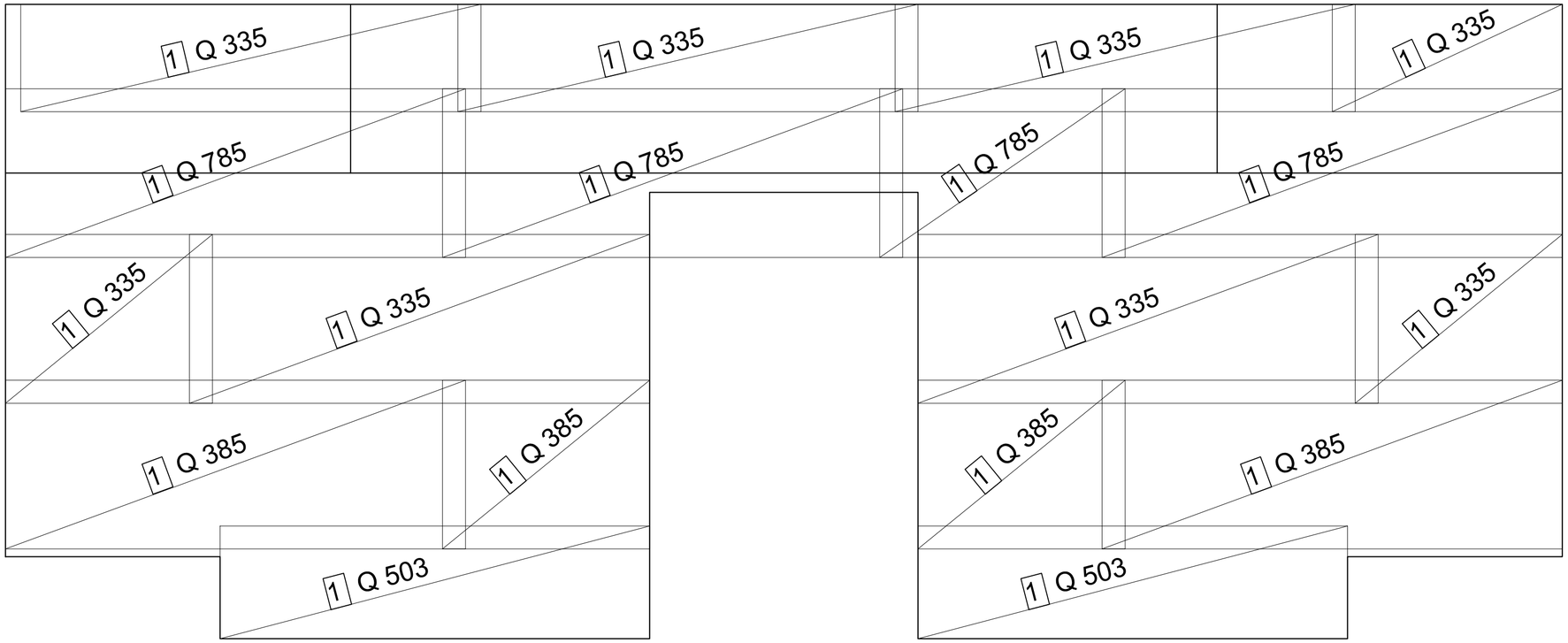

±0,00 = + 123,24 mnv

MODELARCH projektni studio	FAZA PROJEKTA:	Izvedbeni arhitektonsko-građevinski projekt	MEĐUKATNA KONSTRUKCIJA - GORNJA ZONA			
	OBJEKT:	**Dogradnja zgrade jaslica "Dječji vrtić Zeko", Slatina**				
	INVESTITOR:	**Grad Slatina, Trg Sv. Josipa 10, Slatina**				
	LOKACIJA:	**Slatina, Bana Jelačića 25, k.č.br.3616, k.o. Podravska Slatina**				
	DIREKTOR:	Samanta Rešetar, mag.ing.arch.				
	GLAVNI PROJEKTANT:	Samanta Rešetar, mag.ing.arch.	mjerilo	datum	TD	ZOP	list
	PROJEKTANT:	Željko Šaponja, dipl.ing.građ.	1:50	rujan 2020.	60/19-GP	17/19	**14**

PRESJEK HORIZONTALNIH ELEMENATA 1

M 1:100

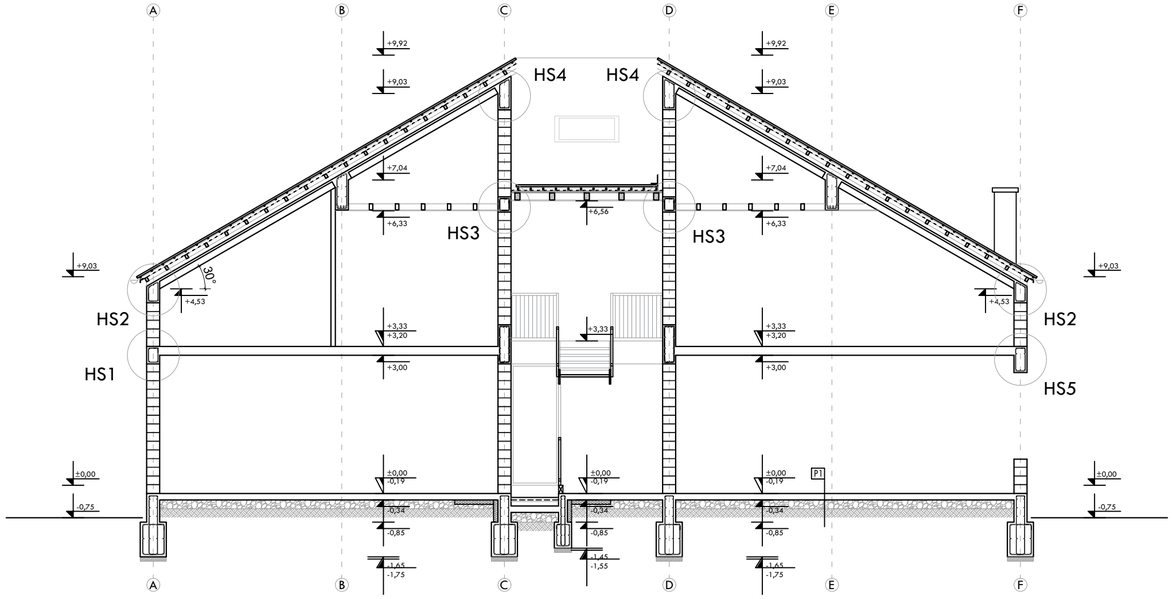

HS1

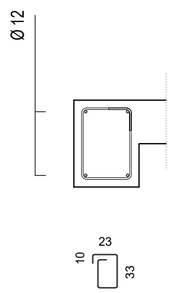

29 Ø 8 L=133cm

HS2

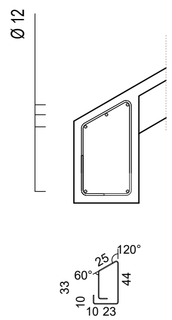

31 Ø 8 L=129cm

HS3

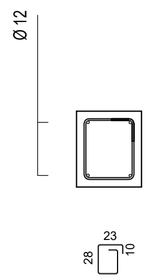

36 Ø 8 L=123cm

HS4

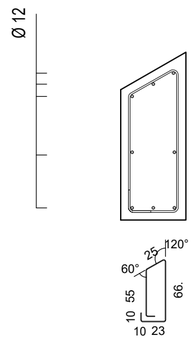

30 Ø 8 - 25 cm L=189cm

HS5

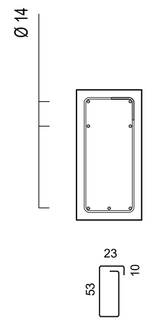

28 Ø 8 L=173cm

±0,00 = + 123,24 mnv

MODELARCH d.o.o. projektni studio Ulica Ivana Gundulića 26, 35000 SLAVONSKI BROD, Croatia	FAZA PROJEKTA:	Izvedbeni arhitektonsko-građevinski projekt	**PRESJEK HORIZONTALNIH ELEMENATA 1**			
	OBJEKT:	**Dogradnja zgrade jaslica "Dječji vrtić Zeko", Slatina**				
	INVESTITOR:	**Grad Slatina, Trg Sv. Josipa 10, Slatina**				
	LOKACIJA:	**Slatina, Bana Jelačića 25, k.č.br.3616, k.o. Podravska Slatina**				
	DIREKTOR:	Samanta Rešetar, mag.ing.arch.				
	GLAVNI PROJEKTANT:	Samanta Rešetar, mag.ing.arch.	mjerilo	datum	TD	ZOP	list
	PROJEKTANT:	Željko Šaponja, dipl.ing.građ.	1:100	rujan 2020.	60/19-GP	17/19	**15**

PRESJEK HORIZONTALNIH ELEMENATA 2

M 1:100

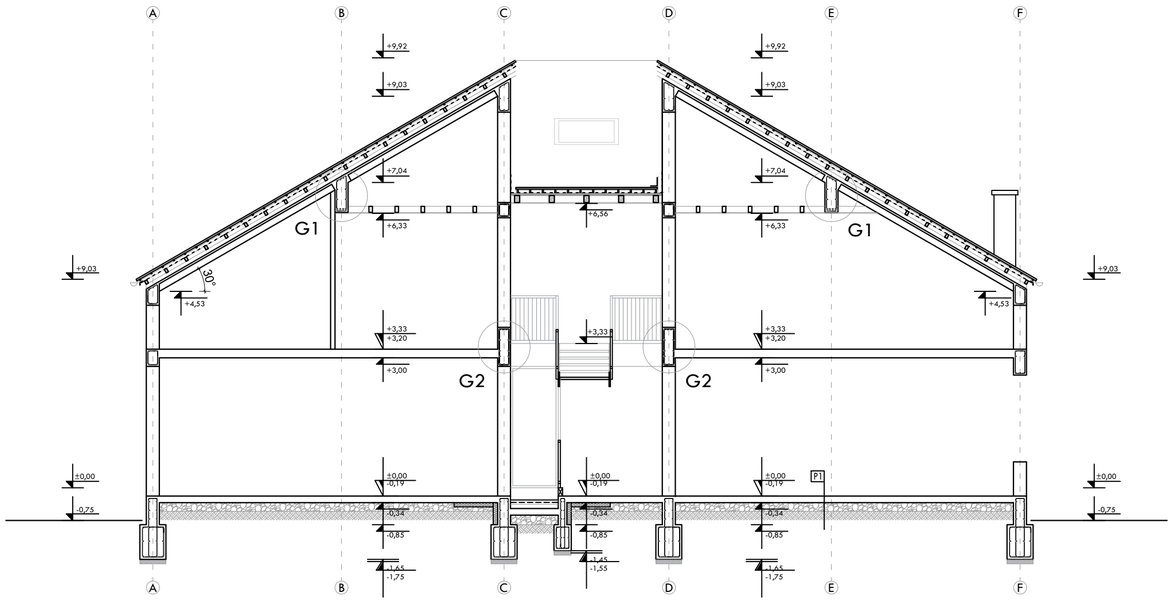

G1

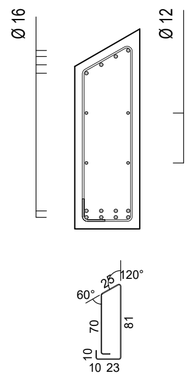

32 Ø 8 L=219cm

G2

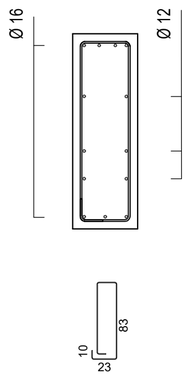

35 Ø 8 L=233cm

±0,00 = + 123,24 mnv

MODELARCHE d.o.o. projektni studio Ul. Vjekoslava Babukića 1a, 31000 Osijek, info@modelarche.hr	FAZA PROJEKTA:	Izvedbeni arhitektonsko-građevinski projekt	**PRESJEK HORIZONTALNIH ELEMENATA 2**			
	OBJEKT:	**Dogradnja zgrade jaslica "Dječji vrtić Zeko", Slatina**				
	INVESTITOR:	**Grad Slatina, Trg Sv. Josipa 10, Slatina**				
	LOKACIJA:	**Slatina, Bana Jelačića 25, k.č.br.3616, k.o. Podravska Slatina**				
	DIREKTOR:	Samanta Rešetar, mag.ing.arch.				
	GLAVNI PROJEKTANT:	Samanta Rešetar, mag.ing.arch.	mjerilo	datum	TD	ZOP	list
	PROJEKTANT:	Željko Šaponja, dipl.ing.građ.	1:100	rujan 2020.	60/19-GP	17/19	**16**

PRESJEK HORIZONTALNIH ELEMENATA 3

M 1:100

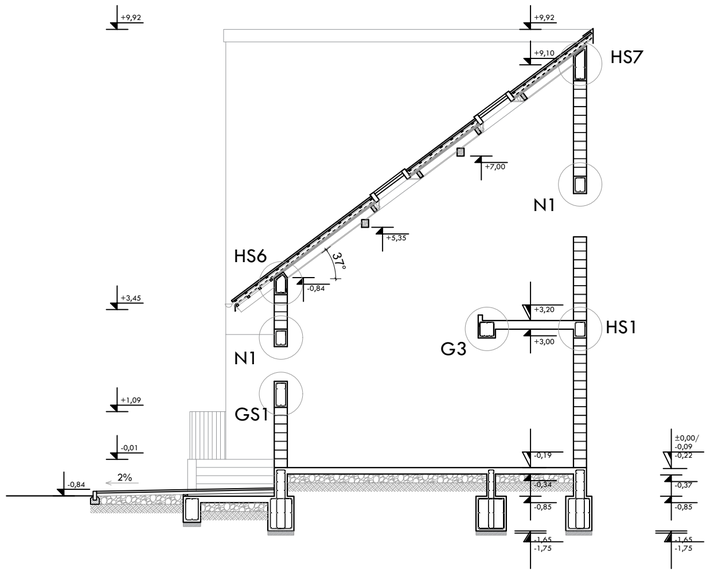

HS1 N1 GS1 HS6 HS7 G3

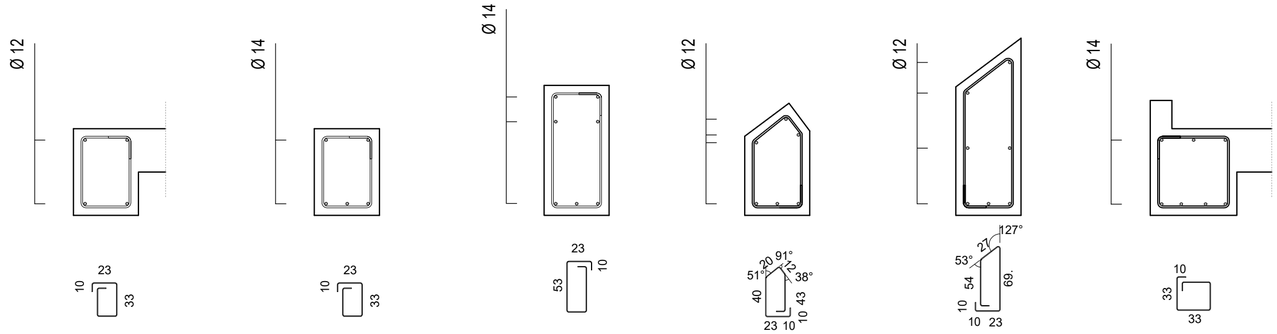

29 Ø 8 L=133cm

29 Ø 8 L=133cm

28 Ø 8 L=173cm

38 Ø 8 L=159cm

37 Ø 8 L=193cm

39 Ø 8 L=153cm

±0,00 = + 123,24 mnv

MODELARCH projektni ured j.d. Slatina, Trg Sv. Josipa 10, info@modelarch.hr	FAZA PROJEKTA:	Izvedbeni arhitektonsko-građevinski projekt	PRESJEK HORIZONTALNIH ELEMENATA 3			
	OBJEKT:	**Dogradnja zgrade jaslica "Dječji vrtić Zeko", Slatina**				
	INVESTITOR:	**Grad Slatina, Trg Sv. Josipa 10, Slatina**				
	LOKACIJA:	**Slatina, Bana Jelačića 25, k.č.br.3616, k.o. Podravska Slatina**				
	DIREKTOR:	Samanta Rešetar, mag.ing.arch.				
	GLAVNI PROJEKTANT:	Samanta Rešetar, mag.ing.arch.	mjerilo	datum	TD	ZOP	list
	PROJEKTANT:	Željko Šaponja, dipl.ing.građ.	1:100	rujan 2020.	60/19-GP	17/19	17

PRESJEK HORIZONTALNIH ELEMENATA 4

M 1:100

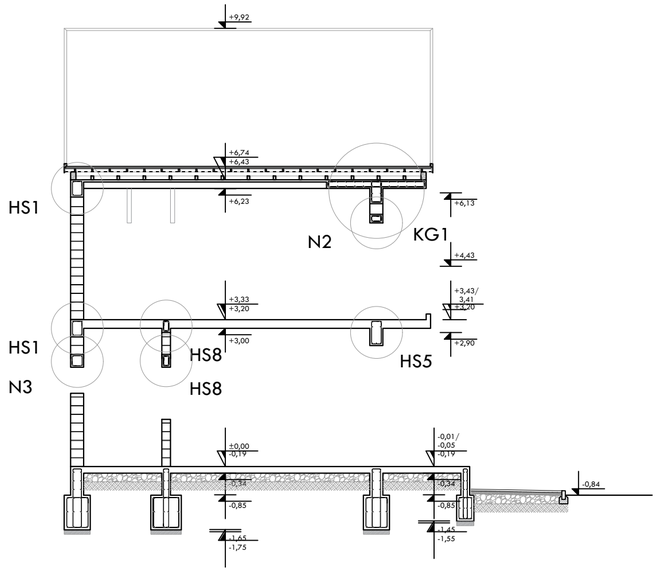

KG1

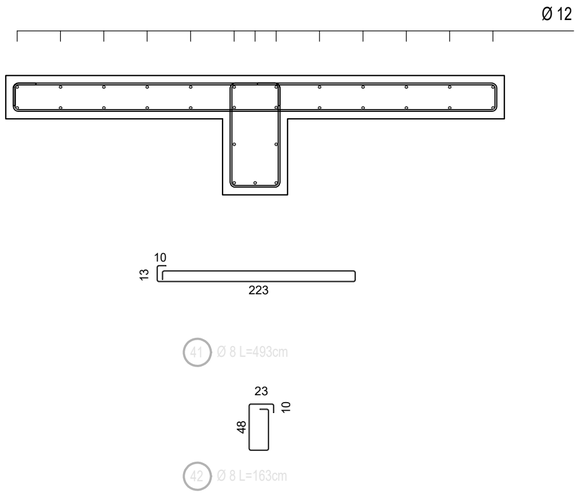

HS5

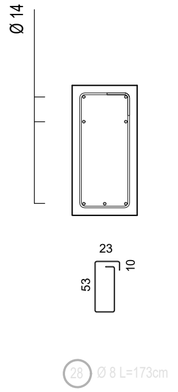

HS8

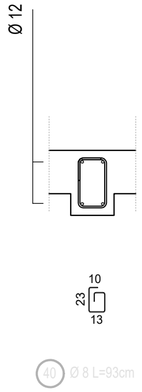

HS1

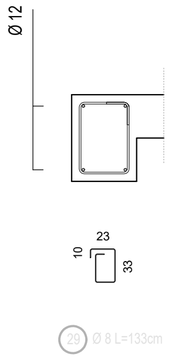

N2

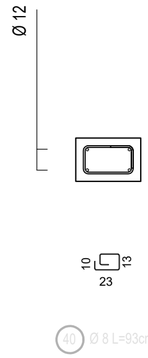

N3

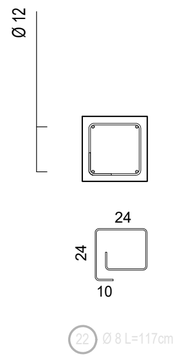

±0,00 = + 123,24 mnv

FAZA PROJEKTA:	Izvedbeni arhitektonsko-građevinski projekt	PRESJEK HORIZONTALNIH ELEMENATA 4				
OBJEKT:	**Dogradnja zgrade jaslica "Dječji vrtić Zeko", Slatina**					
INVESTITOR:	**Grad Slatina, Trg Sv. Josipa 10, Slatina**					
LOKACIJA:	**Slatina, Bana Jelačića 25, k.č.br.3616, k.o. Podravska Slatina**					
DIREKTOR:	Samanta Rešetar, mag.ing.arch.					
GLAVNI PROJEKTANT:	Samanta Rešetar, mag.ing.arch.	mjerilo	datum	TD	ZOP	list
PROJEKTANT:	Željko Šaponja, dipl.ing.građ.	1:100	rujan 2020.	60/19-GP	17/19	**18**

MODELARCH d.o.o. projektni studio
Ul. Ivana Gundulića 2, 33520 Slatina | info@modelarch.hr

GREDE KROVIŠTA

M 1:50

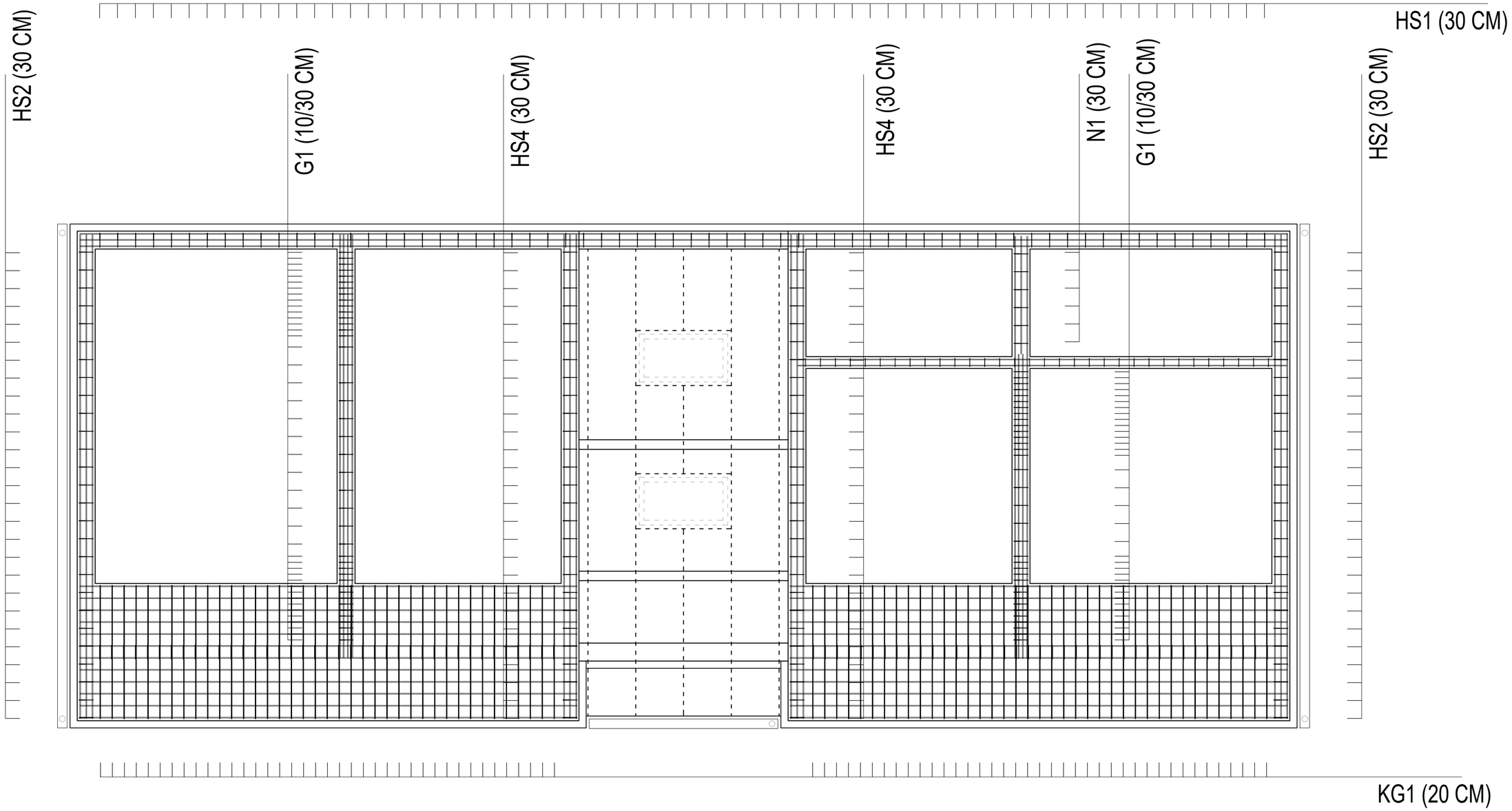

±0,00 = + 123,24 mnv

MODELARCH d.o.o. projektni studio Ul. Vinka Rizmdolija 1, 32000 Vinkovci, info@modelarch.hr	FAZA PROJEKTA:	Izvedbeni arhitektonsko-građevinski projekt	GREDE KROVIŠTA				
	OBJEKT:	**Dogradnja zgrade jaslica "Dječji vrtić Zeko", Slatina**					
	INVESTITOR:	**Grad Slatina, Trg Sv. Josipa 10, Slatina**					
	LOKACIJA:	**Slatina, Bana Jelačića 25, k.č.br.3616, k.o. Podravska Slatina**					
	DIREKTOR:	Samanta Rešetar, mag.ing.arch.					
	GLAVNI PROJEKTANT:	Samanta Rešetar, mag.ing.arch.	mjerilo	datum	TD	ZOP	list
	PROJEKTANT:	Željko Šaponja, dipl.ing.građ.	1:50	rujan 2020.	60/19-GP	17/19	**19**

FERT GREDICE SHEMA

M 1:50

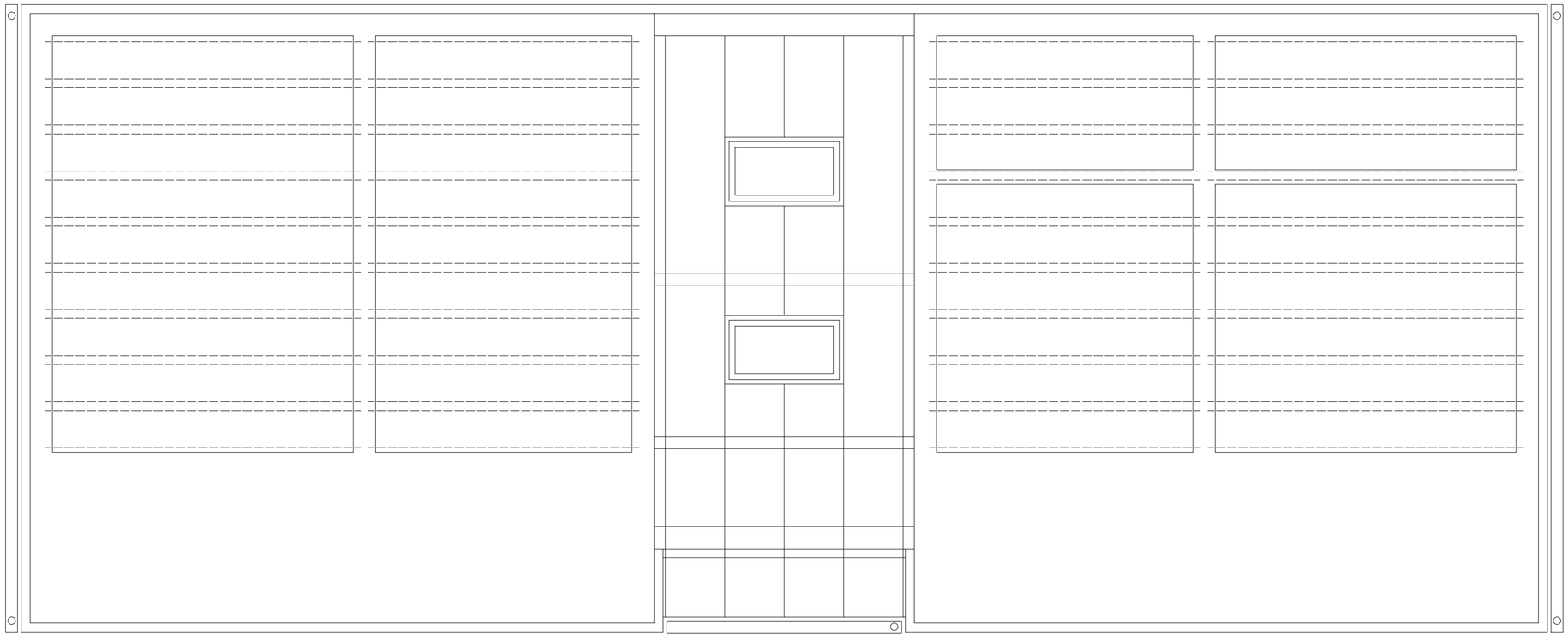

±0,00 = + 123,24 mnv

MODELARCH d.o.o. projektni studio Ul. Vinka Rizmaula 1, 35000 Slavonski Brod	FAZA PROJEKTA:	Izvedbeni arhitektonsko-građevinski projekt	FERT GREDICE SHEMA				
	OBJEKT:	**Dogradnja zgrade jaslica "Dječji vrtić Zeko", Slatina**					
	INVESTITOR:	**Grad Slatina, Trg Sv. Josipa 10, Slatina**					
	LOKACIJA:	**Slatina, Bana Jelačića 25, k.č.br.3616, k.o. Podravska Slatina**					
	DIREKTOR:	Samanta Rešetar, mag.ing.arch.					
	GLAVNI PROJEKTANT:	Samanta Rešetar, mag.ing.arch.	mjerilo	datum	TD	ZOP	list
	PROJEKTANT:	Željko Šaponja, dipl.ing.građ.	1:50	rujan 2020.	60/19-GP	17/19	**20**

KROVNA PLOČA FERT STROPA

M 1:50

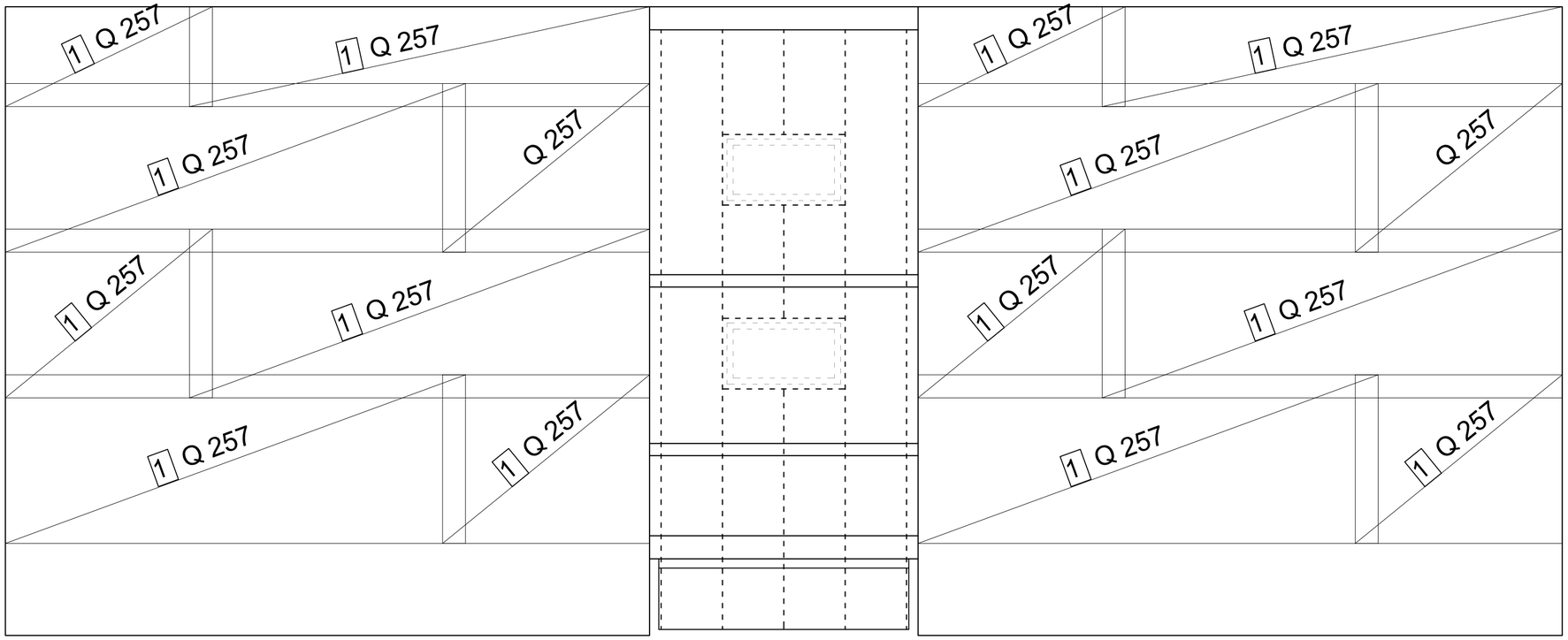

±0,00 = + 123,24 mnv

MODELARCH d.o.o. projektni studio Ul. Vinka Rizmdolija 2, 22000 Šibenik, info@modelarch.hr	FAZA PROJEKTA:	Izvedbeni arhitektonsko-građevinski projekt	KROVNA PLOČA FERT STROPA			
	OBJEKT:	**Dogradnja zgrade jaslica "Dječji vrtić Zeko", Slatina**				
	INVESTITOR:	**Grad Slatina, Trg Sv. Josipa 10, Slatina**				
	LOKACIJA:	**Slatina, Bana Jelačića 25, k.č.br.3616, k.o. Podravska Slatina**				
	DIREKTOR:	Samanta Rešetar, mag.ing.arch.				
	GLAVNI PROJEKTANT:	Samanta Rešetar, mag.ing.arch.	mjerilo	datum	TD	ZOP	list
	PROJEKTANT:	Željko Šaponja, dipl.ing.građ.	1:50	rujan 2020.	60/19-GP	17/19	**21**

Lista šipki sa savijanjem

Poz.	Kom	Ø [mm]	Jedinična dužina [m]	Klasa čelika	Mjere savijanja (van mjerila)	Ukupna dužina [m]	Težina [kg]
1	14	12	3.75	B500B	66. 106 16	52.50	47.83
2	14	10	2.04	B500B	104 50	28.56	18.11
3	14	12	2.04	B500B	50 104	28.56	26.02
4	10	12	4.55	B500B	16 66. 146	45.50	41.45
5	10	10	2.44	B500B	144 50	24.40	15.47
6	10	12	2.44	B500B	50 144	24.40	22.23
7	12	12	4.35	B500B	66. 136 16	52.20	47.55
8	18	12	1.84	B500B	50 84	33.12	30.17
9	18	10	1.84	B500B	50 84	33.12	21.00
10	455	10	2.66	B500B	70 50 13	1210.30	767.33
11	455	8	3.33	B500B	136 20 10	1515.15	613.64
12	135	8	1.81	B500B	10 30 50	244.35	98.96
13	85	10	2.86	B500B	60 13 70	243.10	154.12
14	135	8	2.73	B500B	116 10 10	358.55	145.21
15	85	8	3.33	B500B	136 10 10	283.05	114.64
16	90	8	2.21	B500B	10 30 70	198.9	80.55
17	116	12	2.55	B500B	35 220	295.80	269.47
18	195	12	12.00	B500B	1200	2340.00	2131.74
19	150	8	12.00	B500B	1200	1800.00	729.00
20	20	14	12.00	B500B	1200	240.00	298.08
21	16	14	7.00	B500B	700	112.00	139.10
22	18	16	7.15	B500B	715	128.70	208.62
23	6	16	12.00	B500B	1200	72.00	116.71
24	45	12	8.00	B500B	800	360.00	327.96
25	180	8	1.47	B500B	39 24 10	264.60	107.16
26	180	8	1.14	B500B	10 10 23 20 22 23 12 11	205.20	83.11
27	350	8	1.17	B500B	24 10 24	409.50	165.85
28	90	8	1.73	B500B	10 23 53	155.70	63.06
29	85	8	1.33	B500B	33 23 10	113.05	45.79
30	65	8	1.89	B500B	11 66. 35 23 23 55 10	122.85	49.75
31	65	8	1.29	B500B	11 44 35 23 23 33 10	83.85	33.96
32	80	8	2.19	B500B	11 81 35 23 23 70 10	175.20	70.96
33	6	16	4.00	B500B	30 94 36 21 270	24.00	38.90
34	16	8	1.93	B500B	10 23 63	30.88	12.51
35	50	8	2.33	B500B	83 23 10	116.50	47.18
36	80	8	1.23	B500B	23 10 28	98.40	39.85
37	15	8	1.93	B500B	69. 35 23 23 54 10	28.95	11.72

MODELARCH projektni ured j.d. Ivana Mažuranića 2, 32100 Vinkovci, www.modelarch.hr	FAZA PROJEKTA:	Izvedbeni arhitektonsko-građevinski projekt	ISKAZ ARMATURE 1			
	OBJEKT:	**Dogradnja zgrade jaslica "Dječji vrtić Zeko", Slatina**				
	INVESTITOR:	**Grad Slatina, Trg Sv. Josipa 10, Slatina**				
	LOKACIJA:	**Slatina, Bana Jelačića 25, k.č.br.3616, k.o. Podravska Slatina**				
	DIREKTOR:	Samanta Rešetar, mag.ing.arch.				
	GLAVNI PROJEKTANT:	Samanta Rešetar, mag.ing.arch.	mjerilo	datum	TD	ZOP	list
	PROJEKTANT:	Željko Šaponja, dipl.ing.građ.		rujan 2020.	60/19-GP	17/19	22

Poz.	Kom	Ø [mm]	Jedinična dužina [m]	Klasa čelika	Mjere savijanja (van mjerila)	Ukupna dužina [m]	Težina [kg]
38	15	8	1.59	B500B	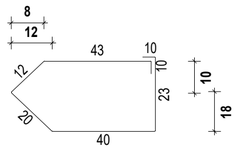	23.85	9.66
39	25	8	1.53	B500B	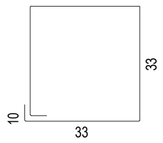	38.25	15.49
40	90	8	0.93	B500B	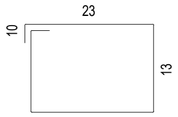	83.70	33.90
41	75	8	4.93	B500B		369.75	149.75
42	75	8	1.63	B500B	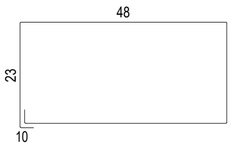	122.25	49.51
43	58	12	9.00	B500B	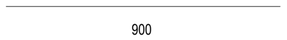	522.00	475.54

Uk. težina [kg]: B500B 7968.61

Iskaz mreža - Savijanje

Poz.	Komad	Oznaka mreže.	Kotirani oblik savijanja (van mjerila)	Dužina [m]	Širina [m]	Težina [kg]
1	8	Q 257	220	6.000	2.200	440.00
2	37	Q 283	220	6.000	2.200	2188.55
3	9	Q 335	220	6.000	2.200	648.00
4	7	Q 385	220	6.000	2.200	564.20
5	4	Q 503	220	6.000	2.200	424.00
6	4	Q 785	220	6.000	2.200	658.00

Uk. težina [kg]: 4922.75

MODELARCH d.o.o. Ul. Ivana G. Kovačića 1, 31551 Putnikovo Selo, e-mail: modelarch@gmail.com	FAZA PROJEKTA:	Izvedbeni arhitektonsko-građevinski projekt	ISKAZ ARMATURE 2				
	OBJEKT:	**Dogradnja zgrade jaslica "Dječji vrtić Zeko", Slatina**					
	INVESTITOR:	**Grad Slatina, Trg Sv. Josipa 10, Slatina**					
	LOKACIJA:	**Slatina, Bana Jelačića 25, k.č.br.3616, k.o. Podravska Slatina**					
	DIREKTOR:	Samanta Rešetar, mag.ing.arch.					
	GLAVNI PROJEKTANT:	Samanta Rešetar, mag.ing.arch.	mjerilo	datum	TD	ZOP	list
	PROJEKTANT:	Željko Šaponja, dipl.ing.građ.		rujan 2020.	60/19-GP	17/19	23

TLOCRT PRIZEMLJA

M 1:100

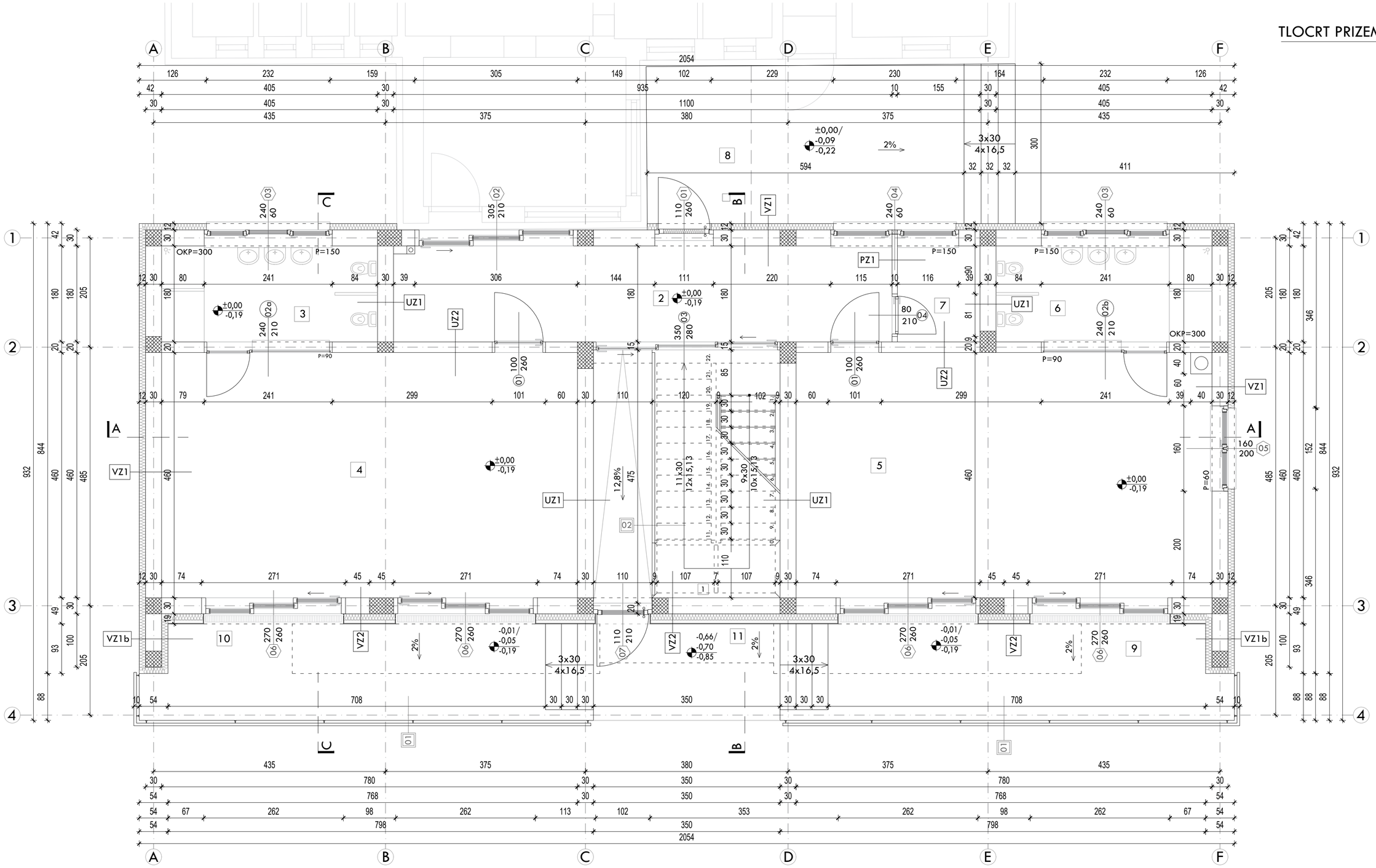

1	STUBIŠTE I RAMPA / ker. pločice protuklizne	P= 16,80 m²
2	HODNIK / ker. pločice	P= 16,77 m²
3	SANITARIJE / ker. pločice	P= 7,29 m²
4	GRUPNA SOBA / poliuretanski pod	P= 35,88 m²
5	GRUPNA SOBA / poliuretanski pod	P= 35,88 m²
6	SANITARIJE / ker. pločice	P= 7,29 m²
7	OSTAVA / ker. pločice	P= 2,79 m²
8	ULAZ / ker. pločice	P= 20,47 m²
9	TERASA / ker. pločice protuklizne	P= 15,47 m²
10	TERASA / ker. pločice protuklizne	P= 15,47 m²
11	NATKRIVENI ULAZ/ ker. pločice protuklizne	P= 6,58 m²

NETO POVRŠINA_prizemlje	P= 180,69 m²
GRAĐEVINSKA BRUTO POVRŠINA_prizemlje	P= 153,90 m²
TLOCRTNA POVRŠINA_prizemlje	P= 207,87 m²

POPIS SLOJEVA KONSTRUKCIJE

VZ1 VANJSKI ZID — 43,5 cm

- VAPNENO-CEMENTNA ŽBUKA	2,0 cm
- BLOK OPEKA	29,0 cm
- T.I. - FASADNE PLOČE MW	12,0 cm
- POLIMERCEMENTNA ŽBUKA SA STAKLENOM MREŽICOM	0,3 cm
- ZAVRŠNA TANKOSLOJNA FASADNA ŽBUKA	0,2 cm

VZ1b VANJSKI ZID — 54,0 cm

- ZAVRŠNA TANKOSLOJNA FASADNA ŽBUKA	0,2 cm
- POLIMERCEMENTNA ŽBUKA SA STAKLENOM MREŽICOM	0,3 cm
- T.I. - FASADNE PLOČE MW	12,0 cm
- BLOK OPEKA	29,0 cm
- T.I. - FASADNE PLOČE MW	12,0 cm
- POLIMERCEMENTNA ŽBUKA SA STAKLENOM MREŽICOM	0,3 cm
- ZAVRŠNA TANKOSLOJNA FASADNA ŽBUKA	0,2 cm

VZ2 VANJSKI ZID — 49,8 cm

- VAPNENO-CEMENTNA ŽBUKA	2,0 cm
- BLOK OPEKA	29,0 cm
- T.I. - FASADNE PLOČE MW S KAŠIRANOM KIŠNOM BRANOM - PAROPROPUSNOM I VODONEPROPUSNOM FOLIJOM	12,0 cm
- VENTILIRANI SLOJ ZRAKA IZMEĐU VERTIKALNE POTKONSTRUKCIJE ZA NOŠENJE ZAVRŠNE OBLOGE	6,0 cm
- ZAVRŠNA FASADNA OBLOGA- HPL PLOČE	0,8 cm

UZ1 UNUTARNJI ZID — 33,0 cm

- PRODUŽNA ŽBUKA	2,0 cm
- BLOK OPEKA	29,0 cm
- PRODUŽNA ŽBUKA	2,0 cm

UZ2 UNUTARNJI ZID — 23,0 cm

- PRODUŽNA ŽBUKA	2,0 cm
- BLOK OPEKA	19,0 cm
- PRODUŽNA ŽBUKA	2,0 cm

PZ1 PREGRADNI ZID — 14,0 cm

- PRODUŽNA ŽBUKA	2,0 cm
- PREGRADNI OPEKARSKI ŠUPLJI BLOK	10,0 cm
- PRODUŽNA ŽBUKA	2,0 cm

±0,00 = + 123,24 mnv

MODELARCHI d.o.o. projektni studio Vukovarska 3, 35211 Vrbje, info@modelarchi.hr

FAZA PROJEKTA:	Izvedbeni arhitektonski projekt	TLOCRT PRIZEMLJA				
OBJEKT:	**Dogradnja zgrade jaslica "Dječji vrtić Zeko", Slatina**					
INVESTITOR:	**Grad Slatina, Trg Sv. Josipa 10, Slatina**					
LOKACIJA:	**Slatina, Bana Jelačića 25, k.č.br.3616, k.o. Podravska Slatina**					
DIREKTOR:	Samanta Rešetar, mag.ing.arch.					
GLAVNI PROJEKTANT:	Samanta Rešetar, mag.ing.arch.	mjerilo	datum	TD	ZOP	list
PROJEKTANT:	Samanta Rešetar, mag.ing.arch.	1:50	rujan 2020.	17/19-AP	17/19	23

TLOCRT POTKROVLJA

M 1:100

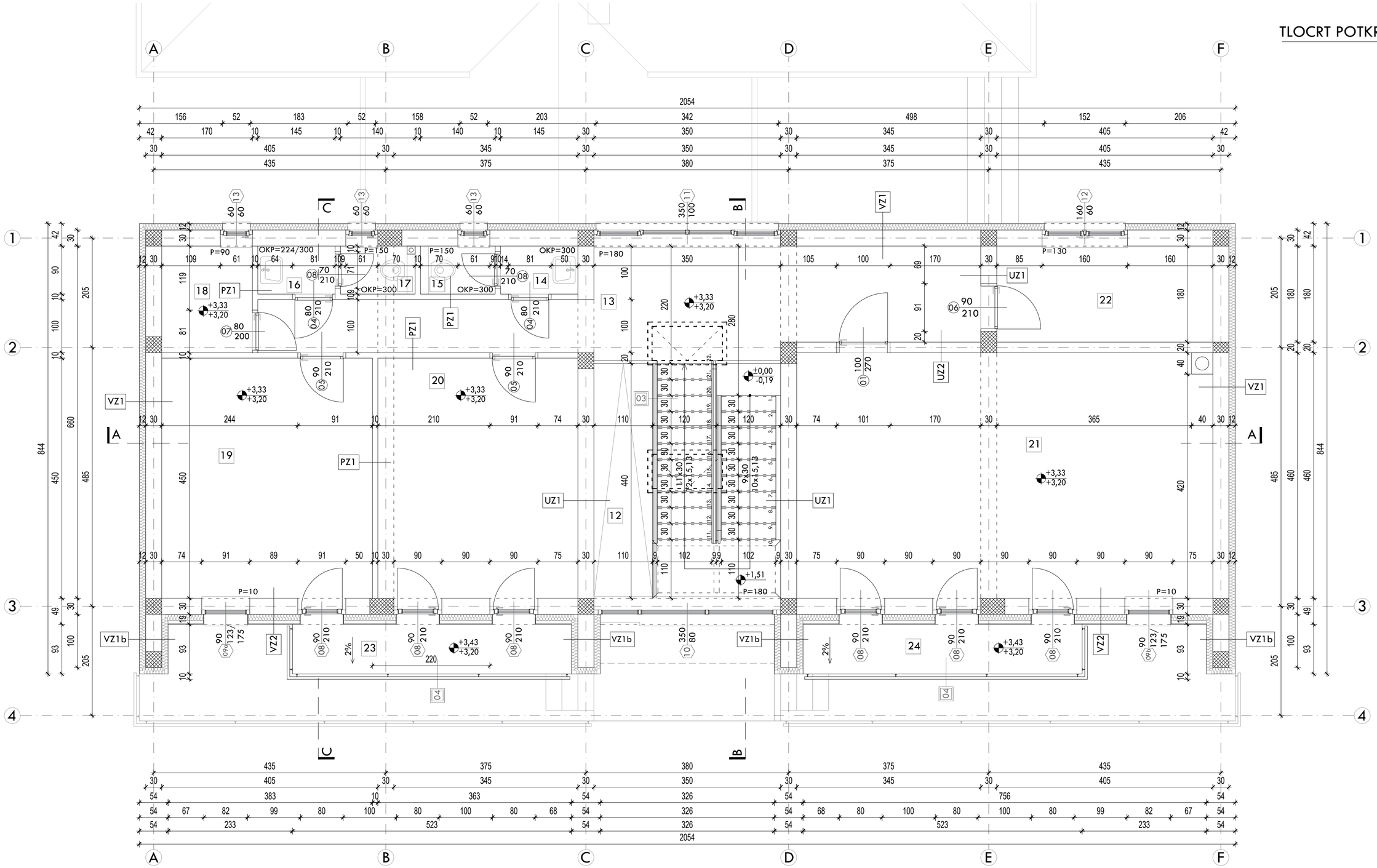

12	STUBIŠTE / drvena gazišta	P= 9,71 m²
13	HODNIK I ARHIVA/ parket	P= 20,75 m²
14	PREDPROSTOR ŽENSKOG WC-A / ker. pločice	P= 1,31 m²
15	ŽENSKI WC / ker. pločice	P= 1,26 m²
16	PREDPROSTOR MUŠKOG WC-A/ ker. pločice	P= 1,31 m²
17	MUŠKI WC / ker. pločice	P= 1,24 m²
18	OSTAVA / ker. pločice	P= 3,40 m²
19	URED / parket	P= 17,78 m²
20	URED/ parket	P= 16,88 m²
21	MULTIFUNKCIONALNA DVORANA / parket	P= 35,88 m²
22	OSTAVA/ ker. pločice	P= 7,29 m²
23	BALKON/ ker. pločice protuklizne	P= 5,23 m²
24	BALKON/ ker. pločice protuklizne	P= 5,23 m²
	NETO POVRŠINA_potkrovlja	P= 127,27 m²
	GRAĐEVINSKA BRUTO POVRŠINA_potkrovlja	P= 127,13 m²
	TLOCRTNA POVRŠINA_potkrovlje	P= 165,44 m²

POPIS SLOJEVA KONSTRUKCIJE

VZ1 VANJSKI ZID — 43,5 cm

- VAPNENO-CEMENTNA ŽBUKA — 2,0 cm
- BLOK OPEKA — 29,0 cm
- T.I. - FASADNE PLOČE MW — 12,0 cm
- POLIMERCEMENTNA ŽBUKA SA STAKLENOM MREŽICOM — 0,3 cm
- ZAVRŠNA TANKOSLOJNA FASADNA ŽBUKA — 0,2 cm

VZ1b VANJSKI ZID — 54,0 cm

- ZAVRŠNA TANKOSLOJNA FASADNA ŽBUKA — 0,2 cm
- POLIMERCEMENTNA ŽBUKA SA STAKLENOM MREŽICOM — 0,3 cm
- T.I. - FASADNE PLOČE MW — 12,0 cm
- POROBETONSKI BLOK — 29,0 cm
- T.I. - FASADNE PLOČE MW — 12,0 cm
- POLIMERCEMENTNA ŽBUKA SA STAKLENOM MREŽICOM — 0,3 cm
- ZAVRŠNA TANKOSLOJNA FASADNA ŽBUKA — 0,2 cm

VZ2 VANJSKI ZID — 49,8 cm

- VAPNENO-CEMENTNA ŽBUKA — 2,0 cm
- BLOK OPEKA — 29,0 cm
- T.I. - FASADNE PLOČE MW S KAŠIRANOM KIŠNOM BRANOM - PAROPROPUSNOM I VODONEPROPUSNOM FOLIJOM — 12,0 cm
- VENTILIRANI SLOJ ZRAKA IZMEĐU VERTIKALNE POTKONSTRUKCIJE ZA NOŠENJE ZAVRŠNE OBLOGE — 6,0 cm
- ZAVRŠNA FASADNA OBLOGA- HPL PLOČE — 0,8 cm

UZ1 UNUTARNJI ZID — 33,0 cm

- PRODUŽNA ŽBUKA — 2,0 cm
- BLOK OPEKA — 29,0 cm
- PRODUŽNA ŽBUKA — 2,0 cm

UZ2 UNUTARNJI ZID — 23,0 cm

- PRODUŽNA ŽBUKA — 2,0 cm
- BLOK OPEKA — 19,0 cm
- PRODUŽNA ŽBUKA — 2,0 cm

PZ1 PREGRADNI ZID — 14,0 cm

- PRODUŽNA ŽBUKA — 2,0 cm
- PREGRADNI OPEKARSKI ŠUPLJI BLOK — 10,0 cm
- PRODUŽNA ŽBUKA — 2,0 cm

±0,00 = + 123,24 mnv

FAZA PROJEKTA:	Izvedbeni arhitektonski projekt	TLOCRT POTKROVLJA				
OBJEKT:	**Dogradnja zgrade jaslica "Dječji vrtić Zeko", Slatina**					
INVESTITOR:	**Grad Slatina, Trg Sv. Josipa 10, Slatina**					
LOKACIJA:	**Slatina, Bana Jelačića 25, k.č.br.3616, k.o. Podravska Slatina**					
DIREKTOR:	Samanta Rešetar, mag.ing.arch.					
GLAVNI PROJEKTANT:	Samanta Rešetar, mag.ing.arch.	mjerilo	datum	TD	ZOP	list
PROJEKTANT:	Samanta Rešetar, mag.ing.arch.	1:50	rujan 2020.	17/19-AP	17/19	24

MODELARCH d.o.o. projekti tvrtke
Ulica Ivana Trnskog 5, 31000 Osijek

TLOCRT KROVIŠTA

M 1:100

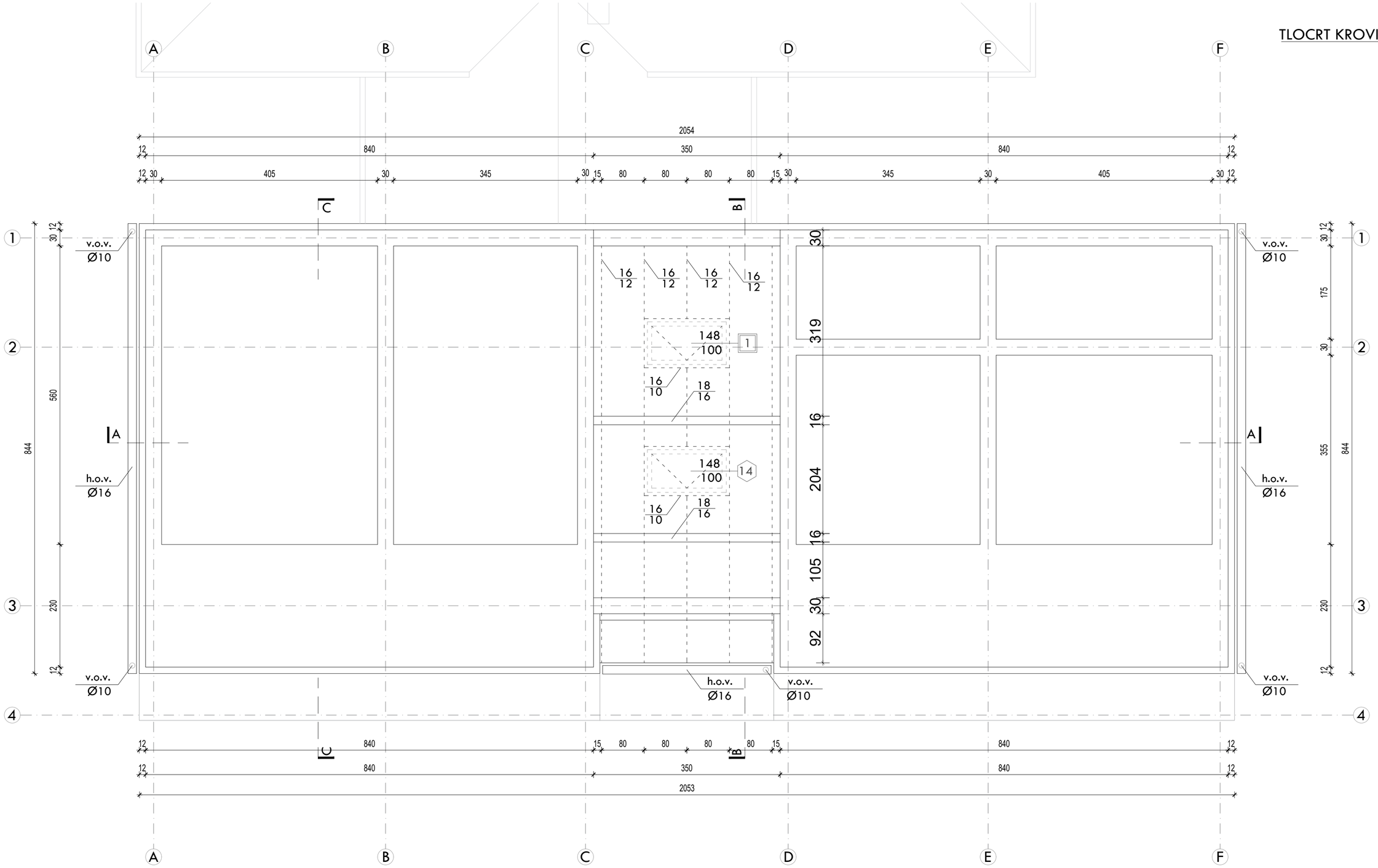

±0,00 = + 123,24 mnv

FAZA PROJEKTA:	Izvedbeni arhitektonski projekt	TLOCRT KROVIŠTA				
OBJEKT:	**Dogradnja zgrade jaslica "Dječji vrtić Zeko", Slatina**					
INVESTITOR:	**Grad Slatina, Trg Sv. Josipa 10, Slatina**					
LOKACIJA:	**Slatina, Bana Jelačića 25, k.č.br.3616, k.o. Podravska Slatina**					
DIREKTOR:	Samanta Rešetar, mag.ing.arch.					
GLAVNI PROJEKTANT:	Samanta Rešetar, mag.ing.arch.	mjerilo	datum	TD	ZOP	list
PROJEKTANT:	Samanta Rešetar, mag.ing.arch.	1:50	rujan 2020.	17/19-AP	17/19	25

MODELARCH d.o.o. projektni ured
Ivanić-Grad, Sv. Florijan 1, tel/fax: 01/2831-111

PRESJEK A-A

M 1:100

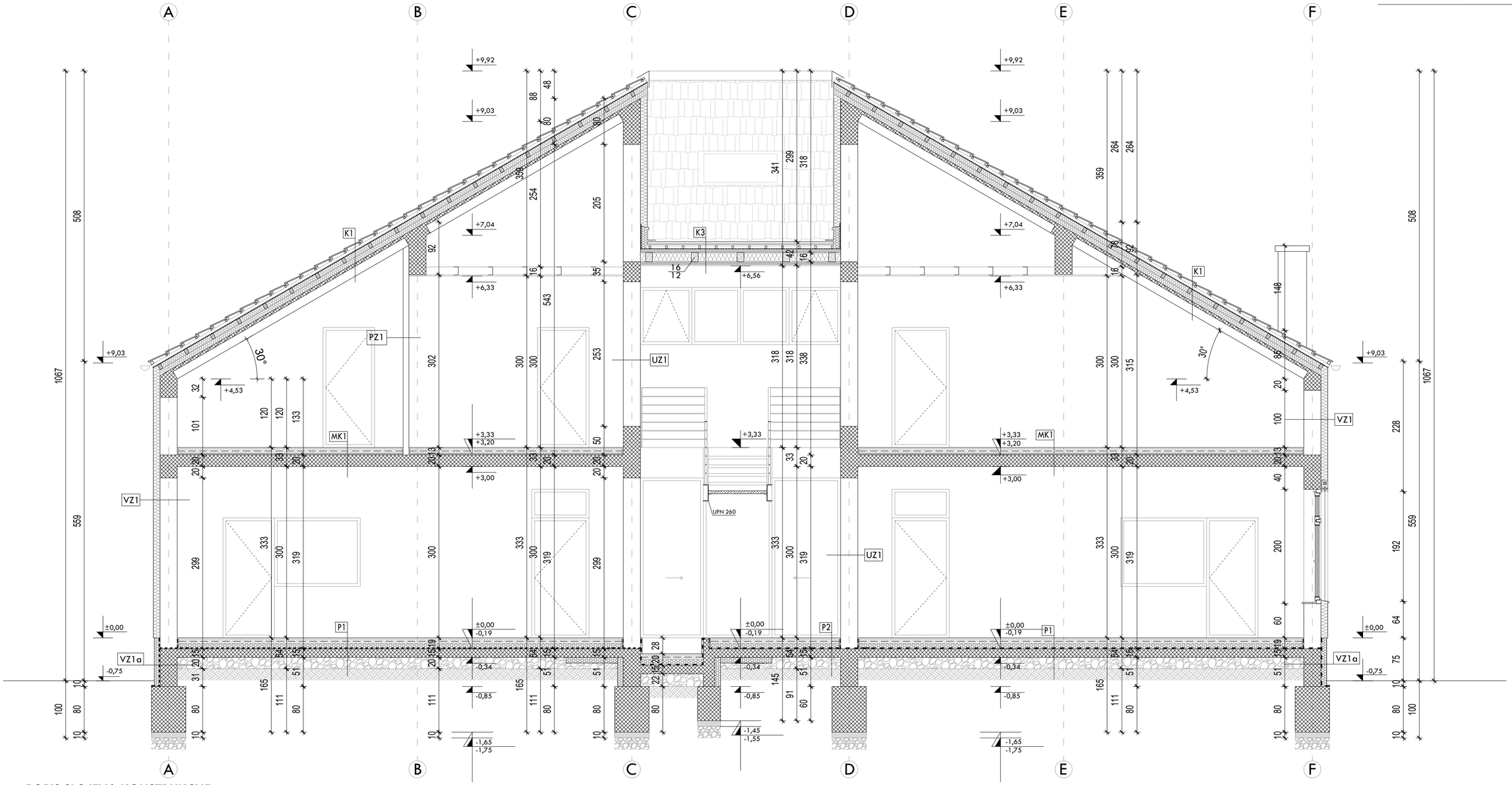

POPIS SLOJEVA KONSTRUKCIJE

K1 KOSI KROV NAGIBA 30° — 52,0 cm

- ZAVRŠNA KROVNA OBLOGA - BIBER CRIJEP	3,0 cm
- DRVENE LETVE 5x3 cm	3,0 cm
- DRVENE KONTRALETVE 3x5 cm	5,0 cm
- KIŠNA BRANA - PAROPROPUSNA I VODONEPROPUSNA FOLIJA KAO REZERVNA HIDROIZOLACIJA	1,0 cm
- T.I. - MINERALNA VUNA IZMEĐU ROŠTILJA DRVENIH GREDICA	18,0 cm
- PARNA BRANA - PE FOLIJA	-
- POLUMONTAŽNA KOSA STROPNA FERT PLOČA (16+4 cm)	0,0 cm
- OŽBUKANI PODGLED STROPA - PRODUŽNA ŽBUKA	2,0 cm

K3 KOSI KROV NAGIBA 37° — 64,5 cm

- ZAVRŠNA KROVNA OBLOGA - BIBER CRIJEP	3,0 cm
- DRVENE LETVE 5x3 cm	3,0 cm
- DRVENE KONTRALETVE 3x5 cm	5,0 cm
- KIŠNA BRANA - PAROPROPUSNA I VODONEPROPUSNA FOLIJA KAO REZERVNA HIDROIZOLACIJA	1,0 cm
- PUNOPLOŠNA OPLATA - OSB PLOČE	1,8 cm
- T.I. - MINERALNA VUNA IZMEĐU DRVENIH GREDICA POLOŽENIH OKOMITO NA ROGOVE	4,0 cm
- T.I. - MINERALNA VUNA IZMEĐU DRVENIH ROGOVA	16,0 cm
- PARNA BRANA - PE FOLIJA	-
- T.I. - MINERALNA VUNA IZMEĐU DRVENIH GREDICA PRIČVRŠĆENIH OKOMITO NA ROGOVE	4,0 cm
- GIPSKARTONSKE PLOČE PRIČVRŠĆENE ZA ROGOVE	1,25 cm

MK1 MEĐUKATNA KONSTRUKCIJA — 34,0 cm

- PARKET LIJEPLJEN ZA PODLOGU	2,5 cm
- LAGANO ARMIRAN CEMENTNI ESTRIH	8,0 cm
- PE FOLIJA ZA ZAŠTITU Z.I.	-
- Z.I. - ELASTIFICIRANI POLISTIREN EPS-T ZA PRIGUŠENJE TOPOTA	3,0 cm
- AB STROPNA PLOČA	20,0 cm
- ZAGLAĐENI PODGLED STROPA - GLETANO	0,5 cm

VZ1 VANJSKI ZID — 43,5 cm

- VAPNENO-CEMENTNA ŽBUKA	2,0 cm
- BLOK OPEKA	29,0 cm
- T.I. - FASADNE PLOČE MW	12,0 cm
- POLIMERCEMENTNA ŽBUKA SA STAKLENOM MREŽICOM	0,3 cm
- ZAVRŠNA TANKOSLOJNA FASADNA ŽBUKA	0,2 cm

VZ1a VANJSKI NADTEMELJNI ZID - SOKL — 40,5 cm

- AB NADTEMELJNI ZID	30,0 cm
- T.I. - PLOČE EKSTRUDIRANOG POLISTIRENA XPS-a	10,0 cm
- POLIMERCEMENTNA ŽBUKA SA STAKLENOM MREŽICOM	0,3 cm
- ZAVRŠNA TANKOSLOJNA FASADNA ŽBUKA	0,2 cm

P1 POD NA TLU — 53,5 cm

- LIJEVANA POLIURETANSKA ANTISTRES PODLOGA	1,5 cm
- LAGANO ARMIRAN CEMENTNI ESTRIH	8,0 cm
- PE FOLIJA ZA ZAŠTITU T.I.	-
- T.I. - PLOČE EKSTRUDIRANOG POLISTIRENA - XPS-a S RUBNIM PREKLOPIMA	8,0 cm
- HI - BITUMENSKE TRAKE U 3 SLOJA	1,0 cm
- AB PODNA PLOČA	15,0 cm
- SLOJ NABIJENOG ŠLJUNKA	20,0 cm
- NABIJENI SLOJ ZEMLJE	-

P2 POD NA TLU — 53,5 cm

- KERAMIČKE PLOČICE LIJEPLJENJE FLEKSIBILNIM GRAĐEVINSKIM LJEPILOM	1,5 cm
- LAGANO ARMIRAN CEMENTNI ESTRIH	8,0 cm
- PE FOLIJA ZA ZAŠTITU T.I.	-
- T.I.- - PLOČE EKSTRUDIRANOG POLISTIRENA - XPS-a S RUBNIM PREKLOPIMA	8,0 cm
- HI - BITUMENSKE TRAKE U 3 SLOJA	1,0 cm
- AB PODNA PLOČA	15,0 cm
- SLOJ NABIJENOG ŠLJUNKA	20,0 cm
- NABIJENI SLOJ ZEMLJE	-

UZ1 UNUTARNJI ZID — 33,0 cm

- PRODUŽNA ŽBUKA	2,0 cm
- BLOK OPEKA	29,0 cm
- PRODUŽNA ŽBUKA	2,0 cm

PZ1 PREGRADNI ZID — 14,0 cm

- PRODUŽNA ŽBUKA	2,0 cm
- PREGRADNI OPEKARSKI ŠUPLJI BLOK	10,0 cm
- PRODUŽNA ŽBUKA	2,0 cm

±0,00 = + 123,24 mnv

MODELARCH d.o.o. ARHITEKTURA I projektni studio

FAZA PROJEKTA:	Izvedbeni arhitektonski projekt	PRESJEK A-A				
OBJEKT:	**Dogradnja zgrade jaslica "Dječji vrtić Zeko", Slatina**					
INVESTITOR:	**Grad Slatina, Trg Sv. Josipa 10, Slatina**					
LOKACIJA:	**Slatina, Bana Jelačića 25, k.č.br.3616, k.o. Podravska Slatina**					
DIREKTOR:	Samanta Rešetar, mag.ing.arch.					
GLAVNI PROJEKTANT:	Samanta Rešetar, mag.ing.arch.	mjerilo	datum	TD	ZOP	list
PROJEKTANT:	Samanta Rešetar, mag.ing.arch.	1:50	rujan 2020.	17/19-AP	17/19	26

PRESJEK B-B

M 1:100

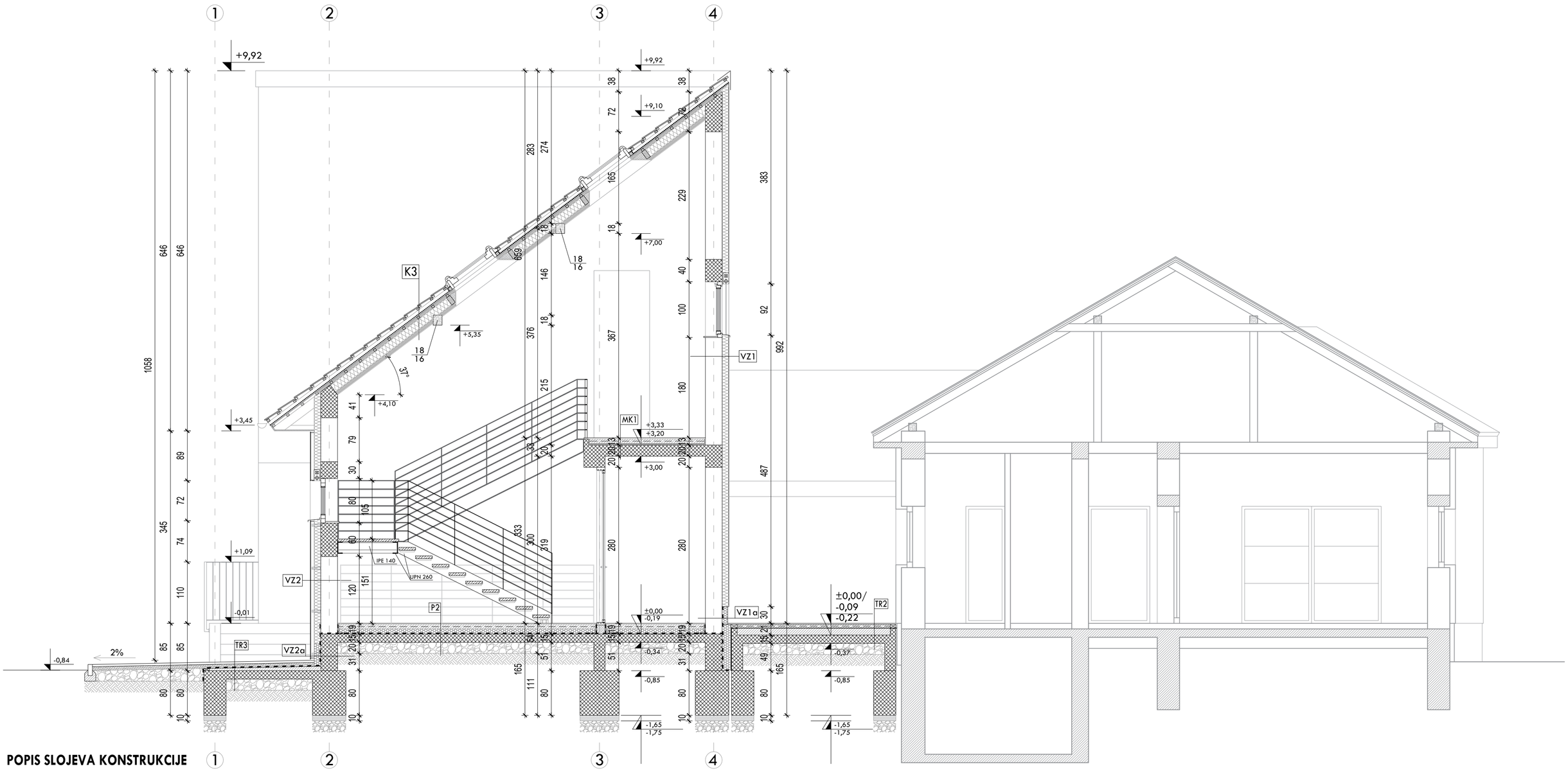

POPIS SLOJEVA KONSTRUKCIJE

K3 KOSI KROV NAGIBA 37° — 64,5 cm
- ZAVRŠNA KROVNA OBLOGA - BIBER CRIJEP — 3,0 cm
- DRVENE LETVE 5x3 cm — 3,0 cm
- DRVENE KONTRALETVE 3x5 cm — 5,0 cm
- KIŠNA BRANA - PAROPROPUSNA I VODONEPROPUSNA FOLIJA KAO REZERVNA HIDROIZOLACIJA — 1,0 cm
- PUNOPLOŠNA OPLATA - OSB PLOČE — 1,8 cm
- T.I. - MINERALNA VUNA IZMEĐU DRVENIH GREDICA POLOŽENIH OKOMITO NA ROGOVE — 4,0 cm
- T.I. - MINERALNA VUNA IZMEĐU DRVENIH ROGOVA — 16,0 cm
- PARNA BRANA - PE FOLIJA — -
- T.I. - MINERALNA VUNA IZMEĐU DRVENIH GREDICA PRIČVRŠĆENIH OKOMITO NA ROGOVE — 4,0 cm
- GIPSKARTONSKE PLOČE PRIČVRŠĆENE ZA ROGOVE — 1,25 cm

MK1 MEĐUKATNA KONSTRUKCIJA — 34,0 cm
- PARKET LIJEPLJEN ZA PODLOGU — 2,5 cm
- LAGANO ARMIRAN CEMENTNI ESTRIH — 8,0 cm
- PE FOLIJA ZA ZAŠTITU Z.I. — -
- Z.I. - ELASTIFICIRANI POLISTIREN EPS-T ZA PRIGUŠENJE TOPOTA — 3,0 cm
- AB STROPNA PLOČA — 20,0 cm
- ZAGLAĐENI PODGLED STROPA - GLETANO — 0,5 cm

VZ1 VANJSKI ZID — 43,5 cm
- VAPNENO-CEMENTNA ŽBUKA — 2,0 cm
- BLOK OPEKA — 29,0 cm
- T.I. - FASADNE PLOČE MW — 12,0 cm
- POLIMERCEMENTNA ŽBUKA SA STAKLENOM MREŽICOM — 0,3 cm
- ZAVRŠNA TANKOSLOJNA FASADNA ŽBUKA — 0,2 cm

VZ1a VANJSKI NADTEMELJNI ZID - SOKL — 40,5 cm
- AB NADTEMELJNI ZID — 30,0 cm
- T.I. - PLOČE EKSTRUDIRANOG POLISTIRENA XPS-a — 10,0 cm
- POLIMERCEMENTNA ŽBUKA SA STAKLENOM MREŽICOM — 0,3 cm
- ZAVRŠNA TANKOSLOJNA FASADNA ŽBUKA — 0,2 cm

VZ2 VANJSKI ZID — 49,8 cm
- VAPNENO-CEMENTNA ŽBUKA — 2,0 cm
- BLOK OPEKA — 29,0 cm
- T.I. - FASADNE PLOČE MW S KAŠIRANOM KIŠNOM BRANOM - PAROPROPUSNOM I VODONEPROPUSNOM FOLIJOM — 12,0 cm
- VENTILIRANI SLOJ ZRAKA IZMEĐU VERTIKALNE POTKONSTRUKCIJE ZA NOŠENJE ZAVRŠNE OBLOGE — 6,0 cm
- ZAVRŠNA FASADNA OBLOGA- HPL PLOČE — 0,8 cm

VZ2a VANJSKI ZID - SOKL — 49,8 cm
- AB NADTEMELJNI ZID — 30,0 cm
- T.I. - PLOČE EKSTRUDIRANOG POLISTIRENA XPS-a S KAŠIRANOM KIŠNOM BRANOM — 12,0 cm
- VENTILIRANI SLOJ ZRAKA IZMEĐU VERTIKALNE POTKONSTRUKCIJE ZA NOŠENJE ZAVRŠNE OBLOGE — 6,0 cm
- ZAVRŠNA FASADNA OBLOGA- HPL PLOČE — 0,8 cm

P2 POD NA TLU — 53,5 cm
- KERAMIČKE PLOČICE LIJEPLJENJE FLEKSIBILNIM GRAĐEVINSKIM LJEPILOM — 1,5 cm
- LAGANO ARMIRAN CEMENTNI ESTRIH — 8,0 cm
- PE FOLIJA ZA ZAŠTITU T.I. — -
- T.I.- - PLOČE EKSTRUDIRANOG POLISTIRENA - XPS-a S RUBNIM PREKLOPIMA — 8,0 cm
- HI - BITUMENSKE TRAKE U 3 SLOJA — 1,0 cm
- AB PODNA PLOČA — 15,0 cm
- SLOJ NABIJENOG ŠLJUNKA — 20,0 cm
- NABIJENI SLOJ ZEMLJE — -

TR2 TERASA NA TLU — 47,5 - 52,5 cm
- KERAMIČKE PLOČICE LIJEPLJENJE FLEKSIBILNIM GRAĐEVINSKIM LJEPILOM ZA VANJSKE RADOVE — 1,5 cm
- LAGANO ARMIRAN CEMENTNI NAMAZ — 6,0 cm
- PEHD DRENAŽNA TRAKA S ČEPIĆIMA OKRENUTIM PREMA DOLJE — 1,0 cm
- BETON ZA NAGIB 2% — 4,0 - 13,0 cm
- AB PODNA PLOČA — 15,0 cm
- SLOJ NABIJENOG ŠLJUNKA — 20,0 cm
- NABIJENI SLOJ ZEMLJE — -

TR3 TERASA NA TLU — 49,0 - 53,0 cm
- BETONSKI OPLOČNIK — 4,0 cm
- NASIP PIJESKA — 5,0 cm
- PEHD DRENAŽNA TRAKA S ČEPIĆIMA OKRENUTIM PREMA DOLJE — 1,0 cm
- BETON ZA NAGIB 2% — 4,0 - 8,0 cm
- AB PODNA PLOČA — 15,0 cm
- SLOJ NABIJENOG ŠLJUNKA — 20,0 cm
- NABIJENI SLOJ ZEMLJE — -

±0,00 = + 123,24 mnv

MODELARCHE projektni studio	FAZA PROJEKTA:	Izvedbeni arhitektonski projekt	PRESJEK B-B			
	OBJEKT:	**Dogradnja zgrade jaslica "Dječji vrtić Zeko", Slatina**				
	INVESTITOR:	**Grad Slatina, Trg Sv. Josipa 10, Slatina**				
	LOKACIJA:	**Slatina, Bana Jelačića 25, k.č.br.3616, k.o. Podravska Slatina**				
	DIREKTOR:	Samanta Rešetar, mag.ing.arch.				
	GLAVNI PROJEKTANT:	Samanta Rešetar, mag.ing.arch.	mjerilo	datum	TD	ZOP	list
	PROJEKTANT:	Samanta Rešetar, mag.ing.arch.	1:50	rujan 2020.	17/19-AP	17/19	27

PRESJEK C-C

M 1:100

POPIS SLOJEVA KONSTRUKCIJE

K1 KOSI KROV NAGIBA 30° — 52,0 cm
- ZAVRŠNA KROVNA OBLOGA - BIBER CRIJEP — 3,0 cm
- DRVENE LETVE 5x3 cm — 3,0 cm
- DRVENE KONTRALETVE 3x5 cm — 5,0 cm
- KIŠNA BRANA - PAROPROPUSNA I VODONEPROPUSNA FOLIJA KAO REZERVNA HIDROIZOLACIJA — 1,0 cm
- T.I. - MINERALNA VUNA IZMEĐU ROŠTILJA DRVENIH GREDICA — 18,0 cm
- PARNA BRANA - PE FOLIJA — -
- POLUMONTAŽNA KOSA STROPNA FERT PLOČA (16+4 cm) — 0,0 cm
- OŽBUKANI PODGLED STROPA - PRODUŽNA ŽBUKA — 2,0 cm

K2 KOSI KROV NAGIBA 30° — 60,5 cm
- ZAVRŠNA KROVNA OBLOGA - BIBER CRIJEP — 3,0 cm
- DRVENE LETVE 5x3 cm — 3,0 cm
- DRVENE KONTRALETVE 3x5 cm — 5,0 cm
- KIŠNA BRANA - PAROPROPUSNA I VODONEPROPUSNA FOLIJA KAO REZERVNA HIDROIZOLACIJA — 1,0 cm
- T.I. - MINERALNA VUNA IZMEĐU ROŠTILJA DRVENIH GREDICA — 18,0 cm
- PARNA BRANA - PE FOLIJA — -
- AB KOSA STROPNA PLOČA — 20,0 cm
- T.I. - FASADNE PLOČE MW UČVRŠĆENE ZA PODGLED STROPA — 10,0 cm
- POLIMERCEMENTNA ŽBUKA SA STAKLENOM MREŽICOM — 0,3 cm
- ZAVRŠNA TANKOSLOJNA FASADNA ŽBUKA — 0,2 cm

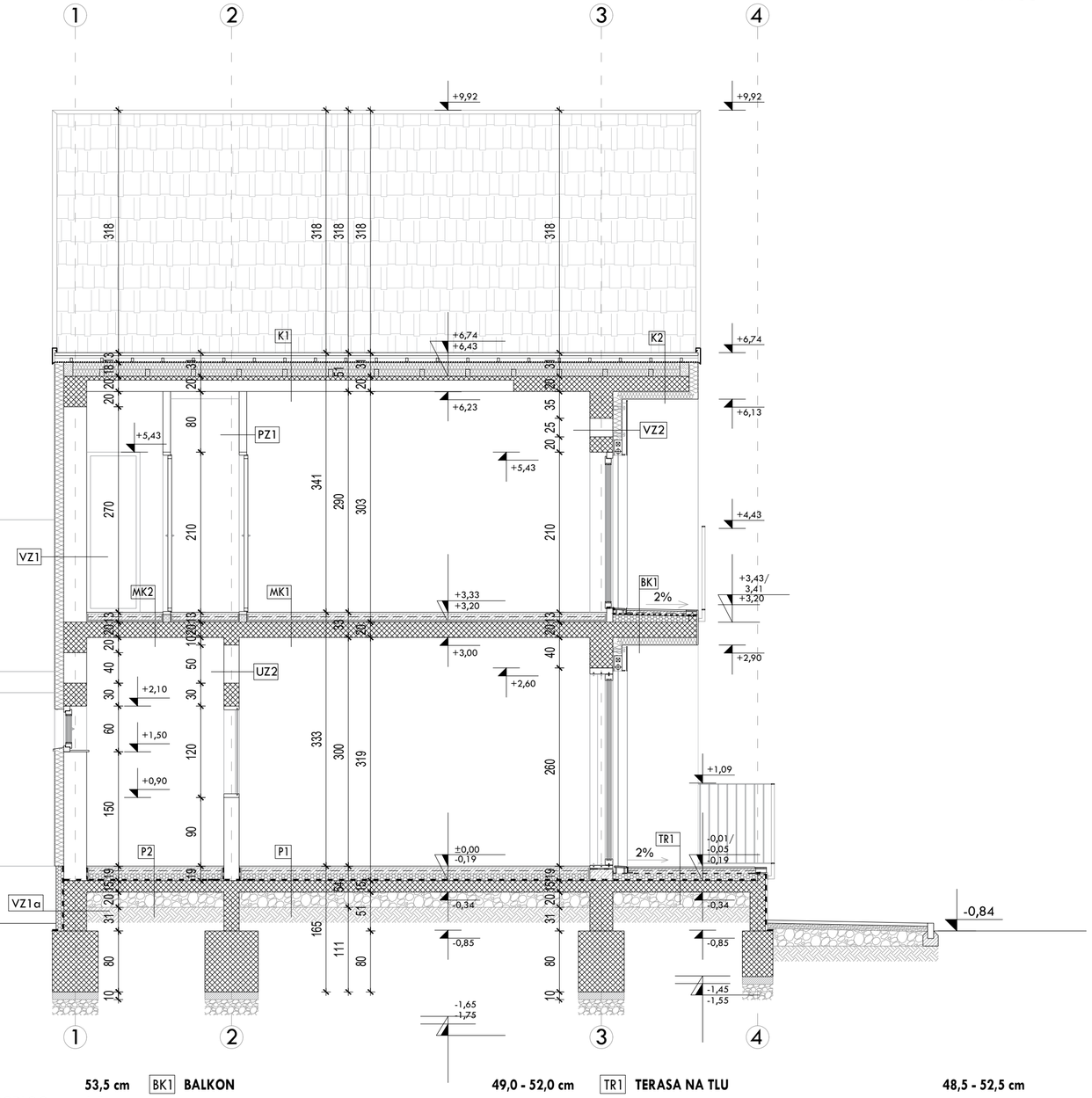

MK1 MEĐUKATNA KONSTRUKCIJA — 34,0 cm
- PARKET LIJEPLJEN ZA PODLOGU — 2,5 cm
- LAGANO ARMIRAN CEMENTNI ESTRIH — 8,0 cm
- PE FOLIJA ZA ZAŠTITU Z.I. — -
- Z.I. - ELASTIFICIRANI POLISTIREN EPS-T ZA PRIGUŠENJE TOPOTA — 3,0 cm
- AB STROPNA PLOČA — 20,0 cm
- ZAGLAĐENI PODGLED STROPA - GLETANO — 0,5 cm

MK2 MEĐUKATNA KONSTRUKCIJA - MOKRE PROSTORIJE — 33,3 cm
- KERAMIČKE PLOČICE LIJEPLJENJE FLEKSIBILNIM GRAĐEVINSKIM LJEPILOM — 1,5 cm
- LAGANO ARMIRAN CEMENTNI ESTRIH — 8,0 cm
- PE FOLIJA ZA ZAŠTITU Z.I. — -
- Z.I. - ELASTIFICIRANI POLISTIREN EPS-T ZA PRIGUŠENJE TOPOTA — 3,0 cm
- POLIMERCEMENTNI HIDROIZOLACIJSKI PREMAZ — 0,3 cm
- AB STROPNA PLOČA — 20,0 cm
- ZAGLAĐENI PODGLED STROPA - GLETANO — 0,5 cm

VZ1 VANJSKI ZID — 43,5 cm
- VAPNENO-CEMENTNA ŽBUKA — 2,0 cm
- BLOK OPEKA — 29,0 cm
- T.I. - FASADNE PLOČE MW — 12,0 cm
- POLIMERCEMENTNA ŽBUKA SA STAKLENOM MREŽICOM — 0,3 cm
- ZAVRŠNA TANKOSLOJNA FASADNA ŽBUKA — 0,2 cm

VZ1a VANJSKI NADTEMELJNI ZID - SOKL — 40,5 cm
- AB NADTEMELJNI ZID — 30,0 cm
- T.I. - PLOČE EKSTRUDIRANOG POLISTIRENA XPS-a — 10,0 cm
- POLIMERCEMENTNA ŽBUKA SA STAKLENOM MREŽICOM — 0,3 cm
- ZAVRŠNA TANKOSLOJNA FASADNA ŽBUKA — 0,2 cm

VZ2 VANJSKI ZID — 49,8 cm
- VAPNENO-CEMENTNA ŽBUKA — 2,0 cm
- BLOK OPEKA — 29,0 cm
- T.I. - FASADNE PLOČE MW S KAŠIRANOM KIŠNOM BRANOM - PAROPROPUSNOM I VODONEPROPUSNOM FOLIJOM — 12,0 cm
- VENTILIRANI SLOJ ZRAKA IZMEĐU VERTIKALNE POTKONSTRUKCIJE ZA NOŠENJE ZAVRŠNE OBLOGE — 6,0 cm
- ZAVRŠNA FASADNA OBLOGA- HPL PLOČE — 0,8 cm

UZ2 UNUTARNJI ZID — 23,0 cm
- PRODUŽNA ŽBUKA — 2,0 cm
- BLOK OPEKA — 19,0 cm
- PRODUŽNA ŽBUKA — 2,0 cm

PZ1 PREGRADNI ZID — 14,0 cm
- PRODUŽNA ŽBUKA — 2,0 cm
- PREGRADNI OPEKARSKI ŠUPLJI BLOK — 10,0 cm
- PRODUŽNA ŽBUKA — 2,0 cm

P1 POD NA TLU — 53,5 cm
- LIJEVANA POLIURETANSKA ANTISTRES PODLOGA — 1,5 cm
- LAGANO ARMIRAN CEMENTNI ESTRIH — 8,0 cm
- PE FOLIJA ZA ZAŠTITU T.I. — -
- T.I. - PLOČE EKSTRUDIRANOG POLISTIRENA - XPS-a S RUBNIM PREKLOPIMA — 8,0 cm
- HI - BITUMENSKE TRAKE U 3 SLOJA — 1,0 cm
- AB PODNA PLOČA — 15,0 cm
- SLOJ NABIJENOG ŠLJUNKA — 20,0 cm
- NABIJENI SLOJ ZEMLJE — -

P2 POD NA TLU — 53,5 cm
- KERAMIČKE PLOČICE LIJEPLJENJE FLEKSIBILNIM GRAĐEVINSKIM LJEPILOM — 1,5 cm
- LAGANO ARMIRAN CEMENTNI ESTRIH — 8,0 cm
- PE FOLIJA ZA ZAŠTITU T.I. — -
- T.I.- - PLOČE EKSTRUDIRANOG POLISTIRENA - XPS-a S RUBNIM PREKLOPIMA — 8,0 cm
- HI - BITUMENSKE TRAKE U 3 SLOJA — 1,0 cm
- AB PODNA PLOČA — 15,0 cm
- SLOJ NABIJENOG ŠLJUNKA — 20,0 cm
- NABIJENI SLOJ ZEMLJE — -

BK1 BALKON — 49,0 - 52,0 cm
- KERAMIČKE PLOČICE LIJEPLJENJE FLEKSIBILNIM GRAĐEVINSKIM LJEPILOM ZA VANJSKE RADOVE — 1,5 cm
- LAGANO ARMIRAN CEMENTNI NAMAZ — 6,0 cm
- PEHD DRENAŽNA TRAKA S ČEPIĆIMA OKRENUTIM PREMA DOLJE — 1,0 cm
- HI - BITUMENSKE TRAKE U 3 SLOJA — 1,0 cm
- T.I. - PLOČE EKSTRUDIRANOG POLISTIRENA - XPS-a REZANE U NAGIBU 2% — 9,0 - 12,0 cm
- AB KOSA STROPNA PLOČA — 20,0 cm
- T.I. - FASADNE PLOČE MW UČVRŠĆENE ZA PODGLED STROPA — 10,0 cm
- POLIMERCEMENTNA ŽBUKA SA STAKLENOM MREŽICOM — 0,3 cm
- ZAVRŠNA TANKOSLOJNA FASADNA ŽBUKA — 0,2 cm

TR1 TERASA NA TLU — 48,5 - 52,5 cm
- KERAMIČKE PLOČICE LIJEPLJENJE FLEKSIBILNIM GRAĐEVINSKIM LJEPILOM ZA VANJSKE RADOVE — 1,5 cm
- LAGANO ARMIRAN CEMENTNI NAMAZ — 6,0 cm
- PEHD DRENAŽNA TRAKA S ČEPIĆIMA OKRENUTIM PREMA DOLJE — 1,0 cm
- T.I. - PLOČE EKSTRUDIRANOG POLISTIRENA - XPS-a REZANE U NAGIBU 2% — 4,0 - 8,0 cm
- HI - BITUMENSKE TRAKE U 3 SLOJA — 1,0 cm
- AB PODNA PLOČA — 15,0 cm
- SLOJ NABIJENOG ŠLJUNKA — 20,0 cm
- NABIJENI SLOJ ZEMLJE — -

±0,00 = + 123,24 mnv

MODELARCH d.o.o. za projektiranje i nadzor, Ulica Ivana Gundulića 4, 35211 Vrbje, Republika Hrvatska	FAZA PROJEKTA:	Izvedbeni arhitektonski projekt	PRESJEK C-C			
	OBJEKT:	**Dogradnja zgrade jaslica "Dječji vrtić Zeko", Slatina**				
	INVESTITOR:	**Grad Slatina, Trg Sv. Josipa 10, Slatina**				
	LOKACIJA:	**Slatina, Bana Jelačića 25, k.č.br.3616, k.o. Podravska Slatina**				
	DIREKTOR:	Samanta Rešetar, mag.ing.arch.				
	GLAVNI PROJEKTANT:	Samanta Rešetar, mag.ing.arch.	mjerilo	datum	TD	ZOP	list
	PROJEKTANT:	Samanta Rešetar, mag.ing.arch.	1:50	rujan 2020.	17/19-AP	17/19	28

IZVEDBENI ARHITEKTONSKO-GRAĐEVINSKI PROJEKT - SHEME STOLARIJE

MODELARCH d.o.o. projektni studio
A.K.ZONIŠKE 26, 33520 SLATINA, T. info@modelarch.hr

FAZA PROJEKTA:	Izvedbeni arhitektonsko-građevinski projekt - sheme stolarije					
OBJEKT:	**Dogradnja zgrade jaslica "Dječji vrtić Zeko", Slatina**					
INVESTITOR:	**Grad Slatina, Trg Sv. Josipa 10, Slatina**					
LOKACIJA:	**Slatina, Bana Jelačića 25, k.č.br.3616, k.o. Podravska Slatina**					
DIREKTOR:	Samanta Rešetar, mag.ing.arch.					
GLAVNI PROJEKTANT:	Samanta Rešetar, mag.ing.arch.	mjerilo	datum	TD	ZOP	list
PROJEKTANT:	Samanta Rešetar, mag.ing.arch.	1:50	rujan 2020.	17/19-AP	17/19	

VANJSKA STOLARIJA (PVC)

MODELARCH d.o.o. projektni studio A.K.ZONSKE 26, 33520 SLATINA / info@modelarch.hr	FAZA PROJEKTA:	Izvedbeni arhitektonsko-građevinski projekt - sheme stolarije	**VANJSKA STOLARIJA (PVC)**				
	OBJEKT:	**Dogradnja zgrade jaslica "Dječji vrtić Zeko", Slatina**					
	INVESTITOR:	**Grad Slatina, Trg Sv. Josipa 10, Slatina**					
	LOKACIJA:	**Slatina, Bana Jelačića 25, k.č.br.3616, k.o. Podravska Slatina**					
	DIREKTOR:	Samanta Rešetar, mag.ing.arch.					
	GLAVNI PROJEKTANT:	Samanta Rešetar, mag.ing.arch.	mjerilo	datum	TD	ZOP	list
	PROJEKTANT:	Samanta Rešetar, mag.ing.arch.	1:50	rujan 2020.	17/19-AP	17/19	

Dogradnja zgrade jaslica "Dječji vrtić Zeko", Slatina Slatina, Bana Jelačića 25, k.č.br.3616, k.o. Podravska Slatina	VANJSKA STOLARIJA	M 1:50
Jednokrilna puna ulazna vrata s fiksnim nadsvjetlom	odgovara stavci 01	kom. 1

POGLED

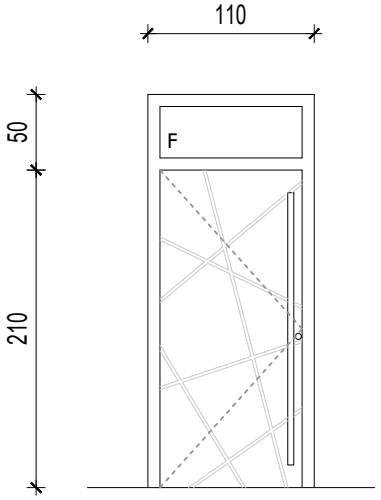

PRESJEK

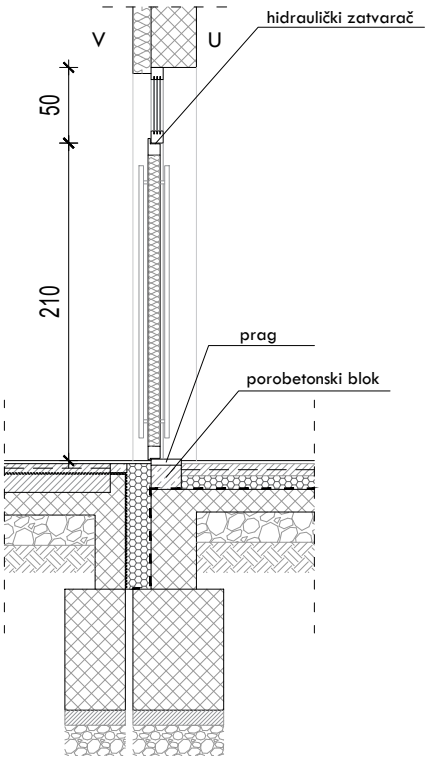

TLOCRT

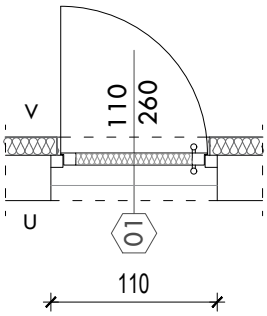

VRSTA STAVKE:	Jednokrilna puna ulazna vrata s fiksnim nadsvjetlom		
NAČIN OTVARANJA:	Zaokretno		
MATERIJAL:	PVC stolariju izvesti od standardnih profila s prekinutim termičkim mostom. Vratno krilo izvesti kao puno, skriveno s ispunom toplinskoizolacijskim materijalom.		
VRSTA OKOVA:	Standardni okov, cilindrične petlje, cilindar brava, rozeta, aluminijska vertikalna ručka, automatski hidraulični zatvarač, podni odbojnik, 3 ključa.		
UGRADNJA:	Vanjska stolarija, vrata, stijene i prozori se ugrađuju tzv. RAL ugradnjom koja predviđa sustave brtvljenja pomoću RAL PVC letvica, folija, brtvenih traka ili folija uz ekspandirajuću brtvu.		
ZAVRŠNA OBRADA:	Boja PVC profila je bijela.		
OSTAKLJENJE:	Ostakljenje je trostrukim IZO staklom 4+12+4+12+4 mm, s ispunom inertnim plinom i dvostrukim Low-e premazima. Ukupni U_w koeficijent ostakljenih elemenata mora biti do 1,1 W/m2K.		
ZAŠTITA OD INSOLACIJE:	Bez vanjske zaštite od insolacije.		
DIMENZIJE:	zidarska mjera: 111/261 cm	BR. KOM. : 1	
	svijetla mjera: 95/209 cm		desna: 1

NAPOMENA:
Sve prema općim uvjetima troškovnika.
Sve iskazane mjere su svijetle i zidarske mjere, a moguće je usklađivanje nakon odabira proizvođača.
Svi detalji potrebni za radionički nacrt dogovaraju se s odabranim proizvođačem.
Radionički nacrt nudi proizvođač, a ugradba slijedi nakon odobrenja pojedinih detalja i upotrijebljenih materijala.
Cijena izrade radioničkih nacrta uključena je u jedinične cijene stavki.
Prije izrade stolarskih stavki sve mjere ugradbe i broj komada obavezno je kontrolirati na objektu.

Dogradnja zgrade jaslica "Dječji vrtić Zeko", Slatina Slatina, Bana Jelačića 25, k.č.br.3616, k.o. Podravska Slatina	VANJSKA STOLARIJA	M 1:50
Trokrilna teleskopska ostakljena klizna vrata	odgovara stavci 02	kom. 1

POGLED

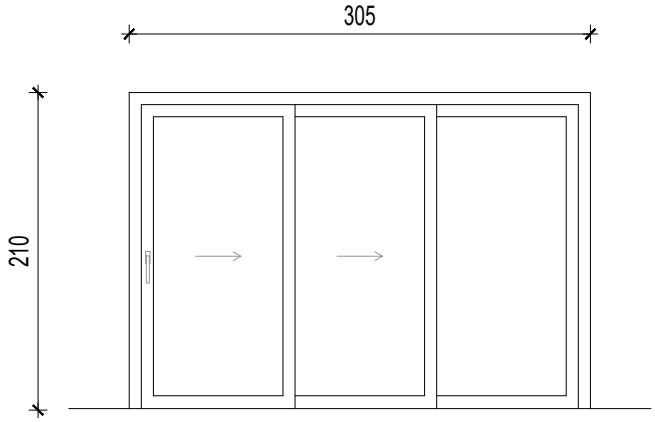

PRESJEK

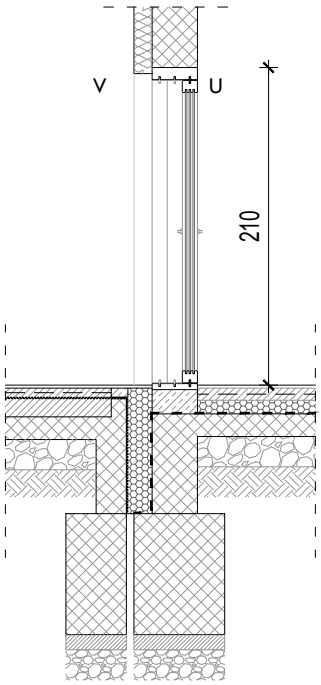

TLOCRT

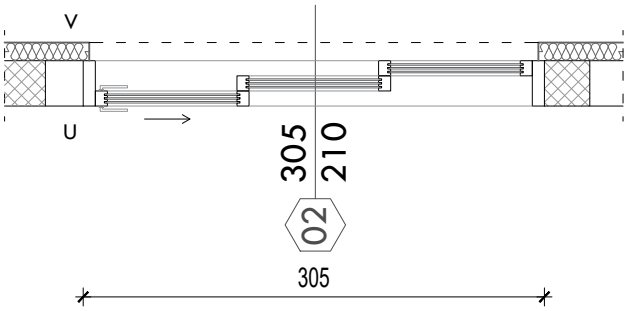

VRSTA STAVKE:	Trokrilna teleskopska ostakljena klizna vrata		
NAČIN OTVARANJA:	Klizno		
MATERIJAL:	PVC stolariju izvesti od standardnih profila s prekinutim termičkim mostom.		
VRSTA OKOVA:	Standardni okov, cilindar brava, rozeta, aluminijska kvaka, donja i gornja vodilica, trn, podni odbojnik, 3 ključa.		
UGRADNJA:	Vanjska stolarija, vrata, stijene i prozori se ugrađuju tzv. RAL ugradnjom koja predviđa sustave brtvljenja pomoću RAL PVC letvica, folija, brtvenih traka ili folija uz ekspandirajuću brtvu.		
ZAVRŠNA OBRADA:	Boja PVC profila je bijela.		
OSTAKLJENJE:	Ostakljenje je trostrukim IZO staklom 4+12+4+12+4 mm, s ispunom inertnim plinom i dvostrukim Low-e premazima. Vanjsko i unutarnje staklo je sigurnosno laminirano, a središnje je float staklo. Ukupni U_w koeficijent ostakljenih elemenata do 1,1 W/m2K.		
ZAŠTITA OD INSOLACIJE:	Bez vanjske zaštite od insolacije.		
DIMENZIJE:	zidarska mjera: 306/211 cm	BR. KOM. : 1	
	svijetla mjera: 188/202 cm		desna: 1

NAPOMENA:
Sve prema općim uvjetima troškovnika.
Sve iskazane mjere su svijetle i zidarske mjere, a moguće je usklađivanje nakon odabira proizvođača.
Svi detalji potrebni za radionički nacrt dogovaraju se s odabranim proizvođačem.
Radionički nacrt nudi proizvođač, a ugradba slijedi nakon odobrenja pojedinih detalja i upotrijebljenih materijala.
Cijena izrade radioničkih nacrta uključena je u jedinične cijene stavki.
Prije izrade stolarskih stavki sve mjere ugradbe i broj komada obavezno je kontrolirati na objektu.

Dogradnja zgrade jaslica "Dječji vrtić Zeko", Slatina Slatina, Bana Jelačića 25, k.č.br.3616, k.o. Podravska Slatina	VANJSKA STOLARIJA	M 1:50
Trodijelni zaokretno-otklopni prozor sa središnjim fiksnim ostakljenjem	odgovara stavci 03	kom. 2

POGLED

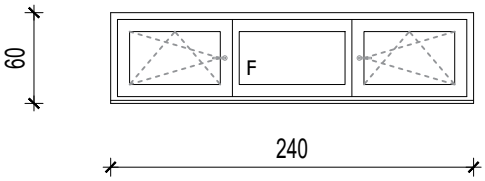

PRESJEK

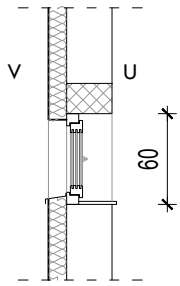

TLOCRT

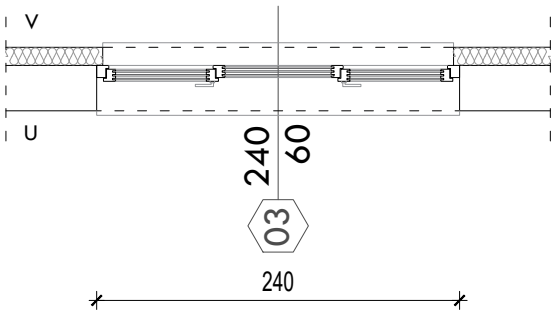

VRSTA STAVKE:	Trodijelni zaokretno-otklopni prozor sa središnjim fiksnim ostakljenjem		
NAČIN OTVARANJA:	Zaokretno - otklopno		
MATERIJAL:	PVC stolariju izvesti od standardnih profila s prekinutim termičkim mostom.		
VRSTA OKOVA:	Standardni okov koji omogućuje zaokretno - otklopno otvaranje prozora.		
UGRADNJA:	Vanjska stolarija, vrata, stijene i prozori se ugrađuju tzv. RAL ugradnjom koja predviđa sustave brtvljenja pomoću RAL PVC letvica, folija, brtvenih traka ili folija uz ekspandirajuću brtvu.		
ZAVRŠNA OBRADA:	Boja PVC profila je bijela.		
OSTAKLJENJE:	Ostakljenje je trostrukim IZO staklom 4+12+4+12+4 mm, s ispunom inertnim plinom i dvostrukim Low-e premazima. Ukupni U_w koeficijent ostakljenih elemenata mora biti do 1,1 W/m2K.		
ZAŠTITA OD INSOLACIJE:	Bez vanjske zaštite od insolacije.		
DIMENZIJE:	zidarska mjera: 241/61 cm	BR. KOM. : 2	
	svijetla mjera: 223/43 cm		

NAPOMENA:
Sve prema općim uvjetima troškovnika.
Sve iskazane mjere su svijetle i zidarske mjere, a moguće je usklađivanje nakon odabira proizvođača.
Svi detalji potrebni za radionički nacrt dogovaraju se s odabranim proizvođačem.
Radionički nacrt nudi proizvođač, a ugradba slijedi nakon odobrenja pojedinih detalja i upotrijebljenih materijala.
Cijena izrade radioničkih nacrta uključena je u jedinične cijene stavki.
Prije izrade stolarskih stavki sve mjere ugradbe i broj komada obavezno je kontrolirati na objektu.

Dogradnja zgrade jaslica "Dječji vrtić Zeko", Slatina Slatina, Bana Jelačića 25, k.č.br.3616, k.o. Podravska Slatina	VANJSKA STOLARIJA	M 1:50
Dvodijelni zaokretno-otklopni prozor	odgovara stavci 04	kom. 1

POGLED

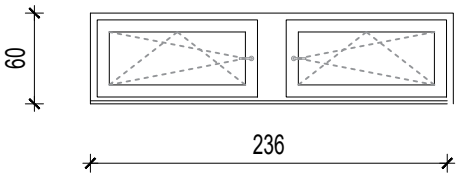

PRESJEK

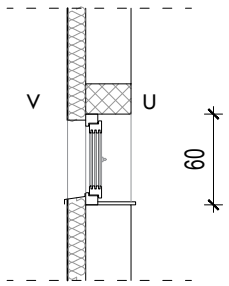

TLOCRT

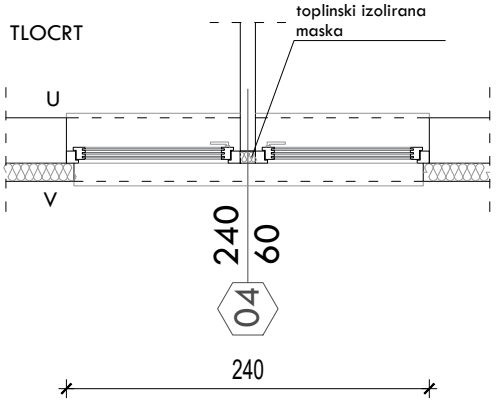

VRSTA STAVKE:	Dvodijelni zaokretno-otklopni prozor		
NAČIN OTVARANJA:	Zaokretno - otklopno		
MATERIJAL:	PVC stolariju izvesti od standardnih profila s prekinutim termičkim mostom.		
VRSTA OKOVA:	Standardni okov koji omogućuje zaokretno - otklopno otvaranje prozora.		
UGRADNJA:	Vanjska stolarija, vrata, stijene i prozori se ugrađuju tzv. RAL ugradnjom koja predviđa sustave brtvljenja pomoću RAL PVC letvica, folija, brtvenih traka ili folija uz ekspandirajuću brtvu.		
ZAVRŠNA OBRADA:	Boja PVC profila je bijela.		
OSTAKLJENJE:	Ostakljenje je trostrukim IZO staklom 4+12+4+12+4 mm, s ispunom inertnim plinom i dvostrukim Low-e premazima. Ukupni U_w koeficijent ostakljenih elemenata mora biti do 1,1 W/m2K.		
ZAŠTITA OD INSOLACIJE:	Bez vanjske zaštite od insolacije.		
DIMENZIJE:	zidarska mjera: 241/61 cm	BR. KOM. : 1	
	svijetla mjera: 223/43 cm		

NAPOMENA:
Sve prema općim uvjetima troškovnika.
Sve iskazane mjere su svijetle i zidarske mjere, a moguće je usklađivanje nakon odabira proizvođača.
Svi detalji potrebni za radionički nacrt dogovaraju se s odabranim proizvođačem.
Radionički nacrt nudi proizvođač, a ugradba slijedi nakon odobrenja pojedinih detalja i upotrijebljenih materijala.
Cijena izrade radioničkih nacrta uključena je u jedinične cijene stavki.
Prije izrade stolarskih stavki sve mjere ugradbe i broj komada obavezno je kontrolirati na objektu.

Dogradnja zgrade jaslica "Dječji vrtić Zeko", Slatina Slatina, Bana Jelačića 25, k.č.br.3616, k.o. Podravska Slatina	VANJSKA STOLARIJA	M 1:50
Dvodijelni zaokretno-otklopni prozor s otklopnim nadsvjetlom	odgovara stavci 05	kom. 1

POGLED

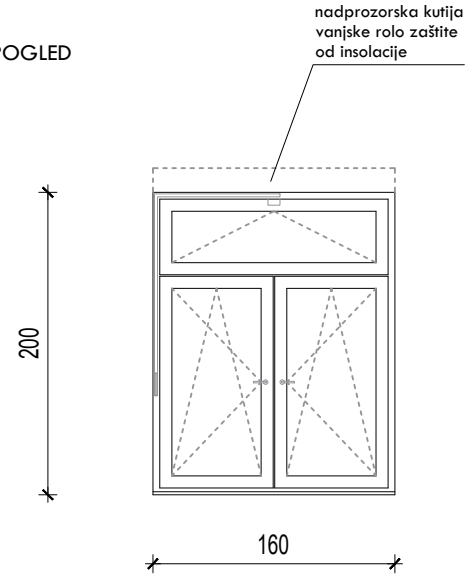

PRESJEK

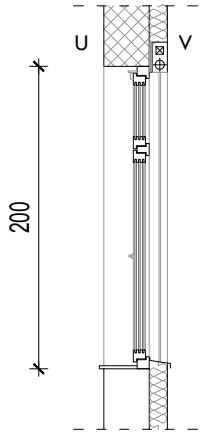

TLOCRT

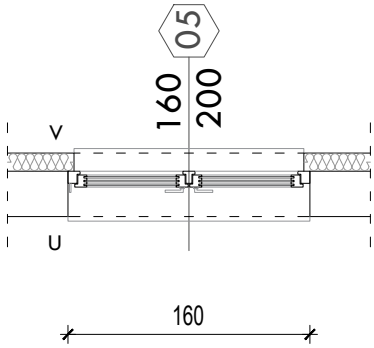

VRSTA STAVKE:	Dvodijelni zaokretno-otklopni prozor s otklopnim nadsvjetlom		
NAČIN OTVARANJA:	Zaokretno - otklopno, otklopno na "ventus"		
MATERIJAL:	PVC stolariju izvesti od standardnih profila s prekinutim termičkim mostom.		
VRSTA OKOVA:	Standardni okov koji omogućuje zaokretno - otklopno otvaranje prozora i " ventus" okov za otklopno otvaranje nadsvjetla.		
UGRADNJA:	Vanjska stolarija, vrata, stijene i prozori se ugrađuju tzv. RAL ugradnjom koja predviđa sustave brtvljenja pomoću RAL PVC letvica, folija, brtvenih traka ili folija uz ekspandirajuću brtvu.		
ZAVRŠNA OBRADA:	Boja PVC profila je bijela.		
OSTAKLJENJE:	Ostakljenje je trostrukim IZO staklom 4+12+4+12+4 mm, s ispunom inertnim plinom i dvostrukim Low-e premazima. Ukupni U_w koeficijent ostakljenih elemenata mora biti do 1,1 W/m2K.		
ZAŠTITA OD INSOLACIJE:	Zaštita od insolacije je pomoću vanjskog rolo platna u nadprozorskoj kutiji s elektromotorom i bočnim vodilicama.		
DIMENZIJE:	zidarska mjera: 161/201 cm	BR. KOM. :	
	svijetla mjera: 145/192 cm	1	

NAPOMENA:
Sve prema općim uvjetima troškovnika.
Sve iskazane mjere su svijetle i zidarske mjere, a moguće je usklađivanje nakon odabira proizvođača.
Svi detalji potrebni za radionički nacrt dogovaraju se s odabranim proizvođačem.
Radionički nacrt nudi proizvođač, a ugradba slijedi nakon odobrenja pojedinih detalja i upotrijebljenih materijala.
Cijena izrade radioničkih nacrta uključena je u jedinične cijene stavki.
Prije izrade stolarskih stavki sve mjere ugradbe i broj komada obavezno je kontrolirati na objektu.

Dogradnja zgrade jaslica "Dječji vrtić Zeko", Slatina Slatina, Bana Jelačića 25, k.č.br.3616, k.o. Podravska Slatina	VANJSKA STOLARIJA	M 1:50
Trodijelna teleskopska klizna staklena vrata	odgovara stavci 06	kom. 4

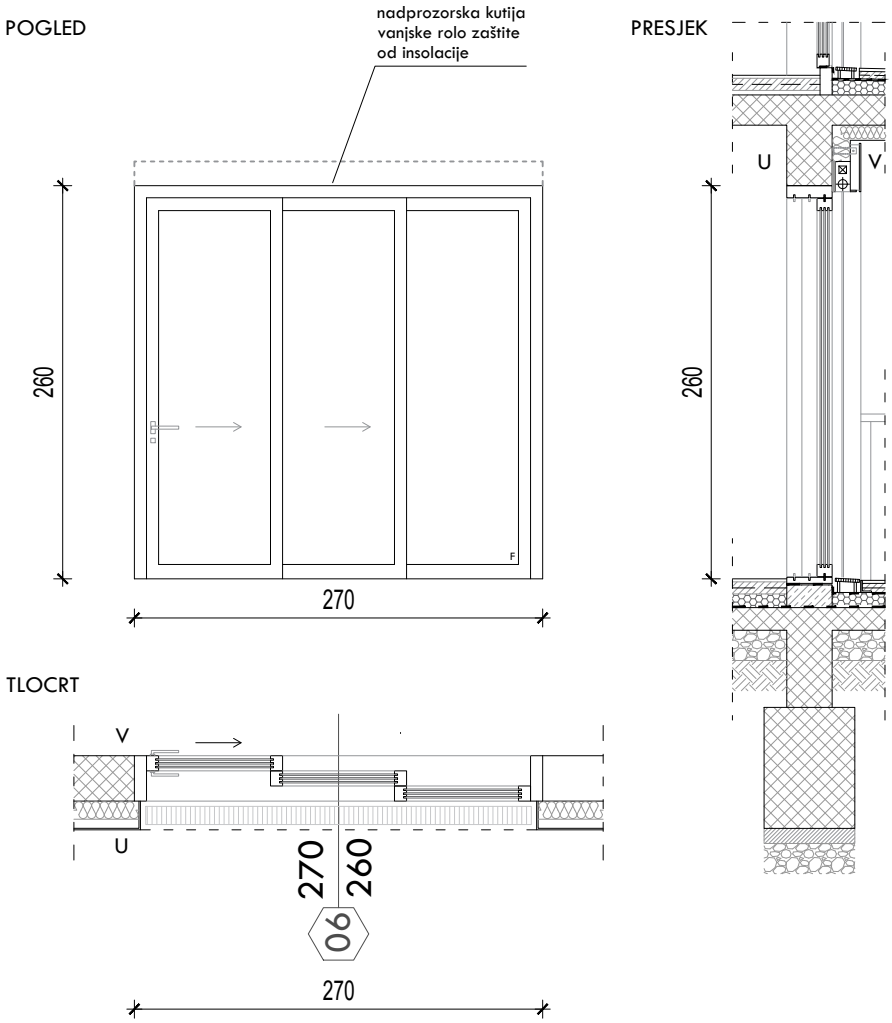

VRSTA STAVKE:	Trodijelna teleskopska klizna staklena vrata		
NAČIN OTVARANJA:	klizno		
MATERIJAL:	PVC stolariju izvesti od standardnih profila s prekinutim termičkim mostom.		
VRSTA OKOVA:	Standardni okov, cilindar brava, rozeta, aluminijska kvaka, donja i gornja vodilica, trn, podni odbojnik, 3 ključa.		
UGRADNJA:	Vanjska stolarija, vrata, stijene i prozori se ugrađuju tzv. RAL ugradnjom koja predviđa sustave brtvljenja pomoću RAL PVC letvica, folija, brtvenih traka ili folija uz ekspandirajuću brtvu.		
ZAVRŠNA OBRADA:	Boja PVC profila je bijela.		
OSTAKLJENJE:	Ostakljenje je trostrukim IZO staklom 4+12+4+12+4 mm, s ispunom inertnim plinom i dvostrukim Low-e premazima. Vanjsko i unutarnje staklo kliznih vrata je sigurnosno laminirano, a središnje je float staklo. Ukupni U_w koeficijent ostakljenih elemenata mora biti do 1,1 W/m2K.		
ZAŠTITA OD INSOLACIJE:	Zaštita od insolacije je pomoću vanjskog rolo platna u nadprozorskoj kutiji s elektromotorom i bočnim vodilicama.		
DIMENZIJE:	zidarska mjera: 271/261 cm	BR. KOM. : 4	lijeva: 2
	svijetla mjera: 255/252 cm		desna: 2

NAPOMENA:
Sve prema općim uvjetima troškovnika.
Sve iskazane mjere su svijetle i zidarske mjere, a moguće je usklađivanje nakon odabira proizvođača.
Svi detalji potrebni za radionički nacrt dogovaraju se s odabranim proizvođačem.
Radionički nacrt nudi proizvođač, a ugradba slijedi nakon odobrenja pojedinih detalja i upotrijebljenih materijala.
Cijena izrade radioničkih nacrta uključena je u jedinične cijene stavki.
Prije izrade stolarskih stavki sve mjere ugradbe i broj komada obavezno je kontrolirati na objektu.

Dogradnja zgrade jaslica "Dječji vrtić Zeko", Slatina Slatina, Bana Jelačića 25, k.č.br.3616, k.o. Podravska Slatina	VANJSKA STOLARIJA	M 1:50
Jednokrilna ostakljena zaokretna vrata	odgovara stavci 07	kom. 1

POGLED

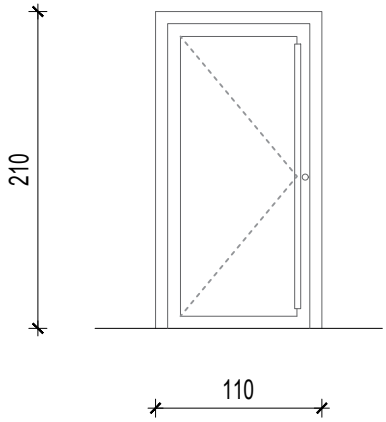

PRESJEK

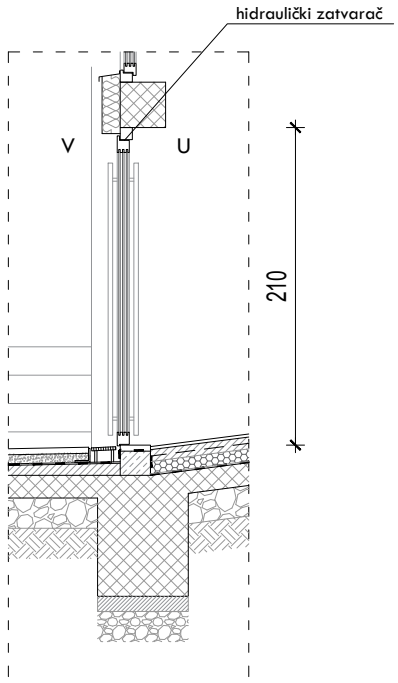

TLOCRT

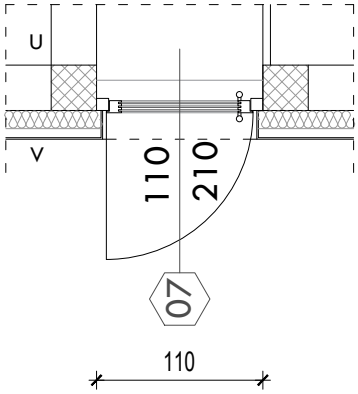

VRSTA STAVKE:	Jednokrilna ostakljena zaokretna vrata		
NAČIN OTVARANJA:	Zaokretno		
MATERIJAL:	PVC stolariju izvesti od standardnih profila s prekinutim termičkim mostom.		
VRSTA OKOVA:	Standardni okov, cilindrična petlja, cilindar brava, rozeta, vertikalna aluminijska ručka, automatski hidraulični zatvarač, 3 ključa.		
UGRADNJA:	Vanjska stolarija, vrata, stijene i prozori se ugrađuju tzv. RAL ugradnjom koja predviđa sustave brtvljenja pomoću RAL PVC letvica, folija, brtvenih traka ili folija uz ekspandirajuću brtvu.		
ZAVRŠNA OBRADA:	Boja PVC profila je bijela.		
OSTAKLJENJE:	Ostakljenje je trostrukim IZO staklom 4+12+4+12+4 mm, s ispunom inertnim plinom i dvostrukim Low-e premazima. Vanjsko i unutarnje staklo vrata je sigurnosno laminirano, a središnje je float staklo. Ukupni U_w koeficijent ostakljenih elemenata do 1,1 W/m2K.		
ZAŠTITA OD INSOLACIJE:	Bez vanjske zaštite od insolacije.		
DIMENZIJE:	zidarska mjera: 111/211 cm	BR. KOM. : 1	lijeva: 1
	svijetla mjera: 95/202 cm		

NAPOMENA:
Sve prema općim uvjetima troškovnika.
Sve iskazane mjere su svijetle i zidarske mjere, a moguće je usklađivanje nakon odabira proizvođača.
Svi detalji potrebni za radionički nacrt dogovaraju se s odabranim proizvođačem.
Radionički nacrt nudi proizvođač, a ugradba slijedi nakon odobrenja pojedinih detalja i upotrijebljenih materijala.
Cijena izrade radioničkih nacrta uključena je u jedinične cijene stavki.
Prije izrade stolarskih stavki sve mjere ugradbe i broj komada obavezno je kontrolirati na objektu.

Dogradnja zgrade jaslica "Dječji vrtić Zeko", Slatina Slatina, Bana Jelačića 25, k.č.br.3616, k.o. Podravska Slatina	VANJSKA STOLARIJA	M 1:50
Jednokrilna ostakljena zaokretna balkonska vrata	odgovara stavci 08	kom. 6

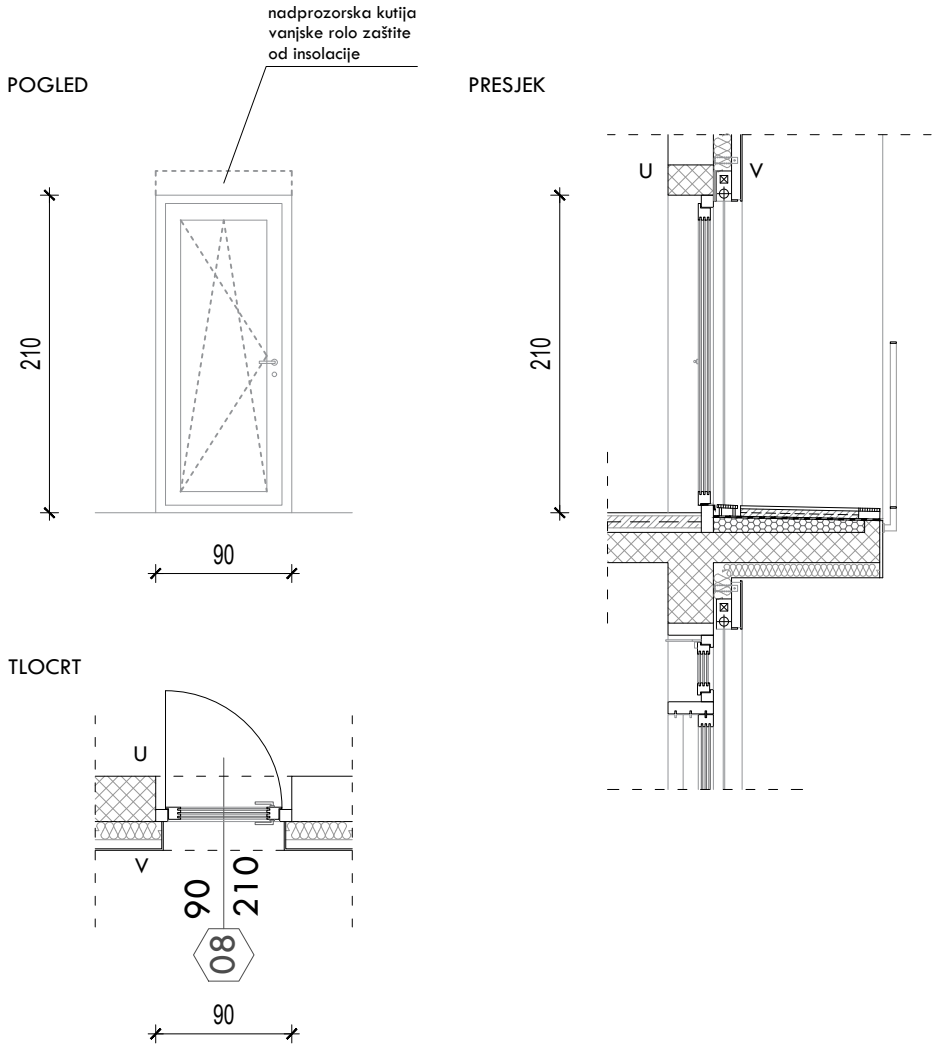

VRSTA STAVKE:	Jednokrilna ostakljena zaokretna balkonska vrata		
NAČIN OTVARANJA:	Zaokretno - otklopno		
MATERIJAL:	PVC stolariju izvesti od standardnih profila s prekinutim termičkim mostom.		
VRSTA OKOVA:	Standardni okov, cilindrična petlja, cilindar brava, rozeta, aluminijska kvaka, 3 ključa.		
UGRADNJA:	Vanjska stolarija, vrata, stijene i prozori se ugrađuju tzv. RAL ugradnjom koja predviđa sustave brtvljenja pomoću RAL PVC letvica, folija, brtvenih traka ili folija uz ekspandirajuću brtvu.		
ZAVRŠNA OBRADA:	Boja PVC profila je bijela.		
OSTAKLJENJE:	Ostakljenje je trostrukim IZO staklom 4+12+4+12+4 mm, s ispunom inertnim plinom i dvostrukim Low-e premazima. Ukupni U_w koeficijent ostakljenih elemenata mora biti do 1,1 W/m2K.		
ZAŠTITA OD INSOLACIJE:	Zaštita od insolacije je pomoću vanjskog rolo platna u nadprozorskoj kutiji s elektromotorom i bočnim vodilicama.		
DIMENZIJE:	zidarska mjera: 91/211 cm	BR. KOM. : 6	lijeva: 3
	svijetla mjera: 75/202 cm		desna: 3

NAPOMENA:
Sve prema općim uvjetima troškovnika.
Sve iskazane mjere su svijetle i zidarske mjere, a moguće je usklađivanje nakon odabira proizvođača.
Svi detalji potrebni za radionički nacrt dogovaraju se s odabranim proizvođačem.
Radionički nacrt nudi proizvođač, a ugradba slijedi nakon odobrenja pojedinih detalja i upotrijebljenih materijala.
Cijena izrade radioničkih nacrta uključena je u jedinične cijene stavki.
Prije izrade stolarskih stavki sve mjere ugradbe i broj komada obavezno je kontrolirati na objektu.

Dogradnja zgrade jaslica "Dječji vrtić Zeko", Slatina Slatina, Bana Jelačića 25, k.č.br.3616, k.o. Podravska Slatina	VANJSKA STOLARIJA	M 1:50
Jednodijelni fiksni prozor	odgovara stavci 09a	kom. 1

POGLED

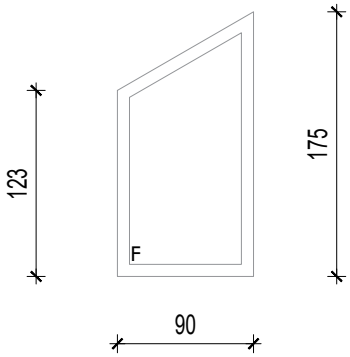

PRESJEK

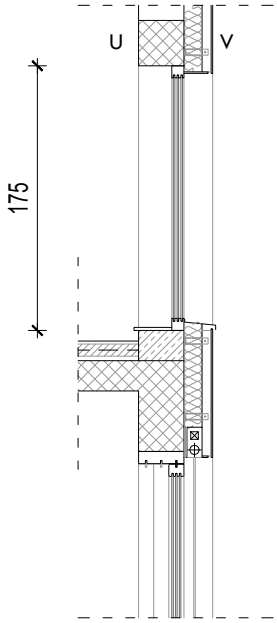

TLOCRT

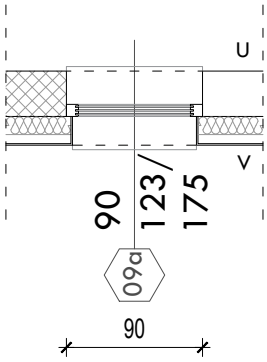

VRSTA STAVKE:	Jednodijelni fiksni prozor		
NAČIN OTVARANJA:	-		
MATERIJAL:	PVC stolariju izvesti od standardnih profila s prekinutim termičkim mostom.		
VRSTA OKOVA:	-		
UGRADNJA:	Vanjska stolarija, vrata, stijene i prozori se ugrađuju tzv. RAL ugradnjom koja predviđa sustave brtvljenja pomoću RAL PVC letvica, folija, brtvenih traka ili folija uz ekspandirajuću brtvu.		
ZAVRŠNA OBRADA:	Boja PVC profila je bijela.		
OSTAKLJENJE:	Ostakljenje je trostrukim IZO staklom 4+12+4+12+4 mm, s ispunom inertnim plinom i dvostrukim Low-e premazima. Ukupni U_w koeficijent ostakljenih elemenata mora biti do 1,1 W/m2K.		
ZAŠTITA OD INSOLACIJE:	Bez vanjske zaštite od insolacije.		
DIMENZIJE:	zidarska mjera: 91/124-176 cm	BR. KOM. : 1	
	svijetla mjera: 82/115-167 cm		

NAPOMENA:
Sve prema općim uvjetima troškovnika.
Sve iskazane mjere su svijetle i zidarske mjere, a moguće je usklađivanje nakon odabira proizvođača.
Svi detalji potrebni za radionički nacrt dogovaraju se s odabranim proizvođačem.
Radionički nacrt nudi proizvođač, a ugradba slijedi nakon odobrenja pojedinih detalja i upotrijebljenih materijala.
Cijena izrade radioničkih nacrta uključena je u jedinične cijene stavki.
Prije izrade stolarskih stavki sve mjere ugradbe i broj komada obavezno je kontrolirati na objektu.

Dogradnja zgrade jaslica "Dječji vrtić Zeko", Slatina Slatina, Bana Jelačića 25, k.č.br.3616, k.o. Podravska Slatina	VANJSKA STOLARIJA	M 1:50
Jednodijelni fiksni prozor	odgovara stavci 09b	kom. 1

POGLED

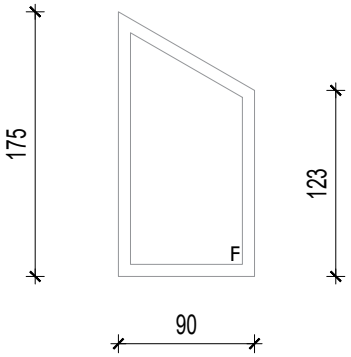

PRESJEK

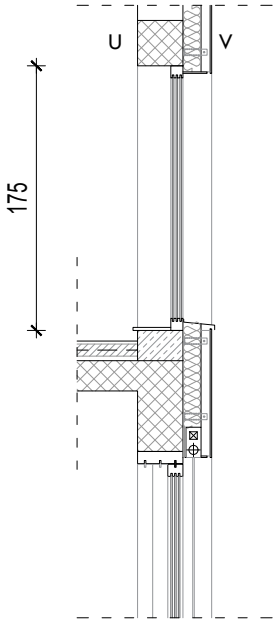

TLOCRT

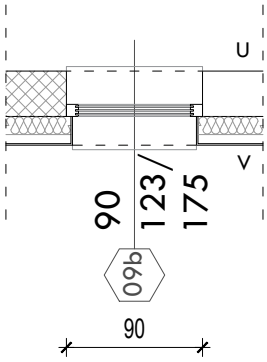

VRSTA STAVKE:	Jednodijelni fiksni prozor		
NAČIN OTVARANJA:	-		
MATERIJAL:	PVC stolariju izvesti od standardnih profila s prekinutim termičkim mostom.		
VRSTA OKOVA:	-		
UGRADNJA:	Vanjska stolarija, vrata, stijene i prozori se ugrađuju tzv. RAL ugradnjom koja predviđa sustave brtvljenja pomoću RAL PVC letvica, folija, brtvenih traka ili folija uz ekspandirajuću brtvu.		
ZAVRŠNA OBRADA:	Boja PVC profila je bijela.		
OSTAKLJENJE:	Ostakljenje je trostrukim IZO staklom 4+12+4+12+4 mm, s ispunom inertnim plinom i dvostrukim Low-e premazima. Ukupni U_w koeficijent ostakljenih elemenata mora biti do 1,1 W/m2K.		
ZAŠTITA OD INSOLACIJE:	Bez vanjske zaštite od insolacije.		
DIMENZIJE:	zidarska mjera: 91/124-176 cm	BR. KOM. : 1	
	svijetla mjera: 82/115-167 cm		

NAPOMENA:
Sve prema općim uvjetima troškovnika.
Sve iskazane mjere su svijetle i zidarske mjere, a moguće je usklađivanje nakon odabira proizvođača.
Svi detalji potrebni za radionički nacrt dogovaraju se s odabranim proizvođačem.
Radionički nacrt nudi proizvođač, a ugradba slijedi nakon odobrenja pojedinih detalja i upotrijebljenih materijala.
Cijena izrade radioničkih nacrta uključena je u jedinične cijene stavki.
Prije izrade stolarskih stavki sve mjere ugradbe i broj komada obavezno je kontrolirati na objektu.

Dogradnja zgrade jaslica "Dječji vrtić Zeko", Slatina Slatina, Bana Jelačića 25, k.č.br.3616, k.o. Podravska Slatina	VANJSKA STOLARIJA	M 1:50
Trodijelni fiksni prozor	odgovara stavci 10	kom. 1

POGLED

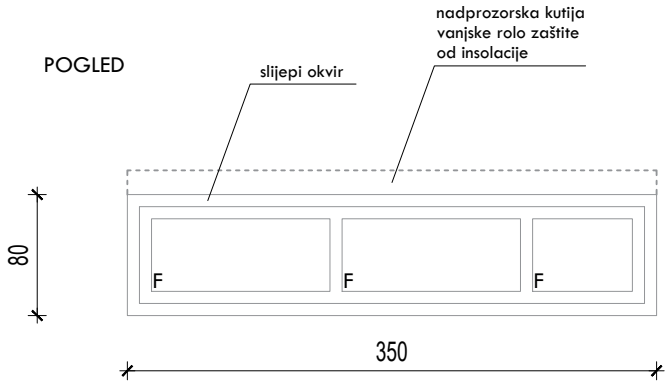

PRESJEK

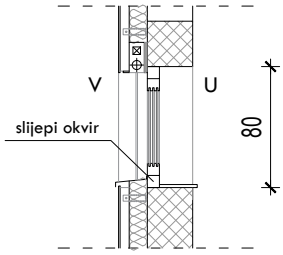

TLOCRT

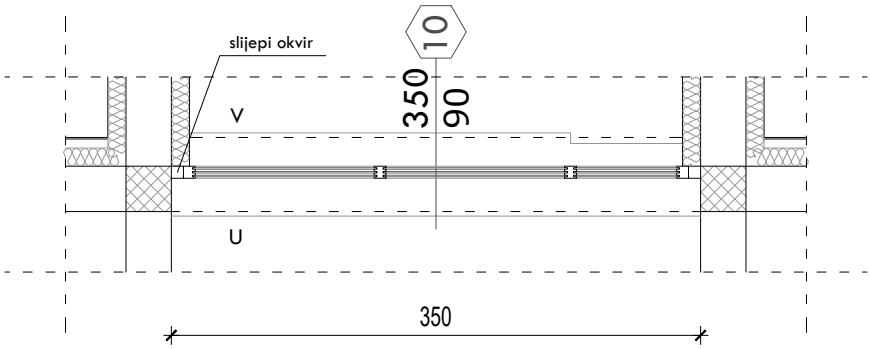

VRSTA STAVKE:	Trodijelni fiksni prozor		
NAČIN OTVARANJA:	-		
MATERIJAL:	PVC stolariju izvesti od standardnih profila s prekinutim termičkim mostom.		
VRSTA OKOVA:	-		
UGRADNJA:	Vanjska stolarija, vrata, stijene i prozori se ugrađuju tzv. RAL ugradnjom koja predviđa sustave brtvljenja pomoću RAL PVC letvica, folija, brtvenih traka ili folija uz ekspandirajuću brtvu.		
ZAVRŠNA OBRADA:	Boja PVC profila je bijela.		
OSTAKLJENJE:	Ostakljenje je trostrukim IZO staklom 4+12+4+12+4 mm, s ispunom inertnim plinom i dvostrukim Low-e premazima. Ukupni U_w koeficijent ostakljenih elemenata mora biti do 1,1 W/m2K.		
ZAŠTITA OD INSOLACIJE:	Zaštita od insolacije je pomoću vanjskog rolo platna u nadprozorskoj kutiji s elektromotorom i bočnim vodilicama.		
DIMENZIJE:	zidarska mjera: 351/81 cm	BR. KOM. :	
	svijetla mjera: 325/55 cm	1	

NAPOMENA:
Sve prema općim uvjetima troškovnika.
Sve iskazane mjere su svijetle i zidarske mjere, a moguće je usklađivanje nakon odabira proizvođača.
Svi detalji potrebni za radionički nacrt dogovaraju se s odabranim proizvođačem.
Radionički nacrt nudi proizvođač, a ugradba slijedi nakon odobrenja pojedinih detalja i upotrijebljenih materijala.
Cijena izrade radioničkih nacrta uključena je u jedinične cijene stavki.
Prije izrade stolarskih stavki sve mjere ugradbe i broj komada obavezno je kontrolirati na objektu.

Dogradnja zgrade jaslica "Dječji vrtić Zeko", Slatina Slatina, Bana Jelačića 25, k.č.br.3616, k.o. Podravska Slatina	VANJSKA STOLARIJA	M 1:50
Četverodijelni otklopni prozor s dva središnja fiksna ostakljenja	odgovara stavci 11	kom. 1

POGLED

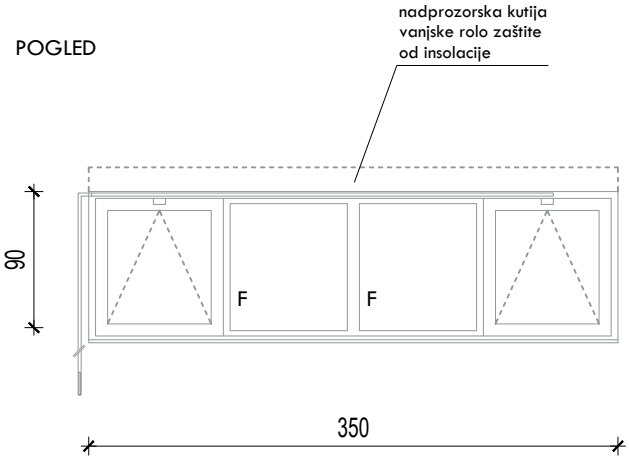

PRESJEK

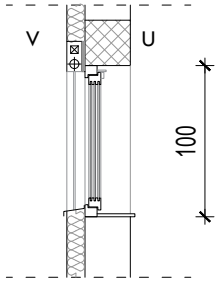

TLOCRT

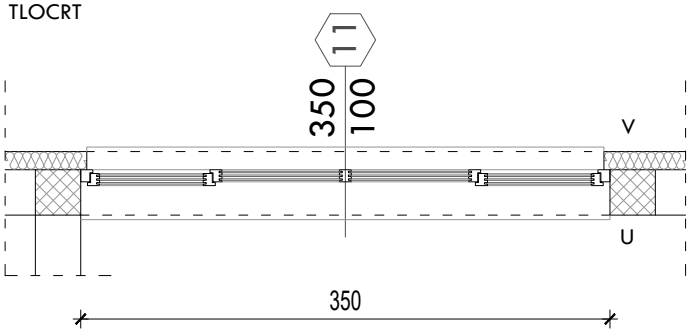

VRSTA STAVKE:	Četverodijelni otklopni prozor s dva središnja fiksna ostakljenja		
NAČIN OTVARANJA:	otklopno na "ventus"		
MATERIJAL:	PVC stolariju izvesti od standardnih profila s prekinutim termičkim mostom.		
VRSTA OKOVA:	Standardni "ventus" serijski okov za otklopno otvaranje.		
UGRADNJA:	Vanjska stolarija, vrata, stijene i prozori se ugrađuju tzv. RAL ugradnjom koja predviđa sustave brtvljenja pomoću RAL PVC letvica, folija, brtvenih traka ili folija uz ekspandirajuću brtvu.		
ZAVRŠNA OBRADA:	Boja PVC profila je bijela.		
OSTAKLJENJE:	Ostakljenje je trostrukim IZO staklom 4+12+4+12+4 mm, s ispunom inertnim plinom i dvostrukim Low-e premazima. Ukupni U_w koeficijent ostakljenih elemenata mora biti do 1,1 W/m2K.		
ZAŠTITA OD INSOLACIJE:	Zaštita od insolacije je pomoću vanjskog rolo platna u nadprozorskoj kutiji s elektromotorom i bočnim vodilicama.		
DIMENZIJE:	zidarska mjera: 351/101 cm	BR. KOM. :	
	svijetla mjera: 335/85 cm	1	

NAPOMENA:
Sve prema općim uvjetima troškovnika.
Sve iskazane mjere su svijetle i zidarske mjere, a moguće je usklađivanje nakon odabira proizvođača.
Svi detalji potrebni za radionički nacrt dogovaraju se s odabranim proizvođačem.
Radionički nacrt nudi proizvođač, a ugradba slijedi nakon odobrenja pojedinih detalja i upotrijebljenih materijala.
Cijena izrade radioničkih nacrta uključena je u jedinične cijene stavki.
Prije izrade stolarskih stavki sve mjere ugradbe i broj komada obavezno je kontrolirati na objektu.

Dogradnja zgrade jaslica "Dječji vrtić Zeko", Slatina Slatina, Bana Jelačića 25, k.č.br.3616, k.o. Podravska Slatina	VANJSKA STOLARIJA	M 1:50
Dvodijelni zaokretno-otklopni prozor	odgovara stavci 12	kom. 1

POGLED

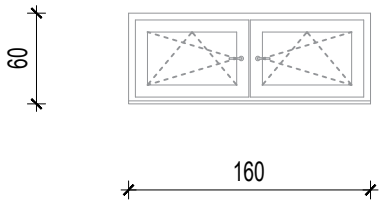

PRESJEK

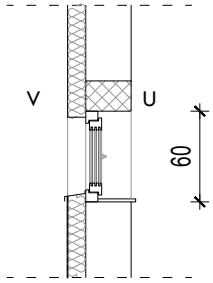

TLOCRT

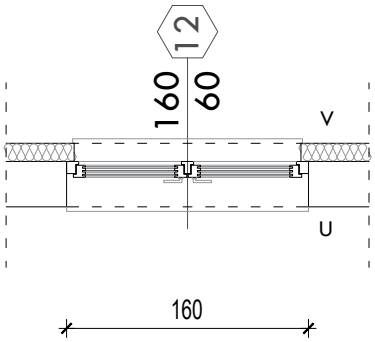

VRSTA STAVKE:	Dvodijelni zaokretno-otklopni prozor		
NAČIN OTVARANJA:	Zaokretno - otklopno		
MATERIJAL:	PVC stolariju izvesti od standardnih profila s prekinutim termičkim mostom.		
VRSTA OKOVA:	Standardni okov koji omogućuje zaokretno - otklopno otvaranje prozora.		
UGRADNJA:	Vanjska stolarija, vrata, stijene i prozori se ugrađuju tzv. RAL ugradnjom koja predviđa sustave brtvljenja pomoću RAL PVC letvica, folija, brtvenih traka ili folija uz ekspandirajuću brtvu.		
ZAVRŠNA OBRADA:	Boja PVC profila je bijela.		
OSTAKLJENJE:	Ostakljenje je trostrukim IZO staklom 4+12+4+12+4 mm, s ispunom inertnim plinom i dvostrukim Low-e premazima. Ukupni U_w koeficijent ostakljenih elemenata mora biti do 1,1 W/m2K.		
ZAŠTITA OD INSOLACIJE:	Bez vanjske zaštite od insolacije.		
DIMENZIJE:	zidarska mjera: 161/61 cm	BR. KOM. : 1	
	svijetla mjera: 145/45 cm		

NAPOMENA:
Sve prema općim uvjetima troškovnika.
Sve iskazane mjere su svijetle i zidarske mjere, a moguće je usklađivanje nakon odabira proizvođača.
Svi detalji potrebni za radionički nacrt dogovaraju se s odabranim proizvođačem.
Radionički nacrt nudi proizvođač, a ugradba slijedi nakon odobrenja pojedinih detalja i upotrijebljenih materijala.
Cijena izrade radioničkih nacrta uključena je u jedinične cijene stavki.
Prije izrade stolarskih stavki sve mjere ugradbe i broj komada obavezno je kontrolirati na objektu.

Dogradnja zgrade jaslica "Dječji vrtić Zeko", Slatina Slatina, Bana Jelačića 25, k.č.br.3616, k.o. Podravska Slatina	VANJSKA STOLARIJA	M 1:50
Zaokretno-otklopni prozor	odgovara stavci 13	kom. 3

POGLED

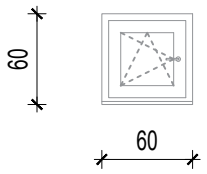

PRESJEK

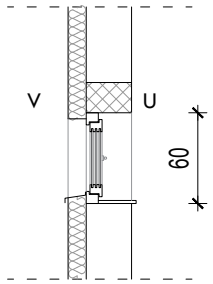

TLOCRT

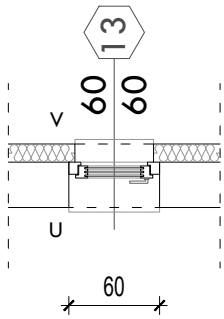

VRSTA STAVKE:	Zaokretno-otklopni prozor		
NAČIN OTVARANJA:	Zaokretno - otklopno		
MATERIJAL:	PVC stolariju izvesti od standardnih profila s prekinutim termičkim mostom.		
VRSTA OKOVA:	Standardni okov koji omogućuje zaokretno - otklopno otvaranje prozora.		
UGRADNJA:	Vanjska stolarija, vrata, stijene i prozori se ugrađuju tzv. RAL ugradnjom koja predviđa sustave brtvljenja pomoću RAL PVC letvica, folija, brtvenih traka ili folija uz ekspandirajuću brtvu.		
ZAVRŠNA OBRADA:	Boja PVC profila je bijela.		
OSTAKLJENJE:	Ostakljenje je trostrukim IZO staklom 4+12+4+12+4 mm, s ispunom inertnim plinom i dvostrukim Low-e premazima. Ostakljenje mutnim float staklom. Ukupni U_w koeficijent ostakljenih elemenata mora biti do 1,1 W/m2K.		
ZAŠTITA OD INSOLACIJE:	Bez vanjske zaštite od insolacije.		
DIMENZIJE:	zidarska mjera: 61/61 cm	BR. KOM. : 3	
	svijetla mjera: 45/45 cm		

NAPOMENA:
Sve prema općim uvjetima troškovnika.
Sve iskazane mjere su svijetle i zidarske mjere, a moguće je usklađivanje nakon odabira proizvođača.
Svi detalji potrebni za radionički nacrt dogovaraju se s odabranim proizvođačem.
Radionički nacrt nudi proizvođač, a ugradba slijedi nakon odobrenja pojedinih detalja i upotrijebljenih materijala.
Cijena izrade radioničkih nacrta uključena je u jedinične cijene stavki.
Prije izrade stolarskih stavki sve mjere ugradbe i broj komada obavezno je kontrolirati na objektu.

Dogradnja zgrade jaslica "Dječji vrtić Zeko", Slatina Slatina, Bana Jelačića 25, k.č.br.3616, k.o. Podravska Slatina	VANJSKA STOLARIJA	M 1:50
Krovni prozor	odgovara stavci 14	kom. 1

TLOCRT

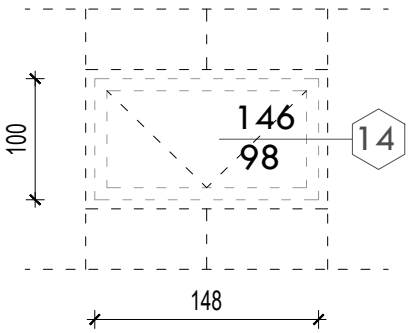

PRESJEK

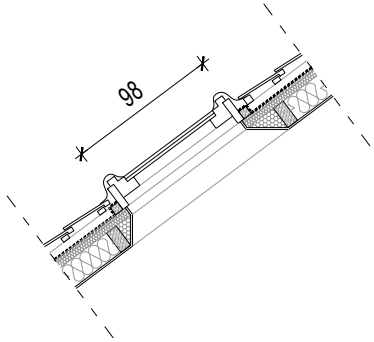

VRSTA STAVKE:	Krovni prozor		
NAČIN OTVARANJA:	Otklopno, pomoću elektromotora		
MATERIJAL:	PVC stolariju izvesti od standardnih profila s prekinutim termičkim mostom.		
VRSTA OKOVA:	Standardni okov koji omogućuje otklopno otvaranje krovnog prozora pomoću elektromotora.		
UGRADNJA:	Vanjska stolarija, vrata, stijene i prozori se ugrađuju tzv. RAL ugradnjom koja predviđa sustave brtvljenja pomoću RAL PVC letvica, folija, brtvenih traka ili folija uz ekspandirajuću brtvu.		
ZAVRŠNA OBRADA:	Boja PVC profila je bijela.		
OSTAKLJENJE:	Ostakljenje je trostrukim IZO staklom 4+12+4+12+4 mm, s ispunom inertnim plinom i dvostrukim Low-e premazima. Vanjsko i unutarnje staklo krovnog prozora je sigurnosno laminirano, a središnje je float staklo. Ukupni U_w koeficijent ostakljenih elemenata do 1,1 W/m2K.		
ZAŠTITA OD INSOLACIJE:	Zaštita od insolacije je pomoću elektronski upravljane vanjske rolete. Elektronski upravljano unutarnje sjenilo - unutarnji rolo.		
DIMENZIJE:	zidarska mjera: 148/100 cm	BR. KOM. : 2	
	svijetla mjera: 134/86 cm		

NAPOMENA:
Sve prema općim uvjetima troškovnika.
Sve iskazane mjere su svijetle i zidarske mjere, a moguće je usklađivanje nakon odabira proizvođača.
Svi detalji potrebni za radionički nacrt dogovaraju se s odabranim proizvođačem.
Radionički nacrt nudi proizvođač, a ugradba slijedi nakon odobrenja pojedinih detalja i upotrijebljenih materijala.
Cijena izrade radioničkih nacrta uključena je u jedinične cijene stavki.
Prije izrade stolarskih stavki sve mjere ugradbe i broj komada obavezno je kontrolirati na objektu.

PROTUPOŽARNA STOLARIJA

MODELARCH d.o.o. projektni studio
A.K.ZONISKE 26, 33520 SLATINA / info@modelarch.hr

FAZA PROJEKTA:	Izvedbeni arhitektonsko-građevinski projekt - sheme stolarije	**PROTUPOŽARNA STOLARIJA**				
OBJEKT:	**Dogradnja zgrade jaslica "Dječji vrtić Zeko", Slatina**					
INVESTITOR:	**Grad Slatina, Trg Sv. Josipa 10, Slatina**					
LOKACIJA:	**Slatina, Bana Jelačića 25, k.č.br.3616, k.o. Podravska Slatina**					
DIREKTOR:	Samanta Rešetar, mag.ing.arch.					
GLAVNI PROJEKTANT:	Samanta Rešetar, mag.ing.arch.	mjerilo	datum	TD	ZOP	list
PROJEKTANT:	Samanta Rešetar, mag.ing.arch.	1:50	rujan 2020.	17/19-AP	17/19	

Dogradnja zgrade jaslica "Dječji vrtić Zeko", Slatina Slatina, Bana Jelačića 25, k.č.br.3616, k.o. Podravska Slatina	PROTUPOŽARNA STOLARIJA	M 1:50
Krovni prozor za odimljavanje	odgovara stavci 01	kom. 1

TLOCRT

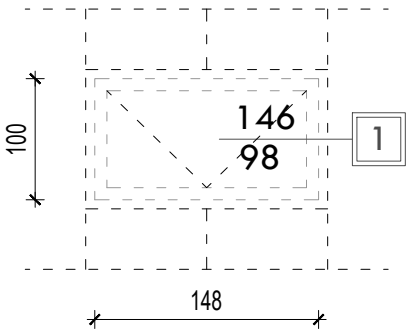

PRESJEK

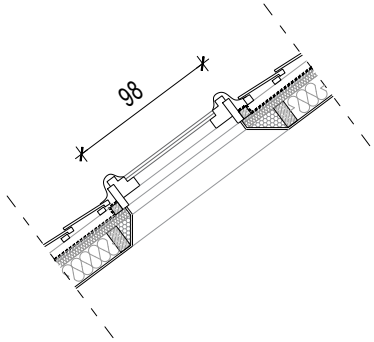

VRSTA STAVKE:	Krovni prozor za odimljavanje		
NAČIN OTVARANJA:	Otklopno, pomoću elektromotora povezanog s centralom za odimljavanje		
MATERIJAL:	PVC stolariju izvesti od standardnih profila s prekinutim termičkim mostom.		
VRSTA OKOVA:	Standardni okov koji omogućuje otklopno otvaranje prozora pomoću elektromotora.		
UGRADNJA:	Vanjska stolarija, vrata, stijene i prozori se ugrađuju tzv. RAL ugradnjom koja predviđa sustave brtvljenja pomoću RAL PVC letvica, folija, brtvenih traka ili folija uz ekspandirajuću brtvu.		
ZAVRŠNA OBRADA:	Boja PVC profila je bijela.		
OSTAKLJENJE:	Ostakljenje je trostrukim IZO staklom 4+12+4+12+4 mm, s ispunom inertnim plinom i dvostrukim Low-e premazima. Vanjsko i unutarnje staklo krovnog prozora je sigurnosno laminirano, a središnje je float staklo. Ukupni U_w koeficijent ostakljenih elemenata do 1,1 W/m2K.		
ZAŠTITA OD INSOLACIJE:	Zaštita od insolacije je pomoću elektronski upravljane vanjske rolete. Elektronski upravljano unutarnje sjenilo - unutarnji rolo.		
DIMENZIJE:	zidarska mjera: 148/100 cm	BR. KOM. : 2	
	svijetla mjera: 134/86 cm		

NAPOMENA:
Sve prema općim uvjetima troškovnika.
Sve iskazane mjere su svijetle i zidarske mjere, a moguće je usklađivanje nakon odabira proizvođača.
Svi detalji potrebni za radionički nacrt dogovaraju se s odabranim proizvođačem.
Radionički nacrt nudi proizvođač, a ugradba slijedi nakon odobrenja pojedinih detalja i upotrijebljenih materijala.
Cijena izrade radioničkih nacrta uključena je u jedinične cijene stavki.
Prije izrade stolarskih stavki sve mjere ugradbe i broj komada obavezno je kontrolirati na objektu.

UNUTARNJA STOLARIJA

MODELARCH d.o.o. projektni studio A.K.ZONSKE 26, 33520 SLATINA, info@modelarch.hr	FAZA PROJEKTA:	Izvedbeni arhitektonsko-građevinski projekt - sheme stolarije	**UNUTARNJA STOLARIJA**				
	OBJEKT:	**Dogradnja zgrade jaslica "Dječji vrtić Zeko", Slatina**					
	INVESTITOR:	**Grad Slatina, Trg Sv. Josipa 10, Slatina**					
	LOKACIJA:	**Slatina, Bana Jelačića 25, k.č.br.3616, k.o. Podravska Slatina**					
	DIREKTOR:	Samanta Rešetar, mag.ing.arch.					
	GLAVNI PROJEKTANT:	Samanta Rešetar, mag.ing.arch.	mjerilo	datum	TD	ZOP	list
	PROJEKTANT:	Samanta Rešetar, mag.ing.arch.	1:50	rujan 2020.	17/19-AP	17/19	

Dogradnja zgrade jaslica "Dječji vrtić Zeko", Slatina Slatina, Bana Jelačića 25, k.č.br.3616, k.o. Podravska Slatina	UNUTARNJA STOLARIJA	M 1:50
Ostakljena zaokretna vrata s fiksnim nadsvjetlom	odgovara stavci 01	kom. 3

POGLED

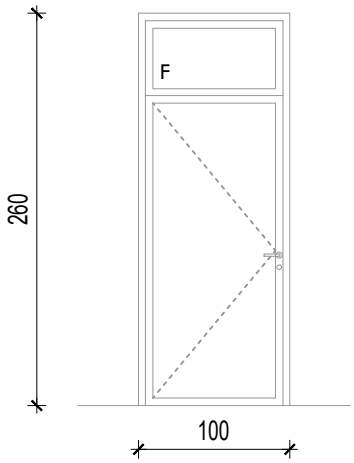

PRESJEK

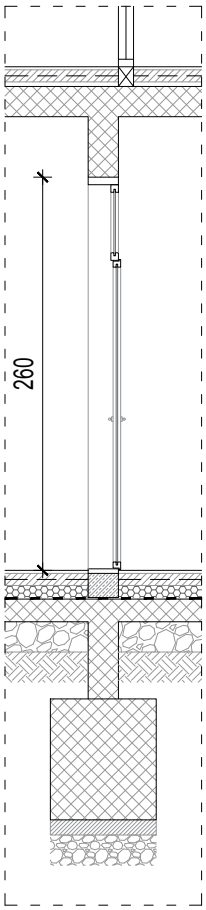

TLOCRT

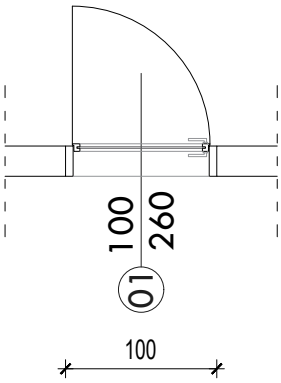

VRSTA STAVKE:	Ostakljena zaokretna vrata s fiksnim nadsvjetlom		
NAČIN OTVARANJA:	Zaokretno		
MATERIJAL:	Dovratnik je hrast masiv izrađen u punoj širini zida, debljine 4 cm. Okvir vratnog krila je također hrast masiv.		
VRSTA OKOVA:	Standardni okov, cilindar brava, aluminijska kvaka s rozetom, podni odbojnik, 3 ključa.		
UGRADNJA:	Suha ugradnja. Širinu dovratnika prilagoditi svakom zidu u koji se pojedina vrata ugrađuju.		
ZAVRŠNA OBRADA:	Završna obrada je visokokvalitetnim lakom u bijeloj mat boji.		
OSTAKLJENJE:	Ostakljenje vratnog krila je prozirnim sigurnosnim laminiranim staklom. Ostakljenje nadsvjetla je float staklom.		
DIMENZIJE:	zidarska mjera: 101/261 cm	BR. KOM. : 2	lijeva: 2
	svijetla mjera: 89/254 cm		desna: 1

NAPOMENA:
Sve prema općim uvjetima troškovnika.
Sve iskazane mjere su svijetle i zidarske mjere, a moguće je usklađivanje nakon odabira proizvođača.
Svi detalji potrebni za radionički nacrt dogovaraju se s odabranim proizvođačem.
Radionički nacrt nudi proizvođač, a ugradba slijedi nakon odobrenja pojedinih detalja i upotrijebljenih materijala.
Cijena izrade radioničkih nacrta uključena je u jedinične cijene stavki.
Prije izrade stolarskih stavki sve mjere ugradbe i broj komada obavezno je kontrolirati na objektu.

Dogradnja zgrade jaslica "Dječji vrtić Zeko", Slatina Slatina, Bana Jelačića 25, k.č.br.3616, k.o. Podravska Slatina	UNUTARNJA STOLARIJA	M 1:50
Staklena stijena sa zaokretnim vratima i fiksnim prozorom	odgovara stavci 02a	kom. 1

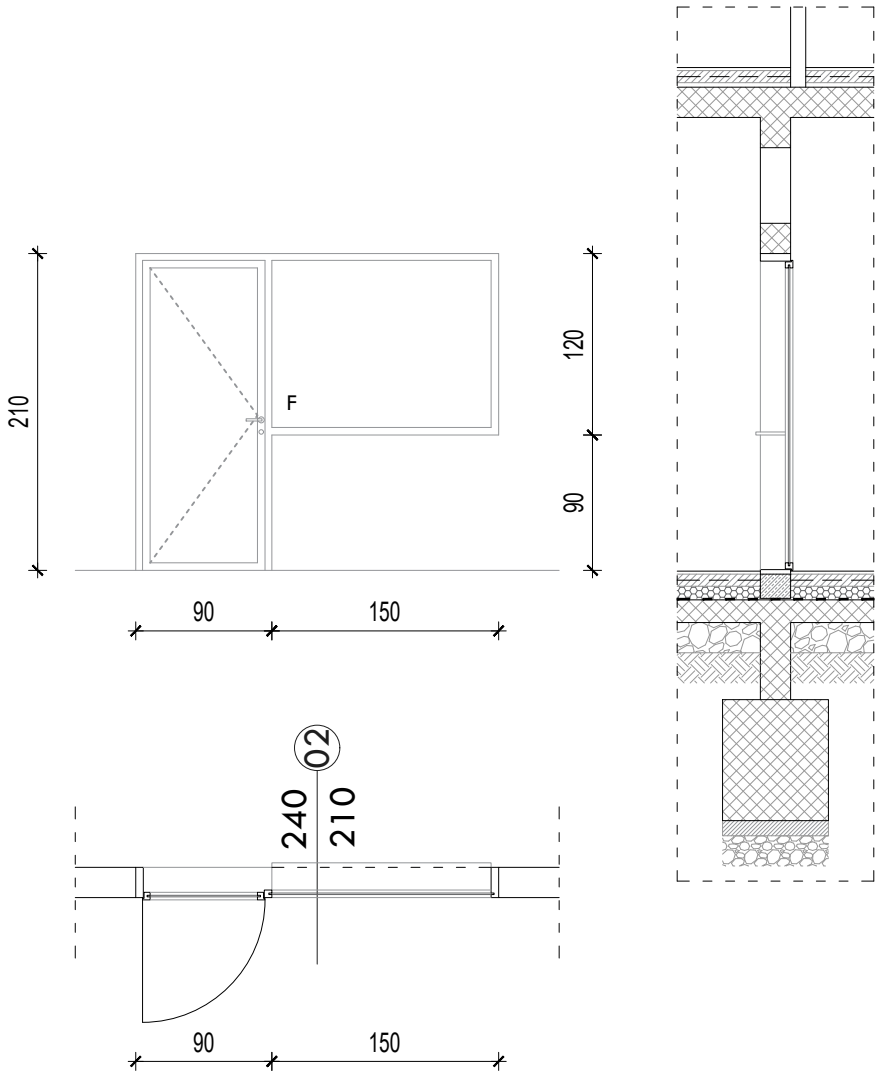

VRSTA STAVKE:	Staklena stijena sa zaokretnim vratima i fiksnim prozorom		
NAČIN OTVARANJA:	Zaokretno		
MATERIJAL:	Dovratnik je hrast masiv izrađen u punoj širini zida, debljine 4 cm. Okvir vratnog krila je također hrast masiv.		
VRSTA OKOVA:	Standardni okov, cilindar brava, aluminijska kvaka s rozetom, podni odbojnik, 3 ključa.		
UGRADNJA:	Suha ugradnja. Širinu dovratnika prilagoditi svakom zidu u koji se pojedina vrata ugrađuju.		
ZAVRŠNA OBRADA:	Završna obrada je visokokvalitetnim lakom u bijeloj mat boji.		
OSTAKLJENJE:	Ostakljenje je prozirnim sigurnosnim laminiranim staklom.		
DIMENZIJE:	zidarska mjera: 241/211 cm	BR. KOM. : 1	
	svijetla mjera: 231/205 cm		

NAPOMENA:
Sve prema općim uvjetima troškovnika.
Sve iskazane mjere su svijetle i zidarske mjere, a moguće je usklađivanje nakon odabira proizvođača.
Svi detalji potrebni za radionički nacrt dogovaraju se s odabranim proizvođačem.
Radionički nacrt nudi proizvođač, a ugradba slijedi nakon odobrenja pojedinih detalja i upotrijebljenih materijala.
Cijena izrade radioničkih nacrta uključena je u jedinične cijene stavki.
Prije izrade stolarskih stavki sve mjere ugradbe i broj komada obavezno je kontrolirati na objektu.

Dogradnja zgrade jaslica "Dječji vrtić Zeko", Slatina Slatina, Bana Jelačića 25, k.č.br.3616, k.o. Podravska Slatina	UNUTARNJA STOLARIJA	M 1:50
Staklena stijena sa zaokretnim vratima i fiksnim prozorom	odgovara stavci 02b	kom. 1

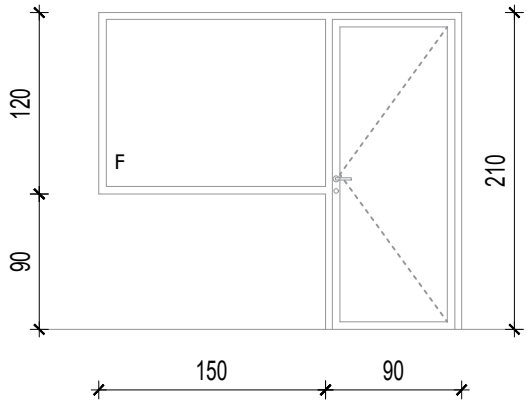

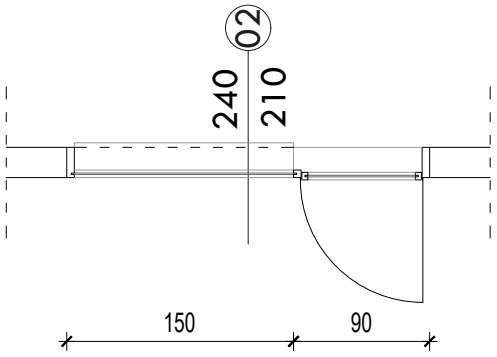

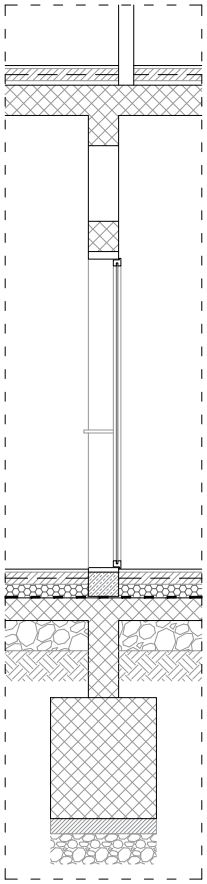

VRSTA STAVKE:	Staklena stijena sa zaokretnim vratima i fiksnim prozorom		
NAČIN OTVARANJA:	Zaokretno		
MATERIJAL:	Dovratnik je hrast masiv izrađen u punoj širini zida, debljine 4 cm. Okvir vratnog krila je također hrast masiv.		
VRSTA OKOVA:	Standardni okov, cilindar brava, aluminijska kvaka s rozetom, podni odbojnik, 3 ključa.		
UGRADNJA:	Suha ugradnja. Širinu dovratnika prilagoditi svakom zidu u koji se pojedina vrata ugrađuju.		
ZAVRŠNA OBRADA:	Završna obrada je visokokvalitetnim lakom u bijeloj mat boji.		
OSTAKLJENJE:	Ostakljenje je prozirnim sigurnosnim laminiranim staklom.		
DIMENZIJE:	zidarska mjera: 241/211 cm	BR. KOM. : 1	
	svijetla mjera: 231/205 cm		

NAPOMENA:
Sve prema općim uvjetima troškovnika.
Sve iskazane mjere su svijetle i zidarske mjere, a moguće je usklađivanje nakon odabira proizvođača.
Svi detalji potrebni za radionički nacrt dogovaraju se s odabranim proizvođačem.
Radionički nacrt nudi proizvođač, a ugradba slijedi nakon odobrenja pojedinih detalja i upotrijebljenih materijala.
Cijena izrade radioničkih nacrta uključena je u jedinične cijene stavki.
Prije izrade stolarskih stavki sve mjere ugradbe i broj komada obavezno je kontrolirati na objektu.

Dogradnja zgrade jaslica "Dječji vrtić Zeko", Slatina Slatina, Bana Jelačića 25, k.č.br.3616, k.o. Podravska Slatina	UNUTARNJA STOLARIJA	M 1:50
Trodijelna ostakljena klizna vrata	odgovara stavci 03	kom. 1

POGLED

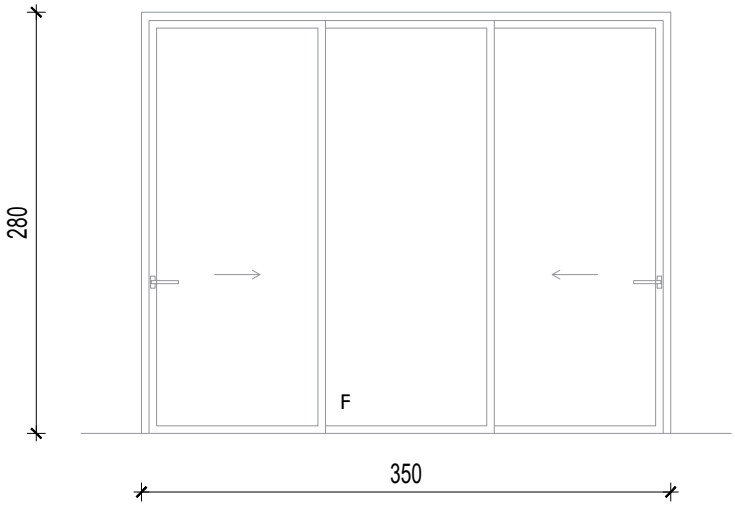

PRESJEK

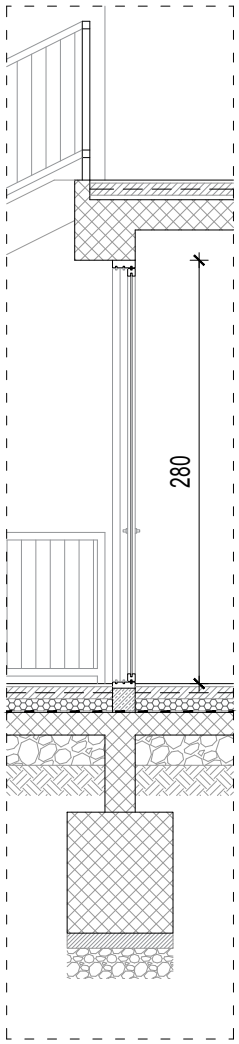

TLOCRT

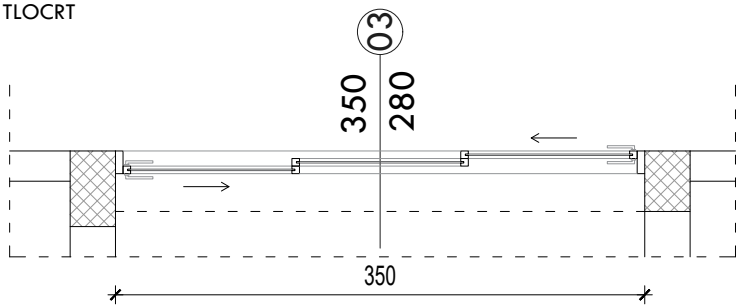

VRSTA STAVKE:	Trodijelna ostakljena klizna vrata		
NAČIN OTVARANJA:	Klizno		
MATERIJAL:	Dovratnik je hrast masiv izrađen u punoj širini zida, debljine 4 cm. Okvir vratnog krila je također hrast masiv.		
VRSTA OKOVA:	Standardni okov, cilindar brava, aluminijska kvaka, podni odbojnik.		
UGRADNJA:	Suha ugradnja. Širinu dovratnika prilagoditi svakom zidu u koji se pojedina vrata ugrađuju.		
ZAVRŠNA OBRADA:	Završna obrada je visokokvalitetnim lakom u bijeloj mat boji.		
OSTAKLJENJE:	Ostakljenje vratnog krila je prozirnim sigurnosnim kaljenim staklom.		
DIMENZIJE:	zidarska mjera: 351/281 cm	BR. KOM. :	
	svijetla mjera: 339/274 cm	1	

NAPOMENA:
Sve prema općim uvjetima troškovnika.
Sve iskazane mjere su svijetle i zidarske mjere, a moguće je usklađivanje nakon odabira proizvođača.
Svi detalji potrebni za radionički nacrt dogovaraju se s odabranim proizvođačem.
Radionički nacrt nudi proizvođač, a ugradba slijedi nakon odobrenja pojedinih detalja i upotrijebljenih materijala.
Cijena izrade radioničkih nacrta uključena je u jedinične cijene stavki.
Prije izrade stolarskih stavki sve mjere ugradbe i broj komada obavezno je kontrolirati na objektu.

Dogradnja zgrade jaslica "Dječji vrtić Zeko", Slatina Slatina, Bana Jelačića 25, k.č.br.3616, k.o. Podravska Slatina	UNUTARNJA STOLARIJA	M 1:50
Zaokretna puna vrata	odgovara stavci 04	kom. 3

POGLED

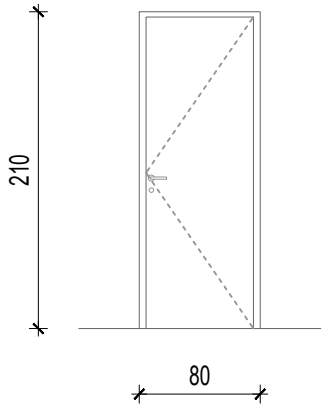

PRESJEK

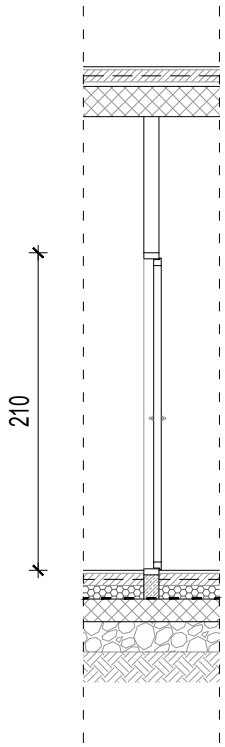

TLOCRT

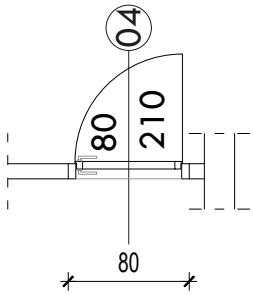

VRSTA STAVKE:	Zaokretna puna vrata		
NAČIN OTVARANJA:	Zaokretno		
MATERIJAL:	Dovratnik je hrast masiv izrađen u punoj širini zida, debljine 4 cm. Ravno vratno krilo s okvirom od masivnog hrasta i ispunom od okal iverice. Vratno krilo je obostrano obloženo MDF pločama.		
VRSTA OKOVA:	Standardni okov, cilindar brava, aluminijska kvaka s rozetom, podni odbojnik, 3 ključa.		
UGRADNJA:	Suha ugradnja. Širinu dovratnika prilagoditi svakom zidu u koji se pojedina vrata ugrađuju.		
ZAVRŠNA OBRADA:	Završna obrada je visokokvalitetnim lakom u bijeloj mat boji.		
DIMENZIJE:	zidarska mjera: 81/211 cm	BR. KOM. : 1	lijeva: 2
	svijetla mjera: 71/205 cm		desna: 1

NAPOMENA:
Sve prema općim uvjetima troškovnika.
Sve iskazane mjere su svijetle i zidarske mjere, a moguće je usklađivanje nakon odabira proizvođača.
Svi detalji potrebni za radionički nacrt dogovaraju se s odabranim proizvođačem.
Radionički nacrt nudi proizvođač, a ugradba slijedi nakon odobrenja pojedinih detalja i upotrijebljenih materijala.
Cijena izrade radioničkih nacrta uključena je u jedinične cijene stavki.
Prije izrade stolarskih stavki sve mjere ugradbe i broj komada obavezno je kontrolirati na objektu.

Dogradnja zgrade jaslica "Dječji vrtić Zeko", Slatina Slatina, Bana Jelačića 25, k.č.br.3616, k.o. Podravska Slatina	UNUTARNJA STOLARIJA	M 1:50
Zaokretna puna vrata	odgovara stavci 05	kom. 3

POGLED

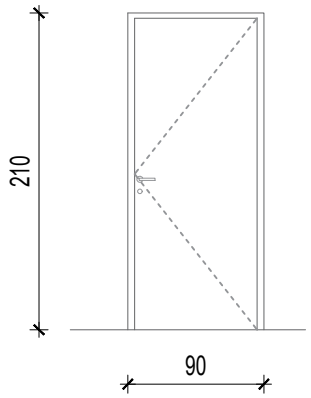

PRESJEK

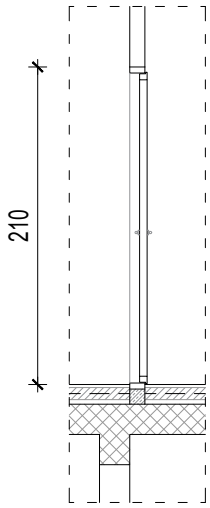

TLOCRT

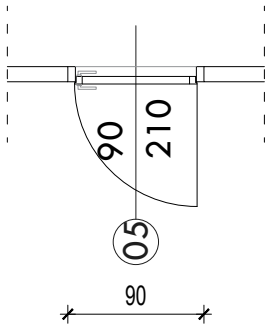

VRSTA STAVKE:	Zaokretna puna vrata		
NAČIN OTVARANJA:	Zaokretno		
MATERIJAL:	Dovratnik je smreka masiv izrađen u punoj širini zida, debljine 4 cm. Ravno vratno krilo s okvirom od masivnog hrasta i ispunom od okal iverice. Vratno krilo je obostrano obloženo MDF pločama.		
VRSTA OKOVA:	Standardni okov, cilindar brava, aluminijska kvaka s rozetom, podni odbojnik, 3 ključa.		
UGRADNJA:	Suha ugradnja. Širinu dovratnika prilagoditi svakom zidu u koji se pojedina vrata ugrađuju.		
ZAVRŠNA OBRADA:	Završna obrada je visokokvalitetnim lakom u bijeloj mat boji.		
DIMENZIJE:	zidarska mjera: 91/211 cm	BR. KOM. : 1	lijeva: 2
	svijetla mjera: 81/205 cm		desna: 1

NAPOMENA:
Sve prema općim uvjetima troškovnika.
Sve iskazane mjere su svijetle i zidarske mjere, a moguće je usklađivanje nakon odabira proizvođača.
Svi detalji potrebni za radionički nacrt dogovaraju se s odabranim proizvođačem.
Radionički nacrt nudi proizvođač, a ugradba slijedi nakon odobrenja pojedinih detalja i upotrijebljenih materijala.
Cijena izrade radioničkih nacrta uključena je u jedinične cijene stavki.
Prije izrade stolarskih stavki sve mjere ugradbe i broj komada obavezno je kontrolirati na objektu.

Dogradnja zgrade jaslica "Dječji vrtić Zeko", Slatina Slatina, Bana Jelačića 25, k.č.br.3616, k.o. Podravska Slatina	UNUTARNJA STOLARIJA	M 1:50
Zaokretna puna vrata s rešetkom za dozraku	odgovara stavci 06	kom. 1

POGLED

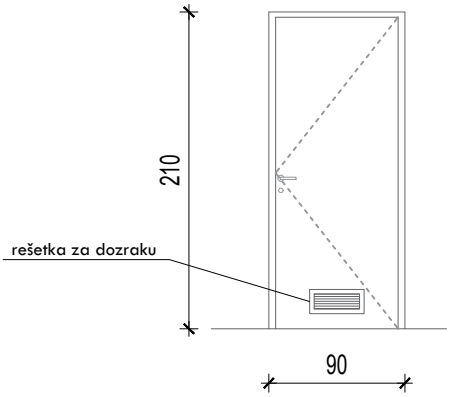

PRESJEK

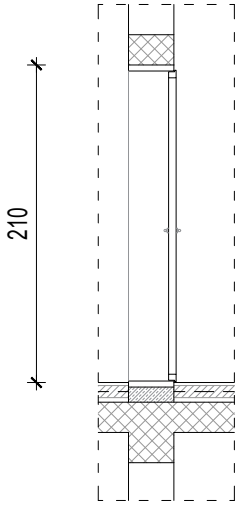

TLOCRT

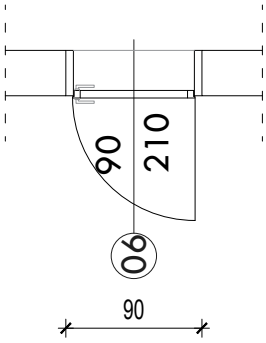

VRSTA STAVKE:	Zaokretna puna vrata s rešetkom za dozraku		
NAČIN OTVARANJA:	Zaokretno		
MATERIJAL:	Dovratnik je smreka masiv izrađen u punoj širini zida, debljine 4 cm. Ravno vratno krilo s okvirom od masivnog hrasta i ispunom od okal iverice. Vratno krilo je obostrano obloženo MDF pločama.		
VRSTA OKOVA:	Standardni okov, cilindar brava, aluminijska kvaka s rozetom, podni odbojnik, rešetka za dozraku 30 x10 cm, 3 ključa.		
UGRADNJA:	Suha ugradnja. Širinu dovratnika prilagoditi svakom zidu u koji se pojedina vrata ugrađuju.		
ZAVRŠNA OBRADA:	Završna obrada je visokokvalitetnim lakom u bijeloj mat boji.		
DIMENZIJE:	zidarska mjera: 91/211 cm	BR. KOM. : 1	lijeva: 1
	svijetla mjera: 81/205 cm		

NAPOMENA:
Sve prema općim uvjetima troškovnika.
Sve iskazane mjere su svijetle i zidarske mjere, a moguće je usklađivanje nakon odabira proizvođača.
Svi detalji potrebni za radionički nacrt dogovaraju se s odabranim proizvođačem.
Radionički nacrt nudi proizvođač, a ugradba slijedi nakon odobrenja pojedinih detalja i upotrijebljenih materijala.
Cijena izrade radioničkih nacrta uključena je u jedinične cijene stavki.
Prije izrade stolarskih stavki sve mjere ugradbe i broj komada obavezno je kontrolirati na objektu.

Dogradnja zgrade jaslica "Dječji vrtić Zeko", Slatina Slatina, Bana Jelačića 25, k.č.br.3616, k.o. Podravska Slatina	UNUTARNJA STOLARIJA	M 1:50
Zaokretna puna vrata s rešetkom za dozraku	odgovara stavci 07	kom. 1

POGLED

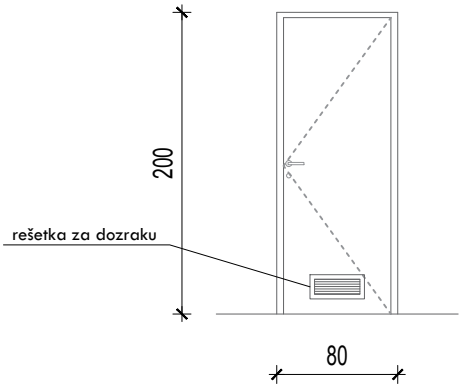

PRESJEK

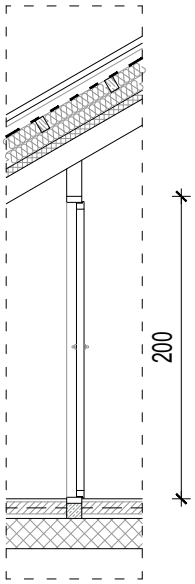

TLOCRT

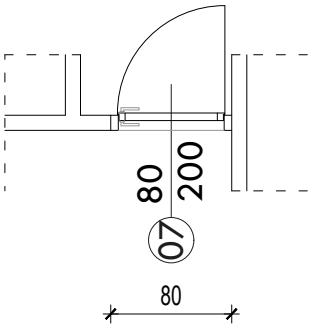

VRSTA STAVKE:	Zaokretna puna vrata s rešetkom za dozraku		
NAČIN OTVARANJA:	Zaokretno		
MATERIJAL:	Dovratnik je smreka masiv izrađen u punoj širini zida, debljine 4 cm. Ravno vratno krilo s okvirom od masivnog hrasta i ispunom od okal iverice. Vratno krilo je obostrano obloženo MDF pločama.		
VRSTA OKOVA:	Standardni okov, cilindar brava, aluminijska kvaka s rozetom, podni odbojnik, rešetka za dozraku 30 x10 cm, 3 ključa.		
UGRADNJA:	Suha ugradnja. Širinu dovratnika prilagoditi svakom zidu u koji se pojedina vrata ugrađuju.		
ZAVRŠNA OBRADA:	Završna obrada je visokokvalitetnim lakom u bijeloj mat boji.		
DIMENZIJE:	zidarska mjera: 81/211 cm	BR. KOM. : 1	lijeva: 1
	svijetla mjera: 71/205 cm		

NAPOMENA:
Sve prema općim uvjetima troškovnika.
Sve iskazane mjere su svijetle i zidarske mjere, a moguće je usklađivanje nakon odabira proizvođača.
Svi detalji potrebni za radionički nacrt dogovaraju se s odabranim proizvođačem.
Radionički nacrt nudi proizvođač, a ugradba slijedi nakon odobrenja pojedinih detalja i upotrijebljenih materijala.
Cijena izrade radioničkih nacrta uključena je u jedinične cijene stavki.
Prije izrade stolarskih stavki sve mjere ugradbe i broj komada obavezno je kontrolirati na objektu.

Dogradnja zgrade jaslica "Dječji vrtić Zeko", Slatina Slatina, Bana Jelačića 25, k.č.br.3616, k.o. Podravska Slatina	UNUTARNJA STOLARIJA	M 1:50
Zaokretna puna vrata s rešetkom za dozraku	odgovara stavci 08	kom. 1

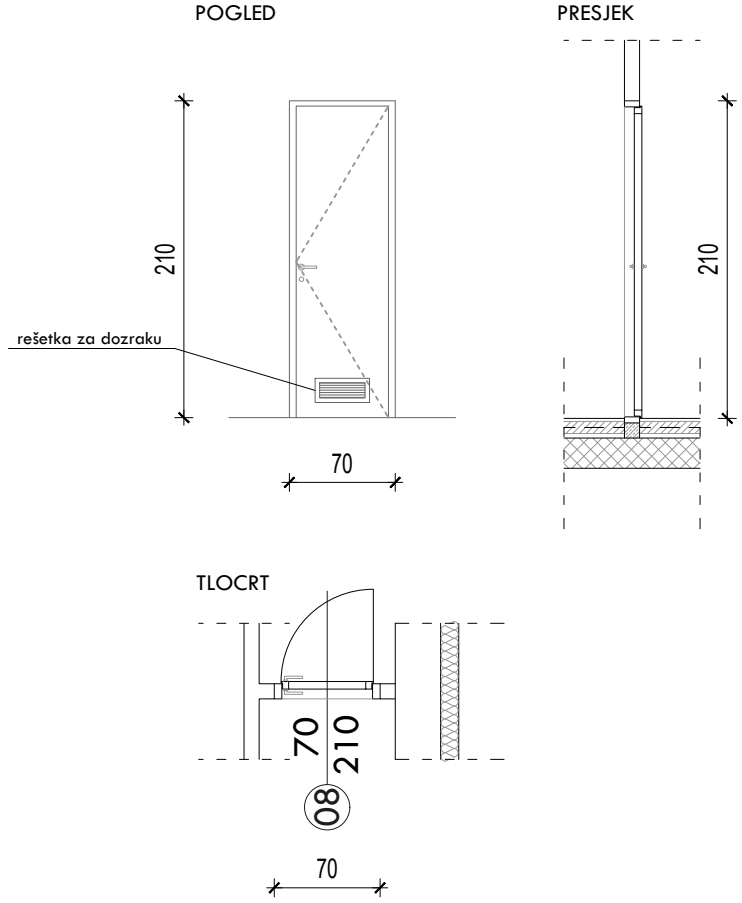

VRSTA STAVKE:	Zaokretna puna vrata s rešetkom za dozraku		
NAČIN OTVARANJA:	Zaokretno		
MATERIJAL:	Dovratnik je smreka masiv izrađen u punoj širini zida, debljine 4 cm. Ravno vratno krilo s okvirom od masivnog hrasta i ispunom od okal iverice. Vratno krilo je obostrano obloženo MDF pločama.		
VRSTA OKOVA:	Standardni okov, cilindar brava, aluminijska kvaka s rozetom, podni odbojnik, rešetka za dozraku 30 x10 cm, 3 ključa.		
UGRADNJA:	Suha ugradnja. Širinu dovratnika prilagoditi svakom zidu u koji se pojedina vrata ugrađuju.		
ZAVRŠNA OBRADA:	Završna obrada je visokokvalitetnim lakom u bijeloj mat boji.		
DIMENZIJE:	zidarska mjera: 81/211 cm	BR. KOM. : 1	lijeva: 1
	svijetla mjera: 71/205 cm		

NAPOMENA:
Sve prema općim uvjetima troškovnika.
Sve iskazane mjere su svijetle i zidarske mjere, a moguće je usklađivanje nakon odabira proizvođača.
Svi detalji potrebni za radionički nacrt dogovaraju se s odabranim proizvođačem.
Radionički nacrt nudi proizvođač, a ugradba slijedi nakon odobrenja pojedinih detalja i upotrijebljenih materijala.
Cijena izrade radioničkih nacrta uključena je u jedinične cijene stavki.
Prije izrade stolarskih stavki sve mjere ugradbe i broj komada obavezno je kontrolirati na objektu.

BRAVARIJA

MODELARCH d.o.o. projektni studio A.K.ZONISKE 26, 33520 SLATINA / info@modelarch.hr	FAZA PROJEKTA:	Izvedbeni arhitektonsko-građevinski projekt - sheme stolarije	**BRAVARIJA**				
	OBJEKT:	**Dogradnja zgrade jaslica "Dječji vrtić Zeko", Slatina**					
	INVESTITOR:	**Grad Slatina, Trg Sv. Josipa 10, Slatina**					
	LOKACIJA:	**Slatina, Bana Jelačića 25, k.č.br.3616, k.o. Podravska Slatina**					
	DIREKTOR:	Samanta Rešetar, mag.ing.arch.					
	GLAVNI PROJEKTANT:	Samanta Rešetar, mag.ing.arch.	mjerilo	datum	TD	ZOP	list
	PROJEKTANT:	Samanta Rešetar, mag.ing.arch.	1:50	rujan 2020.	17/19-AP	17/19	

Dogradnja zgrade jaslica "Dječji vrtić Zeko", Slatina Slatina, Bana Jelačića 25, k.č.br.3616, k.o. Podravska Slatina	BRAVARIJA	M 1:50
Ograda terasa u prizemlju	odgovara stavci 01	kom. 2

POGLED

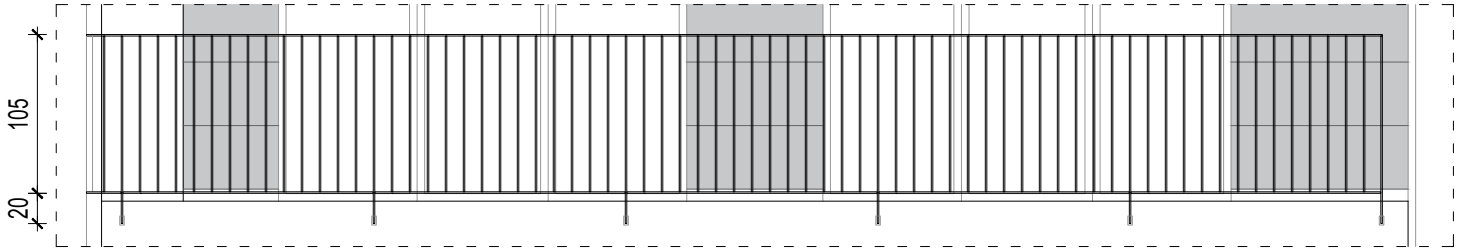

TLOCRT

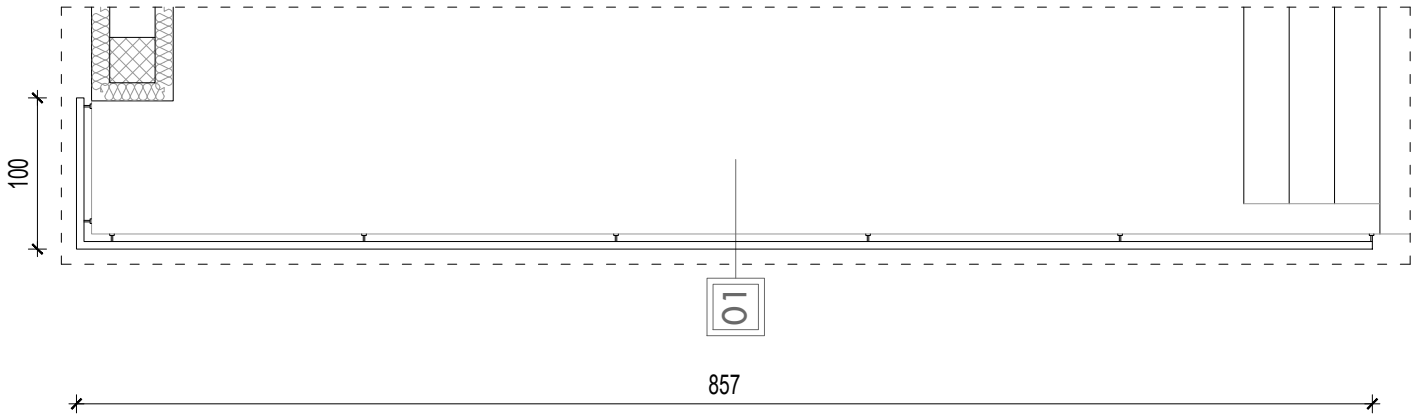

PRESJEK

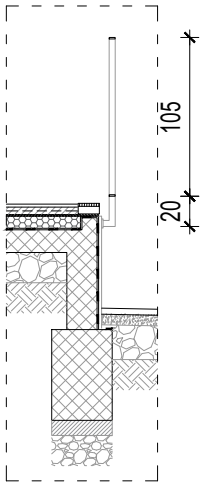

VRSTA STAVKE:	Ograda terasa u prizemlju		
MATERIJAL:	Nosivi okvir ograde od čeličnih pocinčanih ravnih profila 40x10mm. Ispunu ograde čine vertikale od plosnog pocinčanog čelika presjeka 40x5mm, na osnom razmaku 12 cm, zavarene za čelični okvir.		
UGRADNJA:	Ugradnja prema priloženim detaljima.		
ZAVRŠNA OBRADA:	Završna obrada cinčanjem i lakiranjem u antracit boji.		
DIMENZIJE:	visina: 125 cm	BR. KOM. : 2	
	duljina: 100 cm, 855 cm		

NAPOMENA:
Sve prema općim uvjetima troškovnika.
Svi detalji potrebni za radionički nacrt dogovaraju se s odabranim proizvođačem.
Radionički nacrt nudi proizvođač, a ugradba slijedi nakon odobrenja pojedinih detalja i upotrijebljenih materijala.
Cijena izrade radioničkih nacrta uključena je u jedinične cijene stavki.
Prije izrade bravarskih stavki sve mjere ugradbe i broj komada obavezno je kontrolirati na objektu.

Dogradnja zgrade jaslica "Dječji vrtić Zeko", Slatina Slatina, Bana Jelačića 25, k.č.br.3616, k.o. Podravska Slatina	BRAVARIJA	M 1:50
Ograda unutarnje rampe	odgovara stavci 02	kom. 1

POGLED

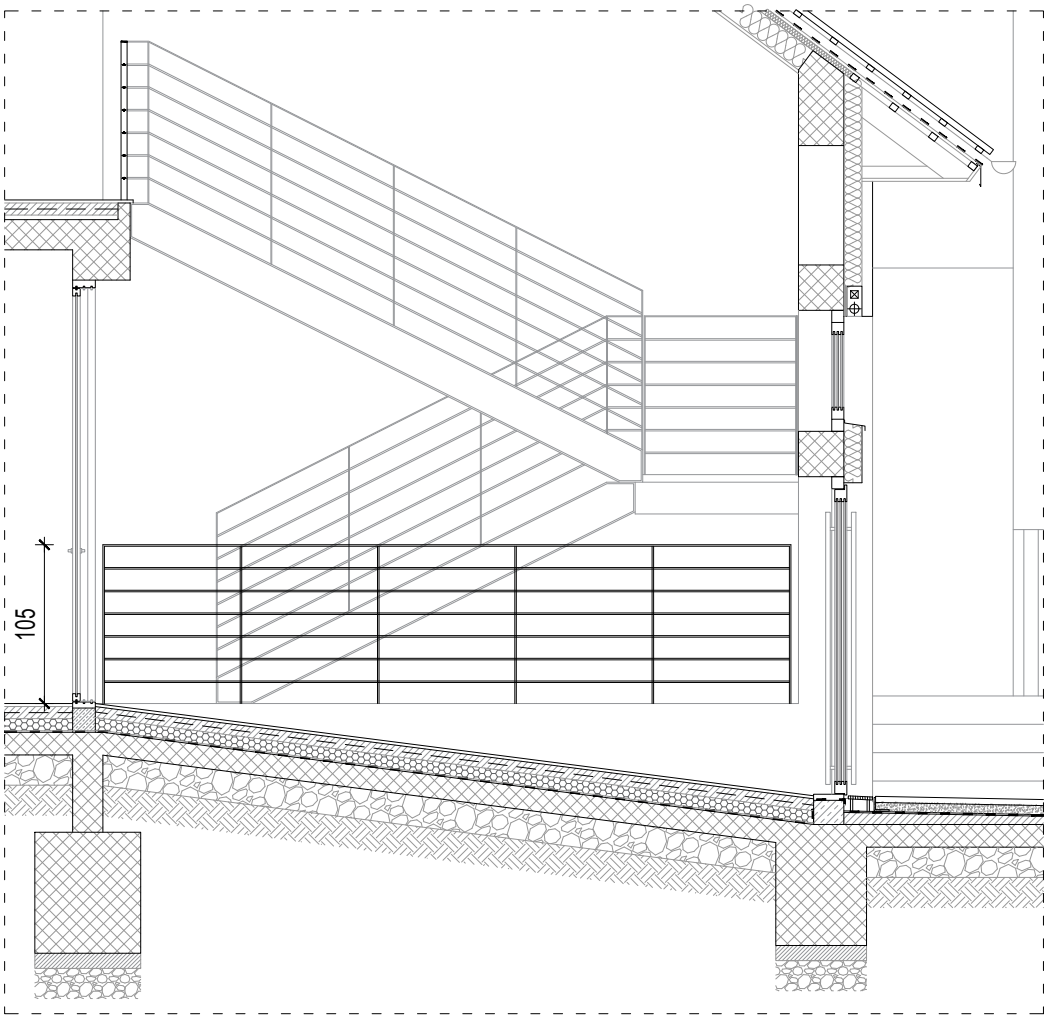

TLOCRT

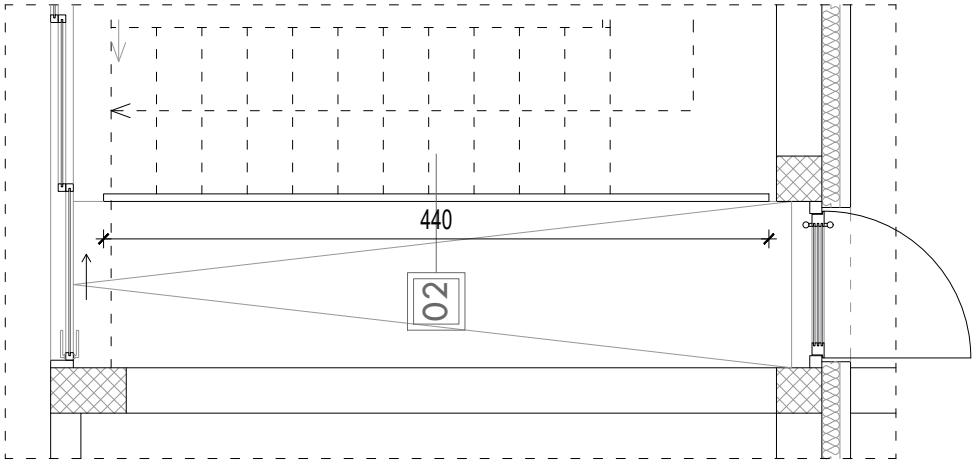

VRSTA STAVKE:	Ograda unutarnje rampe		
MATERIJAL:	Nosivi okvir ograde od čeličnih ravnih profila 40x10mm. Ispunu ograde čine horizontalne čelične šipke promjera 10mm na osnom razmaku 15cm.		
UGRADNJA:	Ugradnja prema priloženim detaljima.		
ZAVRŠNA OBRADA:	Završna obrada bojanjem u 3 sloja - temeljna boja i 2 sloja laka u antracit boji.		
DIMENZIJE:	visina: 105 cm	BR. KOM. : 1	
	duljina: 440 cm		

NAPOMENA:
Sve prema općim uvjetima troškovnika.
Svi detalji potrebni za radionički nacrt dogovaraju se s odabranim proizvođačem.
Radionički nacrt nudi proizvođač, a ugradba slijedi nakon odobrenja pojedinih detalja i upotrijebljenih materijala.
Cijena izrade radioničkih nacrta uključena je u jedinične cijene stavki.
Prije izrade bravarskih stavki sve mjere ugradbe i broj komada obavezno je kontrolirati na objektu.

Dogradnja zgrade jaslica "Dječji vrtić Zeko", Slatina	BRAVARIJA	M 1:50
Čelično stubište s nastupnim plohama od masivnog drva i čelična ograda	odgovara stavci 03	kom. 1

PRESJEK

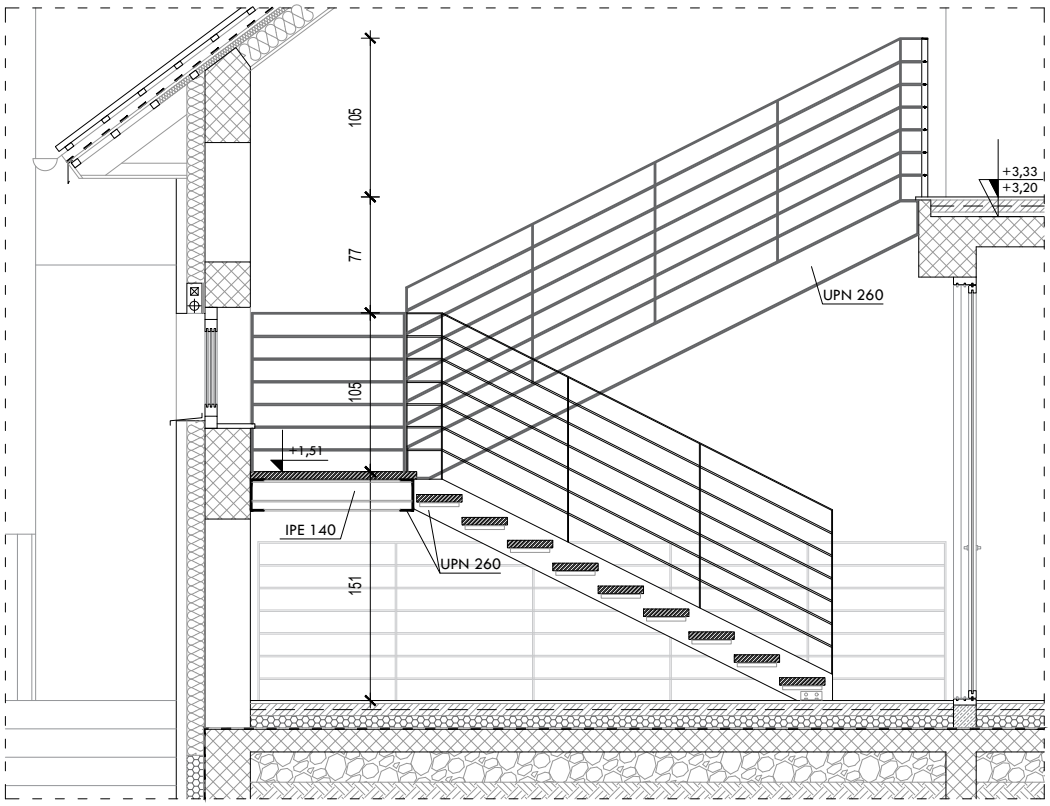

TLOCRT

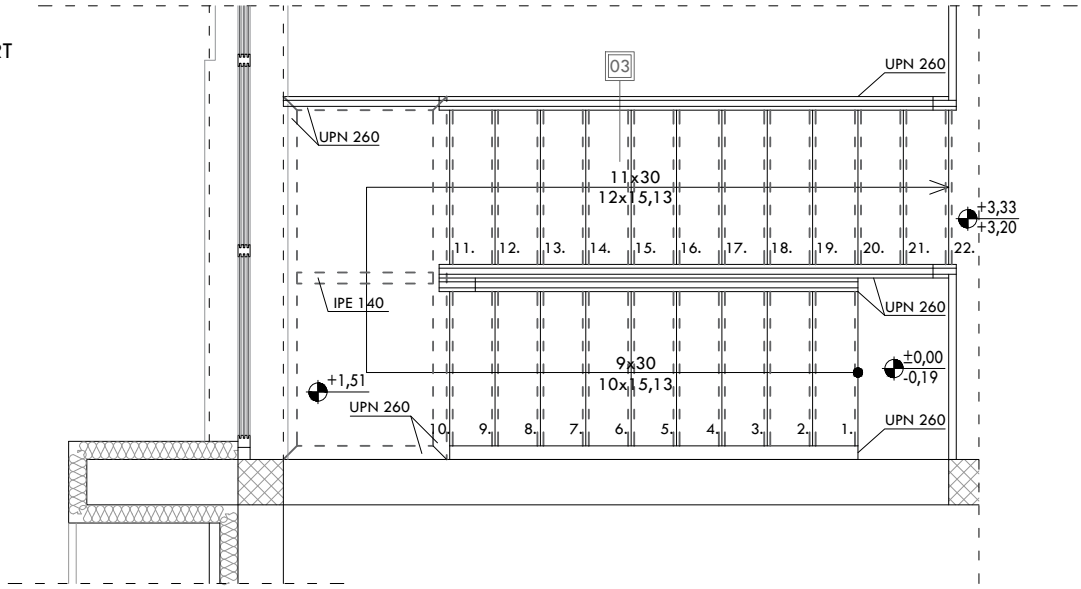

VRSTA STAVKE:	Čelično stubište s nastupnim plohama od masivnog drva i čelična ograda
MATERIJAL:	Nosiva konstrukcija stubišta od čeličnih profila UPN 260 i IPE 140. Nastupne plohe od masivnog drva hrasta, d=5cm. Nosivi okvir ograde od čeličnih ravnih profila 40x10mm. Ispunu ograde čine horizontalne čelične šipke promjera 10mm na osnom razmaku 15cm.
UGRADNJA:	Ugradnja prema priloženim detaljima.
ZAVRŠNA OBRADA:	Čeličnu podlogu očistiti odgovarajućom metodom od ulja, masti i prljavštine. Zaštita temeljnim protupožarnim adekvatnim premaznim sredstvima minimalne vatrootpornosti 60 minuta. Kao dio sustava protupožarne zaštite nanijeti završni dekorativni premaz za zaštitu protupožarnog premaza od atmosferskih utjecaja u antracit sivoj boji. Drvenu podlogu nastupnih ploha očistiti odgovarajućom metodom od ulja, masti i prljavštine. Drvenu plohu zaštititi ekspandirajućim protupožarnim premaznim sredstvom minimalne vatrootpornosti 60 minuta. Nanijeti završni prozirni premaz za povećanje otpornosti na vlagu, mehaničkih svojstava i zaštitu protupožarnog premaza. Završna obrada čelične ograde bojanjem u 3 sloja - temeljna boja i 2 sloja laka u antracit boji.
DIMENZIJE:	širina kraka: 120 cm ; svjetla širina kraka: 107 cm duljina: 270 cm; 330 cm BR. KOM. : 1

NAPOMENA:
Sve prema općim uvjetima troškovnika.
Svi detalji potrebni za radionički nacrt dogovaraju se s odabranim proizvođačem.
Radionički nacrt nudi proizvođač, a ugradba slijedi nakon odobrenja pojedinih detalja i upotrijebljenih materijala.
Cijena izrade radioničkih nacrta uključena je u jedinične cijene stavki.
Prije izrade bravarskih stavki sve mjere ugradbe i broj komada obavezno je kontrolirati na objektu.

Dogradnja zgrade jaslica "Dječji vrtić Zeko", Slatina Slatina, Bana Jelačića 25, k.č.br.3616, k.o. Podravska Slatina	BRAVARIJA	M 1:50
Balkonska ograda	odgovara stavci 04	kom. 2

POGLED

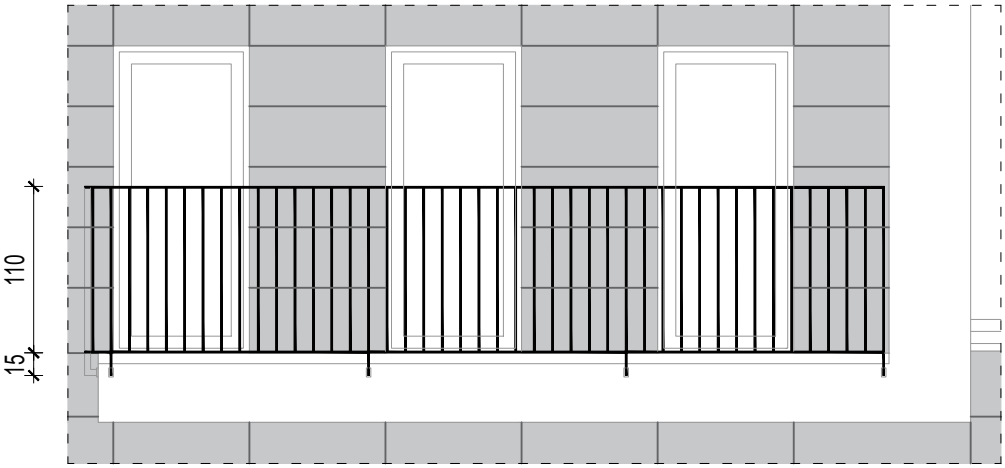

PRESJEK

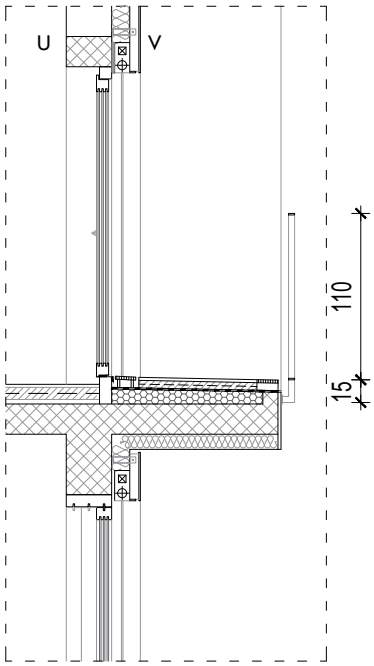

TLOCRT

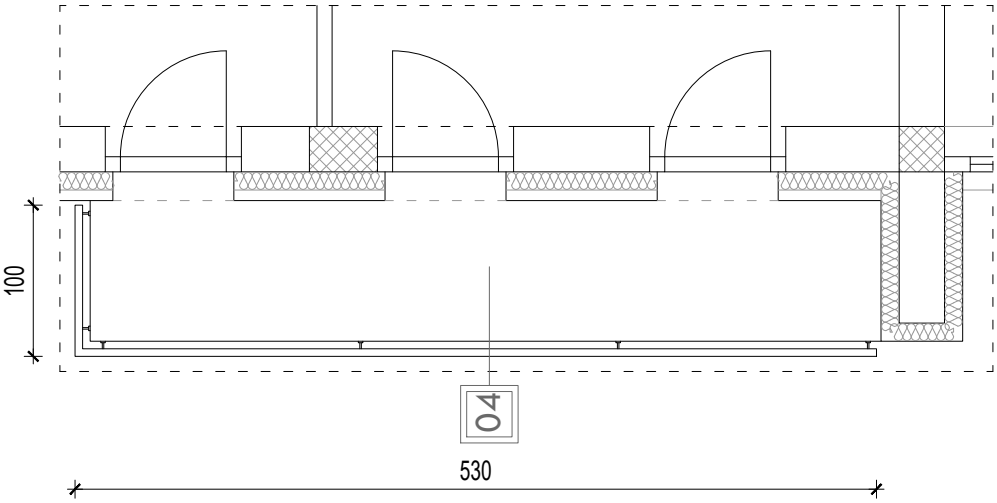

VRSTA STAVKE:	Balkonska ograda		
MATERIJAL:	Nosivi okvir ograde od čeličnih pocinčanih ravnih profila 40x10mm. Ispunu ograde čine vertikale od plosnog pocinčanog čelika presjeka 40x5mm, na osnom razmaku 12 cm, zavarene za čelični okvir.		
UGRADNJA:	Ugradnja prema priloženim detaljima.		
ZAVRŠNA OBRADA:	Završna obrada cinčanjem i lakiranjem u antracit boji.		
DIMENZIJE:	visina: 125 cm	BR. KOM. : 2	
	duljina: 100 cm, 530 cm		

NAPOMENA:
Sve prema općim uvjetima troškovnika.
Svi detalji potrebni za radionički nacrt dogovaraju se s odabranim proizvođačem.
Radionički nacrt nudi proizvođač, a ugradba slijedi nakon odobrenja pojedinih detalja i upotrijebljenih materijala.
Cijena izrade radioničkih nacrta uključena je u jedinične cijene stavki.
Prije izrade bravarskih stavki sve mjere ugradbe i broj komada obavezno je kontrolirati na objektu.

IZVEDBENI ARHITEKTONSKO-GRAĐEVINSKI PROJEKT - SHEME NAMJEŠTAJA

MODELARCH d.o.o. projektni studio
A.K.ZRINSKE 26, 33520 SLATINA / info@modelarch.hr

FAZA PROJEKTA:	Izvedbeni arhitektonsko-građevinski projekt - sheme namještaja					
OBJEKT:	**Dogradnja zgrade jaslica "Dječji vrtić Zeko", Slatina**					
INVESTITOR:	**Grad Slatina, Trg Sv. Josipa 10, Slatina**					
LOKACIJA:	**Slatina, Bana Jelačića 25, k.č.br.3616, k.o. Podravska Slatina**					
DIREKTOR:	Samanta Rešetar, mag.ing.arch.					
GLAVNI PROJEKTANT:	Samanta Rešetar, mag.ing.arch.	mjerilo	datum	TD	ZOP	list
PROJEKTANT:	Samanta Rešetar, mag.ing.arch.	1:25	rujan 2020.	17/19-AP	17/19	

SHEMA OPREME - TLOCRT PRIZEMLJA I KATA

M 1:100

TLOCRT PRIZEMLJA

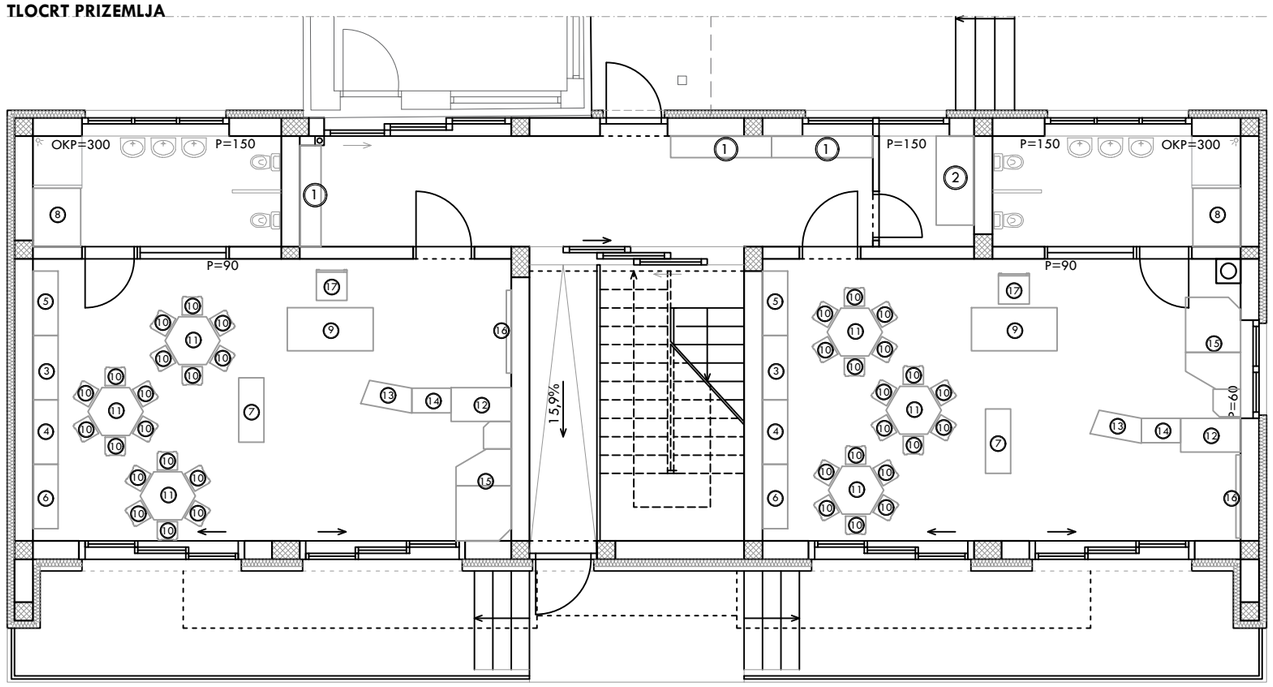

TLOCRT KATA

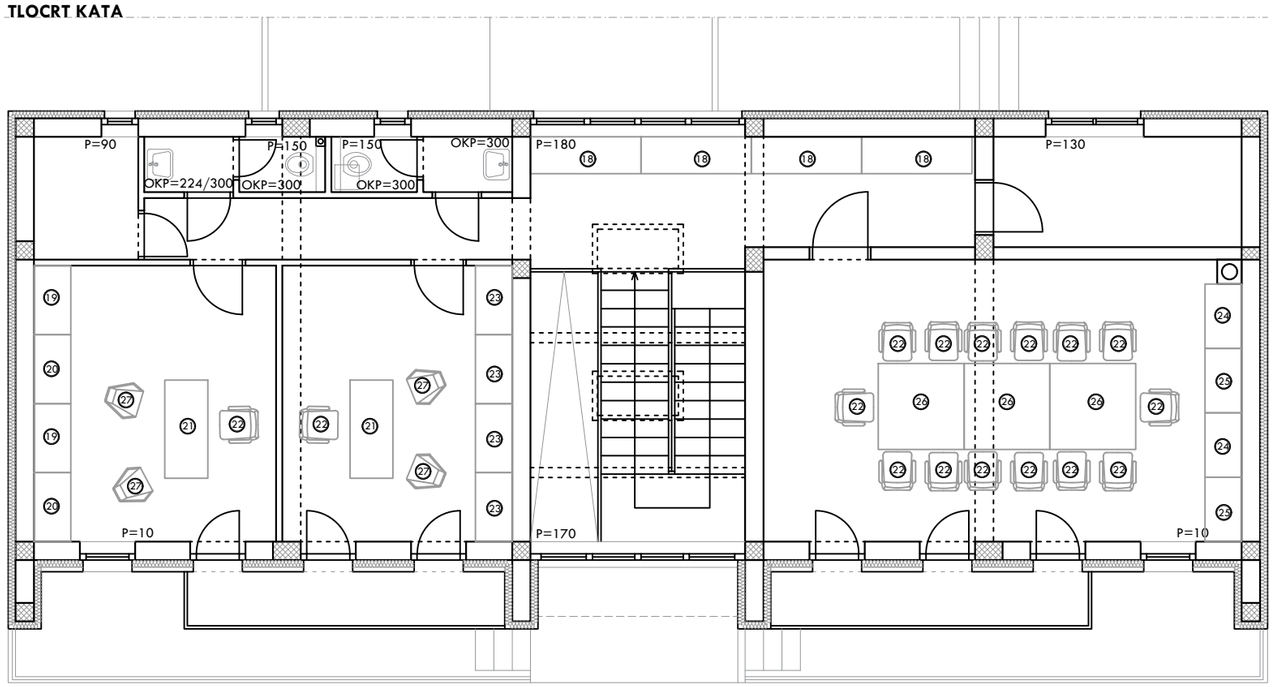

BROJ STAVKE	STAVKA	BROJ KOMADA
1	GARDEROBA	3
2	ORMAR ZA KREVETIĆE	1
3	ORMARIĆ S DRVENIM KUTIJAMA	2
4	ORMARIĆ S MAGNETNOM POLEĐINOM	2
5	ORMARIĆ S PUNIM VRATIMA NA LIJEVOJ STRANI	2
6	ORMARIĆ S PLASTIČNIM KUTIJAMA	2
7	ORMARIĆ BEZ LEĐA	2
8	ORMARIĆ ZA PREVIJANJE	2
9	RADNI STOL	2
10	DJEČJA STOLICA S RUKONASLONOM	36
11	DJEČJI STOL	6
12	ELEMENT ZA OPUŠTANJE	2
13	ELEMENT S OGLEDALOM NISKI	2
14	MOTORIČKI ELEMENT	2
15	MEKANI PODESTI	2 kpl.
16	OGLEDALO S RUKOHVATOM	2
17	STOLICA ODGAJATELJA	2
18	ORMAR ZA ARHIV	4
19	NISKI POLUZATVORENI ORMAR	2
20	NISKI ZATVORENI ORMAR	2
21	UREDSKI RADNI STOL	2
22	UREDSKA STOLICA I STOLICA ZA KONFERENCIJSKU DVORANU	16
23	VISOKI ORMAR	4
24	NISKI ZATVORENI ORMAR	2
25	NISKI POLUZATVORENI ORMAR	2
26	KONFERENCIJSKI STOL	3
27	UREDSKA STOLICA ZA POSJETITELJE	4

MODELARCH d.o.o. | projektni studio
A.K.ZRINSKE 26, 33520 SLATINA / info@modelarch.hr

FAZA PROJEKTA:	Izvedbeni arhitektonsko-građevinski projekt	**SHEMA OPREME - TLOCRT PRIZEMLJA I KATA**				
OBJEKT:	**Dogradnja zgrade jaslica "Dječji vrtić Zeko", Slatina**					
INVESTITOR:	**Grad Slatina, Trg Sv. Josipa 10, Slatina**					
LOKACIJA:	**Slatina, Bana Jelačića 25, k.č.br.3616, k.o. Podravska Slatina**					
DIREKTOR:	Samanta Rešetar, mag.ing.arch.					
GLAVNI PROJEKTANT:	Samanta Rešetar, mag.ing.arch.	mjerilo	datum	TD	ZOP	list
PROJEKTANT:	Samanta Rešetar, mag.ing.arch.	1:100	rujan 2020.	17/19-AP	17/19	**01**

Dogradnja zgrade jaslica "Dječji vrtić Zeko", Slatina Slatina, Bana Jelačića 25, k.č.br.3616, k.o. Podravska Slatina	SHEME OPREME	M 1:25
Garderoba	odgovara stavci 1	kom. 3

POGLED 1-1

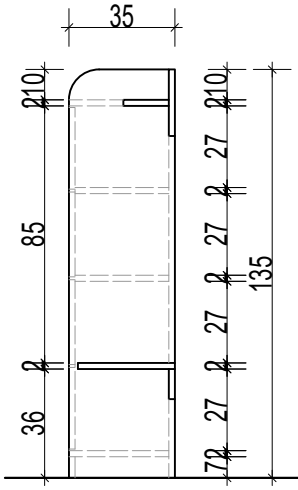

POGLED 2-2

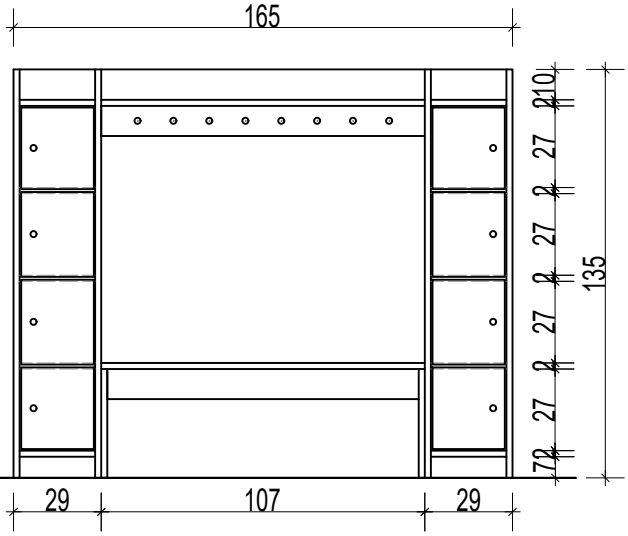

TLOCRT

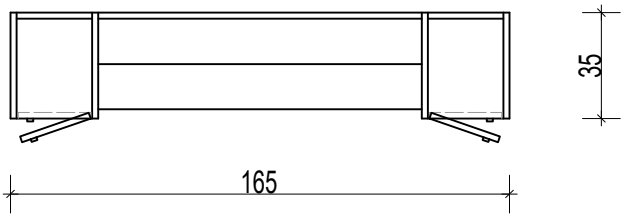

VRSTA STAVKE:	Garderoba	
NAČIN OTVARANJA:	Zaokretna vrata pretinaca.	
MATERIJAL:	Korpus izrađen od iverala debljine 18 mm, oplemenjenog melaminskom folijom. Svi rubovi su zakantirani ABS trakom debljine 2 mm.	
VRSTA OKOVA:	Standardni okov (excentri, vijci, tiple), vješalice, ručkice , odmične spojke.	
UGRADNJA:	Samostojeći element	
OPIS STAVKE:	Garderoba se sastoji od četiri pretinca s lijeve i četiri pretinca s desne strane spojenih klupom za sjedenje, gornjom policom i vješalicama za odjeću. Predviđena je za osmero djece.	
DIMENZIJE:	165 x 35 x 135 cm	BR. KOM. : 3

NAPOMENA:
Sve prema općim uvjetima troškovnika.
Svi detalji potrebni za radionički nacrt dogovaraju se sa glavnim Projektantom i odabranim proizvođačem.
Radionički nacrt nudi proizvođač, a ugradba slijedi nakon odobrenja pojedinih detalja i upotrijebljenih materijala od strane Projektanta.
Cijena izrade radioničkih nacrta uključena je u jedinične cijene stavki.
Prije izrade stavki sve mjere ugradbe i broj komada obavezno je kontrolirati na objektu.

list br. : 02

Dogradnja zgrade jaslica "Dječji vrtić Zeko", Slatina Slatina, Bana Jelačića 25, k.č.br.3616, k.o. Podravska Slatina	SHEME OPREME	M 1:25
Ormar za krevetiće	odgovara stavci 2	kom. 1

POGLED 1-1

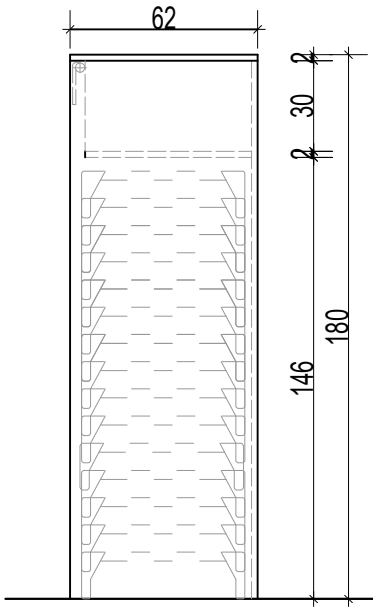

POGLED 2-2

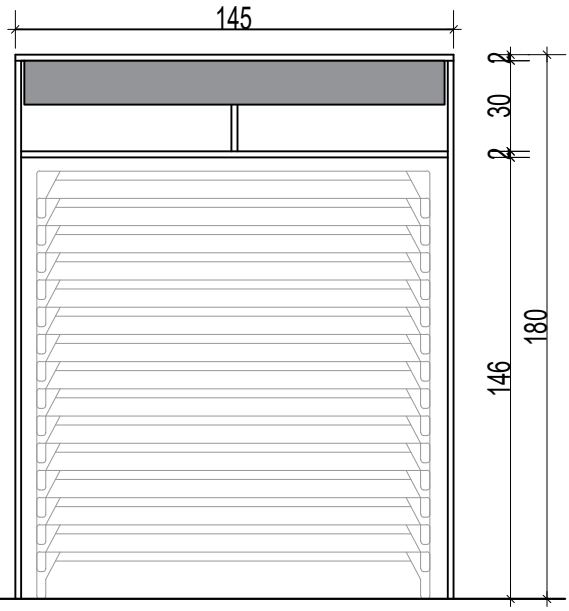

TLOCRT

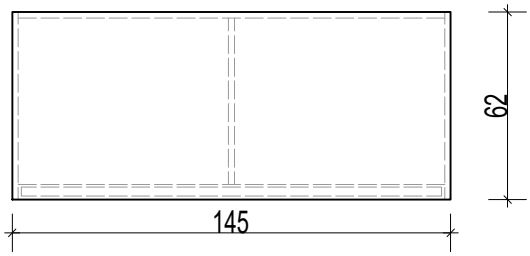

VRSTA STAVKE:	Ormar za krevetiće	
NAČIN OTVARANJA:	Ormar se zatvara pomoću flos roloa.	
MATERIJAL:	Korpus izrađen od iverala debljine 18 mm, oplemenjenog melaminskom folijom. Svi rubovi su zakantirani ABS trakom debljine 2 mm.	
VRSTA OKOVA:	Standardni okov (excentri, vijci, tiple).	
UGRADNJA:	Samostojeći element	
OPIS STAVKE:	Ormar se sastoji od stropa, fiksne police s pregradom za posteljinu i prostorom za pospremanje petnaest krevetića (ležaljki).	
DIMENZIJE:	145 x 62 x 180 cm	BR. KOM. : 1

NAPOMENA:
Sve prema općim uvjetima troškovnika.
Svi detalji potrebni za radionički nacrt dogovaraju se sa glavnim Projektantom i odabranim proizvođačem.
Radionički nacrt nudi proizvođač, a ugradba slijedi nakon odobrenja pojedinih detalja i upotrijebljenih materijala od strane Projektanta.
Cijena izrade radioničkih nacrta uključena je u jedinične cijene stavki.
Prije izrade stavki sve mjere ugradbe i broj komada obavezno je kontrolirati na objektu.

Dogradnja zgrade jaslica "Dječji vrtić Zeko", Slatina Slatina, Bana Jelačića 25, k.č.br.3616, k.o. Podravska Slatina	SHEME OPREME	M 1:25
Ormarić s drvenim kutijama	odgovara stavci 3	kom. 2

POGLED 1-1

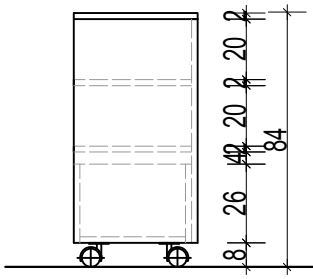

POGLED 2-2

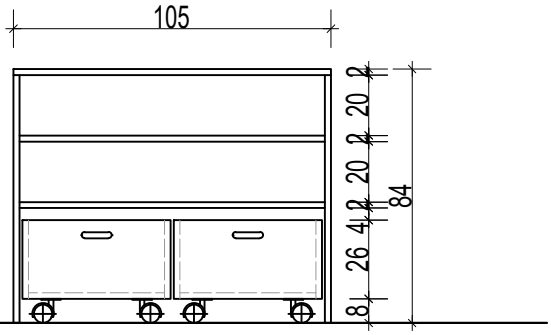

TLOCRT

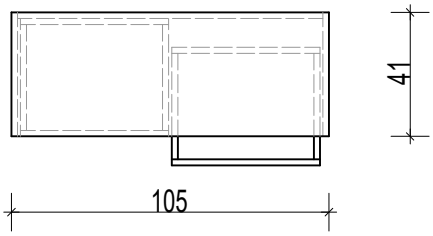

VRSTA STAVKE:	Ormarić s drvenim kutijama	
MATERIJAL:	Korpus izrađen od iverala debljine 18 mm, oplemenjenog melaminskom folijom. Svi rubovi su zakantirani ABS trakom debljine 2 mm.	
VRSTA OKOVA:	Standardni okov (excentri, vijci, tiple), kotači s kočnicama ø 50 mm.	
UGRADNJA:	Pomični element	
OPIS STAVKE:	Ormarić se sastoji od tri horizontalne fiksne pregrade u gornjem dijelu i dvije drvene kutije na kotačima u donjem djelu.	
DIMENZIJE:	105 x 41 x 84 cm	BR. KOM. : 2

NAPOMENA:
Sve prema općim uvjetima troškovnika.
Svi detalji potrebni za radionički nacrt dogovaraju se sa glavnim Projektantom i odabranim proizvođačem.
Radionički nacrt nudi proizvođač, a ugradba slijedi nakon odobrenja pojedinih detalja i upotrijebljenih materijala od strane Projektanta.
Cijena izrade radioničkih nacrta uključena je u jedinične cijene stavki.
Prije izrade stavki sve mjere ugradbe i broj komada obavezno je kontrolirati na objektu.

list br. : 04

Dogradnja zgrade jaslica "Dječji vrtić Zeko", Slatina Slatina, Bana Jelačića 25, k.č.br.3616, k.o. Podravska Slatina	SHEME OPREME	M 1:25
Ormarić s magnetnom poleđinom	odgovara stavci 4	kom. 2

POGLED 1-1

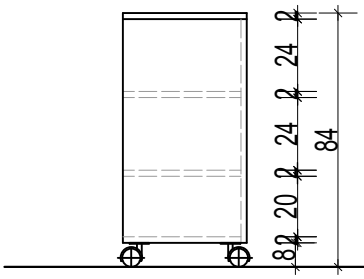

POGLED 2-2

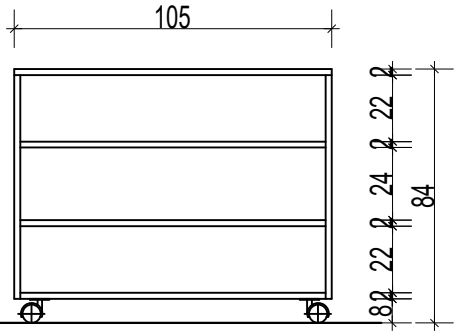

TLOCRT

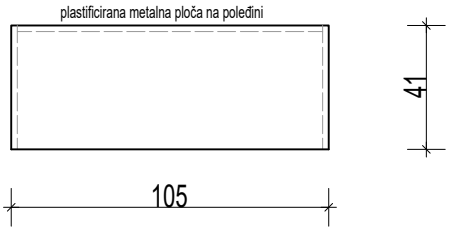

VRSTA STAVKE:	Ormarić s magnetnom poleđinom	
MATERIJAL:	Korpus izrađen od iverala debljine 18 mm, oplemenjenog melaminskom folijom. Svi rubovi su zakantirani ABS trakom debljine 2 mm.	
VRSTA OKOVA:	Standardni okov (excentri, vijci, tiple), kotači s kočnicama ø 50 mm.	
UGRADNJA:	Pomični element	
OPIS STAVKE:	Ormar se sastoji od dvije otvorene fiksne police, stropa i poda, a na zadnjoj strani (leđima) postavljena je plastificirana metalna ploča.	
DIMENZIJE:	105 x 41 x 84 cm	BR. KOM. : 2

NAPOMENA:
Sve prema općim uvjetima troškovnika.
Svi detalji potrebni za radionički nacrt dogovaraju se sa glavnim Projektantom i odabranim proizvođačem.
Radionički nacrt nudi proizvođač, a ugradba slijedi nakon odobrenja pojedinih detalja i upotrijebljenih materijala od strane Projektanta.
Cijena izrade radioničkih nacrta uključena je u jedinične cijene stavki.
Prije izrade stavki sve mjere ugradbe i broj komada obavezno je kontrolirati na objektu.

Dogradnja zgrade jaslica "Dječji vrtić Zeko", Slatina Slatina, Bana Jelačića 25, k.č.br.3616, k.o. Podravska Slatina	SHEME OPREME	M 1:25
Ormarić s punim vratima na lijevoj strani	odgovara stavci 5	kom. 2

POGLED 1-1

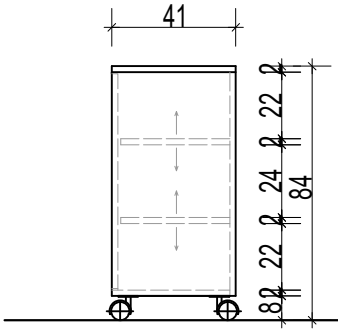

POGLED 2-2

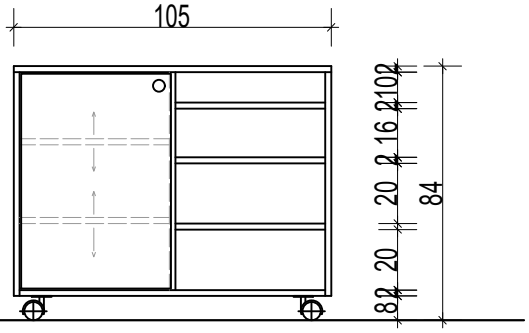

TLOCRT

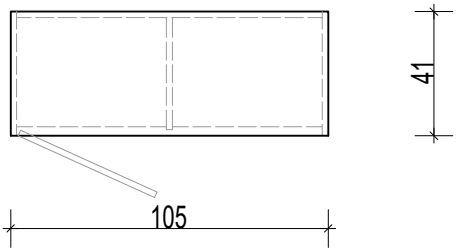

VRSTA STAVKE:	Ormarić s punim vratima na lijevoj strani	
NAČIN OTVARANJA:	Zaokretna vrata.	
MATERIJAL:	Korpus izrađen od iverala debljine 18 mm, oplemenjenog melaminskom folijom. Svi rubovi su zakantirani ABS trakom debljine 2 mm.	
VRSTA OKOVA:	Standardni okov (excentri, vijci, tiple), kotači s kočnicama ø 50 mm, odmične spojke, nosači polica, ručkica.	
UGRADNJA:	Pomični element	
OPIS STAVKE:	Ormarić se sastoji od lijevog zatvorenog djela s dvije pomične police i desnog otvorenog dijela s tri fiksne police.	
DIMENZIJE:	105 x 41 x 84 cm	BR. KOM. : 2

NAPOMENA:
Sve prema općim uvjetima troškovnika.
Svi detalji potrebni za radionički nacrt dogovaraju se sa glavnim Projektantom i odabranim proizvođačem.
Radionički nacrt nudi proizvođač, a ugradba slijedi nakon odobrenja pojedinih detalja i upotrijebljenih materijala od strane Projektanta.
Cijena izrade radioničkih nacrta uključena je u jedinične cijene stavki.
Prije izrade stavki sve mjere ugradbe i broj komada obavezno je kontrolirati na objektu.

Dogradnja zgrade jaslica "Dječji vrtić Zeko", Slatina Slatina, Bana Jelačića 25, k.č.br.3616, k.o. Podravska Slatina	SHEME OPREME	M 1:25
Ormarić s plastičnim kutijama	odgovara stavci 6	kom. 2

POGLED 1-1

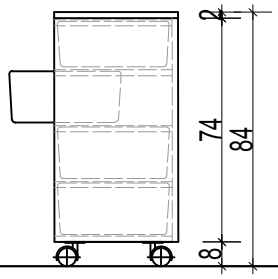

POGLED 2-2

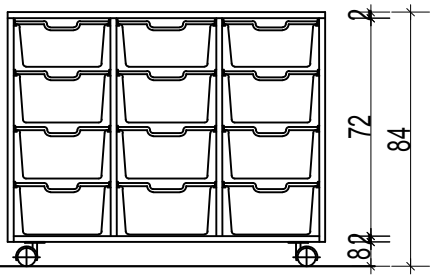

TLOCRT

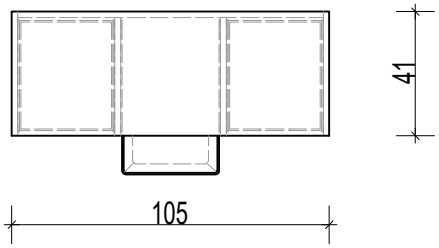

VRSTA STAVKE:	Ormarić s plastičnim kutijama	
MATERIJAL:	Korpus izrađen od iverala debljine 18 mm, oplemenjenog melaminskom folijom. Svi rubovi su zakantirani ABS trakom debljine 2 mm.	
VRSTA OKOVA:	Standardni okov (excentri, vijci, tiple), kotači s kočnicama ø 50 mm, plastične vodilice.	
UGRADNJA:	Pomični element	
OPIS STAVKE:	Ormarić se sastoji od vertikalnih pretinaca. Svaki pretinac ima po četiri para plastičnih vodilica za smještanje kutija. U ormarić stane 12 plastičnih kutija dimenzija 31,2 x 37,5 x 15 cm.	
DIMENZIJE:	105 x 41 x 84 cm	BR. KOM. : 2

NAPOMENA:
Sve prema općim uvjetima troškovnika.
Svi detalji potrebni za radionički nacrt dogovaraju se sa glavnim Projektantom i odabranim proizvođačem.
Radionički nacrt nudi proizvođač, a ugradba slijedi nakon odobrenja pojedinih detalja i upotrijebljenih materijala od strane Projektanta.
Cijena izrade radioničkih nacrta uključena je u jedinične cijene stavki.
Prije izrade stavki sve mjere ugradbe i broj komada obavezno je kontrolirati na objektu.

Dogradnja zgrade jaslica "Dječji vrtić Zeko", Slatina Slatina, Bana Jelačića 25, k.č.br.3616, k.o. Podravska Slatina	SHEME OPREME	M 1:25
Ormarić bez leđa	odgovara stavci 7	kom. 2

POGLED 1-1

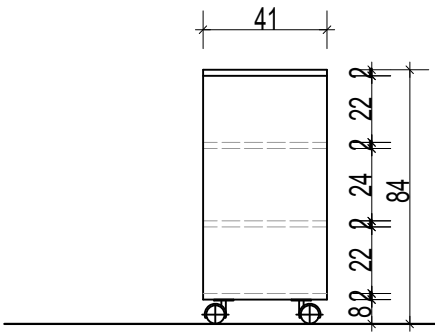

POGLED 2-2

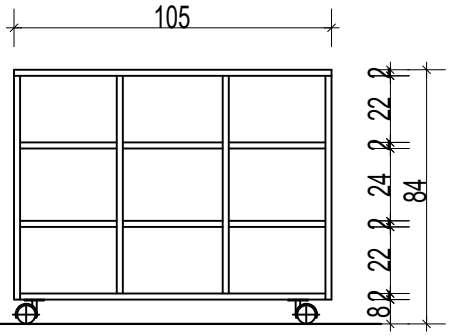

TLOCRT

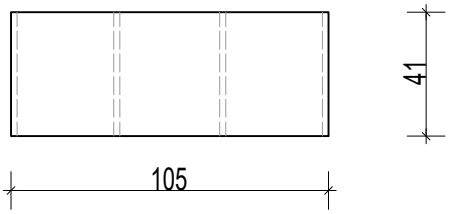

VRSTA STAVKE:	Ormarić bez leđa	
MATERIJAL:	Korpus izrađen od iverala debljine 18 mm, oplemenjenog melaminskom folijom. Svi rubovi su zakantirani ABS trakom debljine 2 mm.	
VRSTA OKOVA:	Standardni okov (excentri, vijci, tiple), kotači s kočnicama ø 50 mm.	
UGRADNJA:	Pomični element	
OPIS STAVKE:	Ormarić se sastoji od devet jednakih pretinaca bez leđa.	
DIMENZIJE:	105 x 41 x 84 cm	BR. KOM. : 2

NAPOMENA:
Sve prema općim uvjetima troškovnika.
Svi detalji potrebni za radionički nacrt dogovaraju se sa glavnim Projektantom i odabranim proizvođačem.
Radionički nacrt nudi proizvođač, a ugradba slijedi nakon odobrenja pojedinih detalja i upotrijebljenih materijala od strane Projektanta.
Cijena izrade radioničkih nacrta uključena je u jedinične cijene stavki.
Prije izrade stavki sve mjere ugradbe i broj komada obavezno je kontrolirati na objektu.

Dogradnja zgrade jaslica "Dječji vrtić Zeko", Slatina Slatina, Bana Jelačića 25, k.č.br.3616, k.o. Podravska Slatina	SHEME OPREME	M 1:25
Ormarić za previjanje	odgovara stavci 8	kom. 2

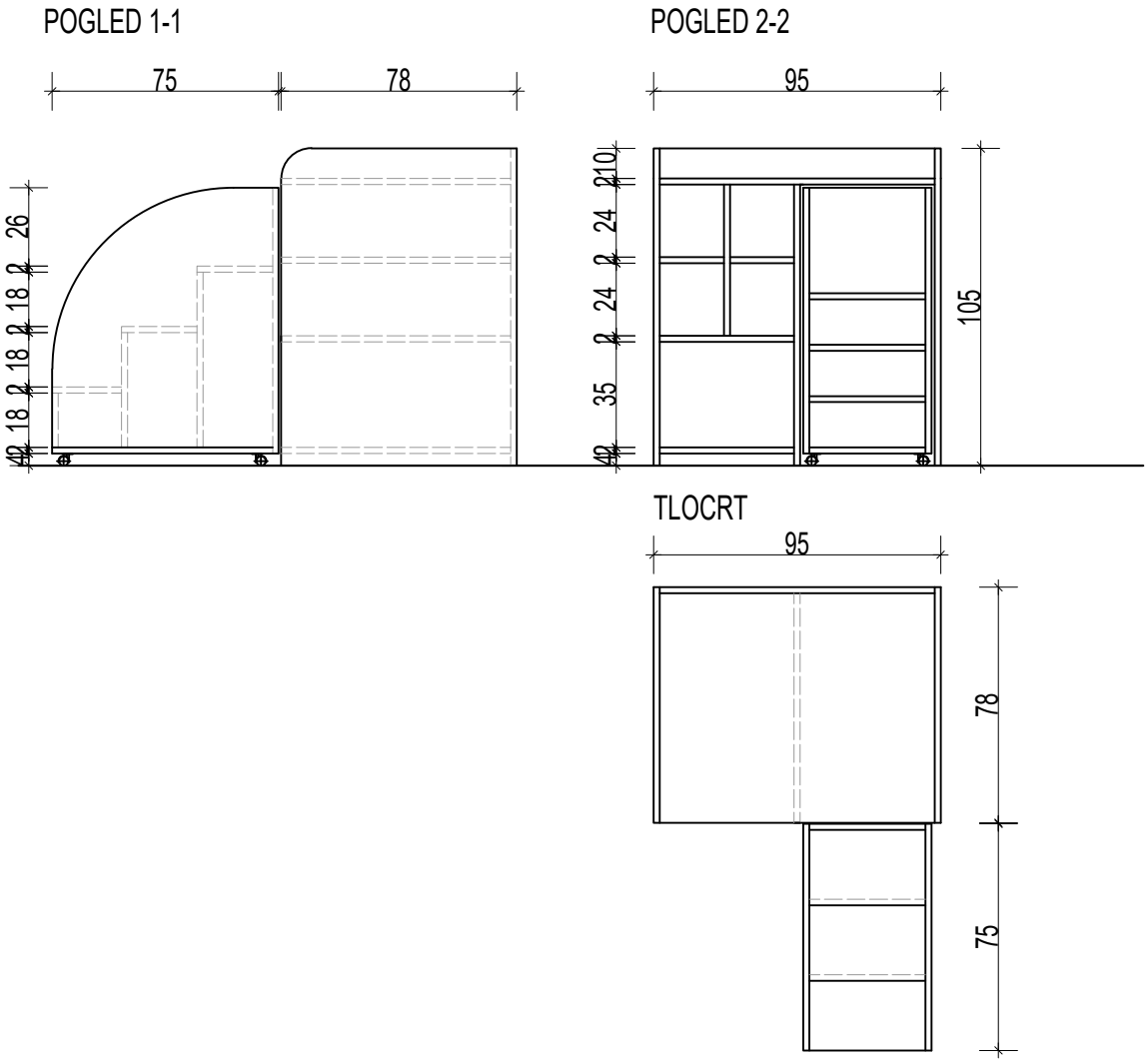

VRSTA STAVKE:	Ormarić za previjanje	
MATERIJAL:	Korpus izrađen od iverala debljine 18 mm, oplemenjenog melaminskom folijom. Svi rubovi su zakantirani ABS trakom debljine 2 mm.	
VRSTA OKOVA:	Standardni okov (excentri, vijci, tiple), kotači sa kočnicama ø 50 mm.	
UGRADNJA:	Samostojeći element	
OPIS STAVKE:	Ormarić se sastoji od djela za prematanje, otvorenih pretinaca te stuba za penjanje. Stube imaju kotačiće koji se mogu zakočiti. Na gornjoj polici se nalazi tvrda spužva dim. 90 x 76 x 6 cm presvučena eko-kožom.	
DIMENZIJE:	95 x 78 x 105 cm	BR. KOM. : 2

NAPOMENA:
Sve prema općim uvjetima troškovnika.
Svi detalji potrebni za radionički nacrt dogovaraju se sa glavnim Projektantom i odabranim proizvođačem.
Radionički nacrt nudi proizvođač, a ugradba slijedi nakon odobrenja pojedinih detalja i upotrijebljenih materijala od strane Projektanta.
Cijena izrade radioničkih nacrta uključena je u jedinične cijene stavki.
Prije izrade stavki sve mjere ugradbe i broj komada obavezno je kontrolirati na objektu.

list br. : 09

Dogradnja zgrade jaslica "Dječji vrtić Zeko", Slatina Slatina, Bana Jelačića 25, k.č.br.3616, k.o. Podravska Slatina	SHEME OPREME	M 1:25
Radni stol	odgovara stavci 9	kom. 2

POGLED 1-1

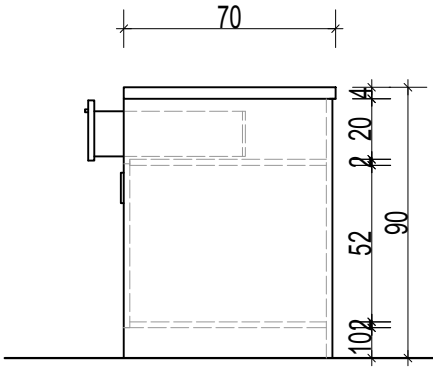

POGLED 2-2

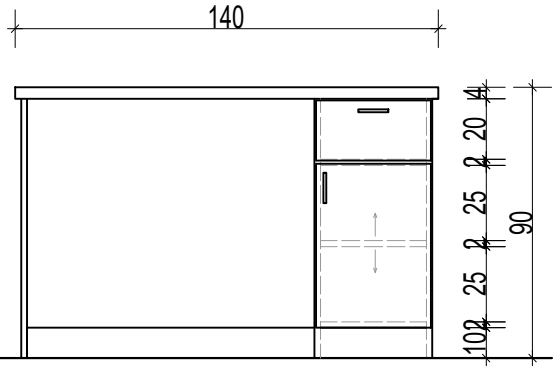

TLOCRT

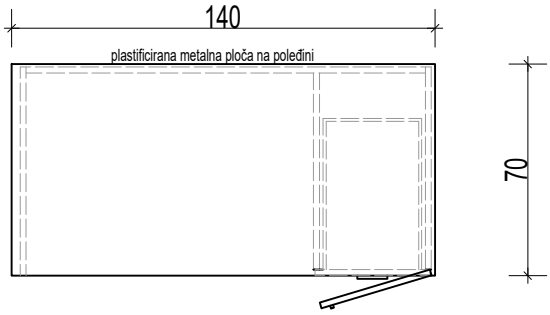

VRSTA STAVKE:	Radni stol	
NAČIN OTVARANJA:	Zaokretna vrata ormarića.	
MATERIJAL:	Korpus izrađen od iverala debljine 18 mm, gornja ploča od iverala debljine 38 mm, oplemenjenog melaminskom folijom. Svi rubovi su zakantirani ABS trakom debljine 2 mm.	
VRSTA OKOVA:	Standardni okov (excentri, vijci, tiple), vodilice ladice, ručkice, odmične spojke, nosači polica.	
UGRADNJA:	Samostojeći element	
OPIS STAVKE:	Radni stol se sastoji od jedne ladice i ormarića s policom. Na stražnjoj strani stola postavljena je plastificirana metalna ploča.	
DIMENZIJE:	140 x 70 x 90 cm	BR. KOM. : 2

NAPOMENA:
Sve prema općim uvjetima troškovnika.
Svi detalji potrebni za radionički nacrt dogovaraju se sa glavnim Projektantom i odabranim proizvođačem.
Radionički nacrt nudi proizvođač, a ugradba slijedi nakon odobrenja pojedinih detalja i upotrijebljenih materijala od strane Projektanta.
Cijena izrade radioničkih nacrta uključena je u jedinične cijene stavki.
Prije izrade stavki sve mjere ugradbe i broj komada obavezno je kontrolirati na objektu.

Dogradnja zgrade jaslica "Dječji vrtić Zeko", Slatina Slatina, Bana Jelačića 25, k.č.br.3616, k.o. Podravska Slatina	SHEME OPREME	M 1:25
Dječja stolica sa rukonaslonom	odgovara stavci 10	kom. 36

POGLED 1-1

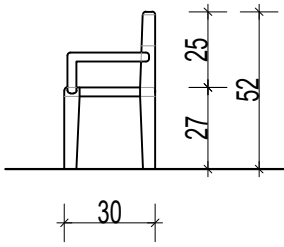

POGLED 2-2

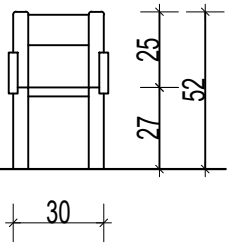

TLOCRT

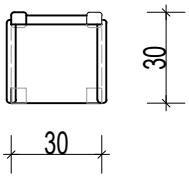

VRSTA STAVKE:	Dječja stolica sa rukonaslonom	
MATERIJAL:	Stolica je izrađena od bukovog masiva te lakirana visokokvalitetnim lakom mat završne obrade.	
VRSTA OKOVA:	Standardni okov (vijci, tiple).	
UGRADNJA:	Samostojeći element	
OPIS STAVKE:	Stolica se sastoji od anatomski izvedenog sjedišta i rukonaslona. Stražnje noge stolice blago su ukošene prema van zbog dodatne sigurnosti.	
DIMENZIJE:	30 x 30 x 52 cm	BR. KOM. : 36

NAPOMENA:
Sve prema općim uvjetima troškovnika.
Svi detalji potrebni za radionički nacrt dogovaraju se sa glavnim Projektantom i odabranim proizvođačem.
Radionički nacrt nudi proizvođač, a ugradba slijedi nakon odobrenja pojedinih detalja i upotrijebljenih materijala od strane Projektanta.
Cijena izrade radioničkih nacrta uključena je u jedinične cijene stavki.
Prije izrade stavki sve mjere ugradbe i broj komada obavezno je kontrolirati na objektu.

Dogradnja zgrade jaslica "Dječji vrtić Zeko", Slatina Slatina, Bana Jelačića 25, k.č.br.3616, k.o. Podravska Slatina	SHEME OPREME	M 1:25
Dječji stol	odgovara stavci 11	kom. 6

POGLED 1-1

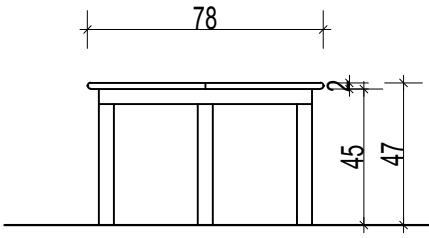

POGLED 2-2

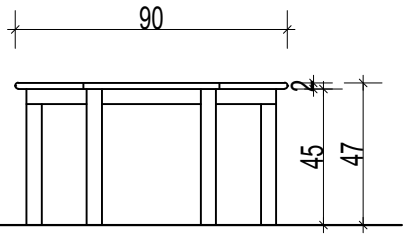

TLOCRT

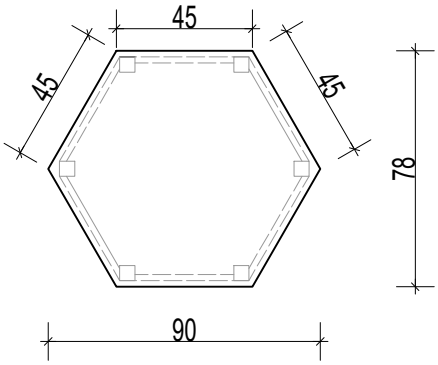

VRSTA STAVKE:	Dječji stol	
MATERIJAL:	Noge, veznici nogu i nosač ploče su od masivnog drva bukve. Ploča stola je iverala debljine 18 mm obostrano presvućena ultrapasom, obrubljena rubnom letvicom od masivnog drva bukve. Stol je lakiran visokokvalitetnim lakom mat završne obrade.	
VRSTA OKOVA:	Standardni okov (excentri, vijci, tiple).	
UGRADNJA:	Samostojeći element	
OPIS STAVKE:	Stol je šesterokutnog oblika primjenjen visinom za djecu jasličke dobi.	
DIMENZIJE:	90 x 78 x 47 cm	BR. KOM. : 6

NAPOMENA:
Sve prema općim uvjetima troškovnika.
Svi detalji potrebni za radionički nacrt dogovaraju se sa glavnim Projektantom i odabranim proizvođačem.
Radionički nacrt nudi proizvođač, a ugradba slijedi nakon odobrenja pojedinih detalja i upotrijebljenih materijala od strane Projektanta.
Cijena izrade radioničkih nacrta uključena je u jedinične cijene stavki.
Prije izrade stavki sve mjere ugradbe i broj komada obavezno je kontrolirati na objektu.

Dogradnja zgrade jaslica "Dječji vrtić Zeko", Slatina Slatina, Bana Jelačića 25, k.č.br.3616, k.o. Podravska Slatina	SHEME OPREME	M 1:25
Element za opuštanje	odgovara stavci 12	kom. 2

POGLED 1-1

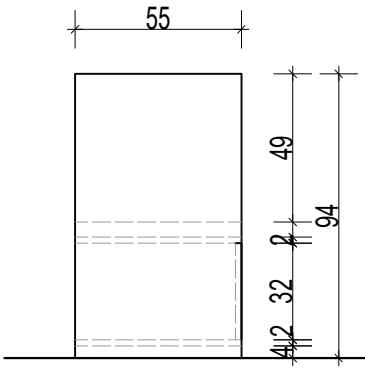

POGLED 2-2

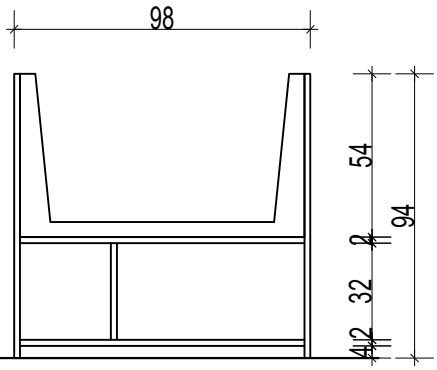

TLOCRT

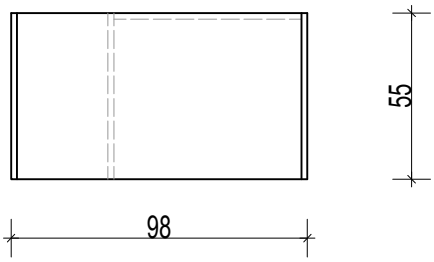

VRSTA STAVKE:	Element za opuštanje	
MATERIJAL:	Korpus izrađen od iverala debljine 18 mm, oplemenjenog melaminskom folijom. Svi rubovi su zakantirani ABS trakom debljine 2 mm.	
VRSTA OKOVA:	Standardni okov (excentri, vijci, tiple).	
UGRADNJA:	Samostojeći element	
OPIS STAVKE:	Element se sastoji od povišenih bočnih stranica i jednom policom, ispod dva pretinca te strunjačom za odmor.	
DIMENZIJE:	98 x 55 x 94 cm	BR. KOM. : 2

NAPOMENA:
Sve prema općim uvjetima troškovnika.
Svi detalji potrebni za radionički nacrt dogovaraju se sa glavnim Projektantom i odabranim proizvođačem.
Radionički nacrt nudi proizvođač, a ugradba slijedi nakon odobrenja pojedinih detalja i upotrijebljenih materijala od strane Projektanta.
Cijena izrade radioničkih nacrta uključena je u jedinične cijene stavki.
Prije izrade stavki sve mjere ugradbe i broj komada obavezno je kontrolirati na objektu.

Dogradnja zgrade jaslica "Dječji vrtić Zeko", Slatina Slatina, Bana Jelačića 25, k.č.br.3616, k.o. Podravska Slatina	SHEME OPREME	M 1:25
Element s ogledalom niski	odgovara stavci 13	kom. 2

POGLED 1-1

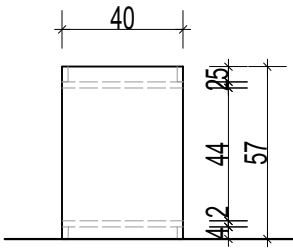

POGLED 2-2

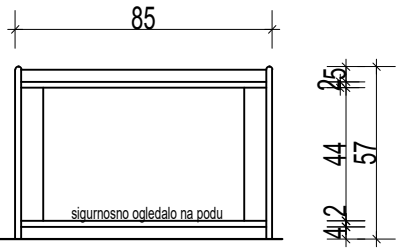

TLOCRT

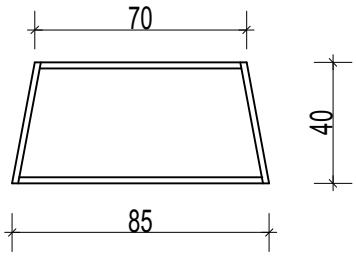

VRSTA STAVKE:	Element s ogledalom niski	
MATERIJAL:	Korpus izrađen od iverala debljine 18 mm, oplemenjenog melaminskom folijom. Svi rubovi su zakantirani ABS trakom debljine 2 mm.	
VRSTA OKOVA:	Standardni okov (excentri, vijci, tiple), kotači s kočnicama, sigurnosno ogledalo na podu.	
UGRADNJA:	Samostojeći element	
OPIS STAVKE:	Element je trapeznog oblika s povišenim bočnim stranicama, bez leđa. Dno obloženo sigurnosnim ogledalom.	
DIMENZIJE:	85 x 40 x 57 cm	BR. KOM. : 2

NAPOMENA:
Sve prema općim uvjetima troškovnika.
Svi detalji potrebni za radionički nacrt dogovaraju se sa glavnim Projektantom i odabranim proizvođačem.
Radionički nacrt nudi proizvođač, a ugradba slijedi nakon odobrenja pojedinih detalja i upotrijebljenih materijala od strane Projektanta.
Cijena izrade radioničkih nacrta uključena je u jedinične cijene stavki.
Prije izrade stavki sve mjere ugradbe i broj komada obavezno je kontrolirati na objektu.

Dogradnja zgrade jaslica "Dječji vrtić Zeko", Slatina Slatina, Bana Jelačića 25, k.č.br.3616, k.o. Podravska Slatina	SHEME OPREME	M 1:25
Motorički element	odgovara stavci 14	kom. 2

POGLED 1-1

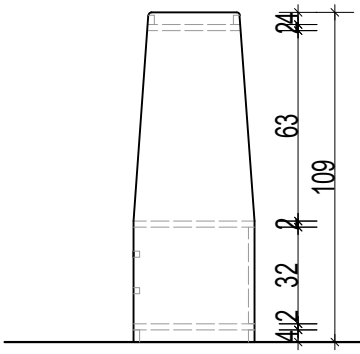

POGLED 2-2

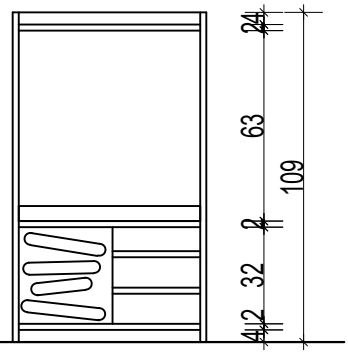

TLOCRT

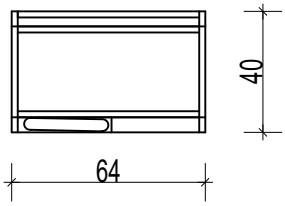

VRSTA STAVKE:	Motorički element	
MATERIJAL:	Korpus izrađen od iverala debljine 18 mm, oplemenjenog melaminskom folijom. Svi rubovi su zakantirani ABS trakom debljine 2 mm.	
VRSTA OKOVA:	Standardni okov (excentri, vijci, tiple).	
UGRADNJA:	Samostojeći element	
OPIS STAVKE:	Samostojeći element s dvije police, malim švedskim ljestvama i nagibom s utorima za penjanje. Na donjoj polici nalazi se preklopna strunjača koja može poslužiti kao tobogan.	
DIMENZIJE:	64 x 40 x 109 cm	BR. KOM. : 2

NAPOMENA:
Sve prema općim uvjetima troškovnika.
Svi detalji potrebni za radionički nacrt dogovaraju se sa glavnim Projektantom i odabranim proizvođačem.
Radionički nacrt nudi proizvođač, a ugradba slijedi nakon odobrenja pojedinih detalja i upotrijebljenih materijala od strane Projektanta.
Cijena izrade radioničkih nacrta uključena je u jedinične cijene stavki.
Prije izrade stavki sve mjere ugradbe i broj komada obavezno je kontrolirati na objektu.

Dogradnja zgrade jaslica "Dječji vrtić Zeko", Slatina Slatina, Bana Jelačića 25, k.č.br.3616, k.o. Podravska Slatina	SHEME OPREME	M 1:25
Mekani podesti	odgovara stavci 15	kompl. 2

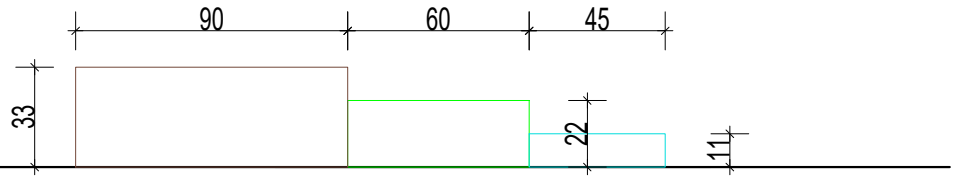

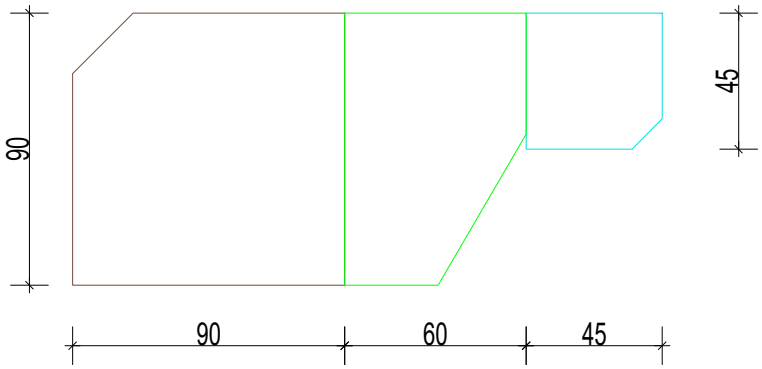

VRSTA STAVKE:	Mekani podesti	
MATERIJAL:	Svi elementi su napravljeni od tvrde spužve presvučeni eko - kožom.	
UGRADNJA:	Samostojeći elementi	
OPIS STAVKE:	Komplet se sastoji od tri peterokutna elementa. Prvi element je zelene boje dim.90 x 60 x 22 cm, drugi element je smeđe boje dim. 90 x 90 x 33 cm, treći element je plave boje dim. 45 x 45 x 11 cm.	
DIMENZIJE:		BR. KOMPL. : 2

NAPOMENA:
Sve prema općim uvjetima troškovnika.
Svi detalji potrebni za radionički nacrt dogovaraju se sa glavnim Projektantom i odabranim proizvođačem.
Radionički nacrt nudi proizvođač, a ugradba slijedi nakon odobrenja pojedinih detalja i upotrijebljenih materijala od strane Projektanta.
Cijena izrade radioničkih nacrta uključena je u jedinične cijene stavki.
Prije izrade stavki sve mjere ugradbe i broj komada obavezno je kontrolirati na objektu.

Dogradnja zgrade jaslica "Dječji vrtić Zeko", Slatina Slatina, Bana Jelačića 25, k.č.br.3616, k.o. Podravska Slatina	SHEME OPREME	M 1:25
Ogledalo sa rukohvatom	odgovara stavci 16	kom. 2

POGLED 1-1

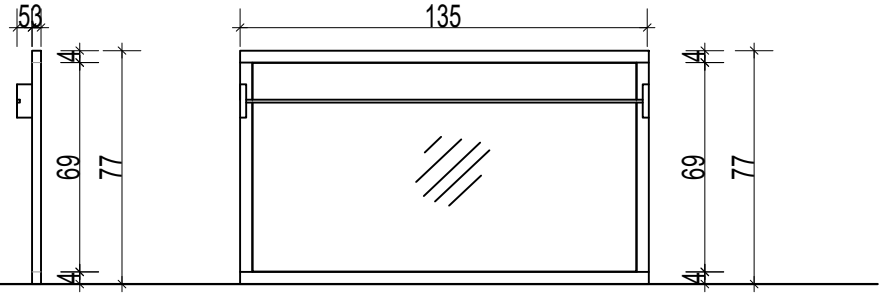

TLOCRT

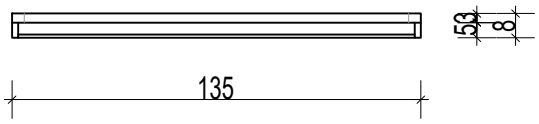

VRSTA STAVKE:	Ogledalo sa rukohvatom	
MATERIJAL:	Okvir ogledala i rukohvat od masivnog drva bukve lakiran visokokvalitetnim lakom mat završne obrade.	
VRSTA OKOVA:	Standardni okov, (tiple, vijci, okov za kačenje na zid).	
UGRADNJA:	Samostojeći element	
OPIS STAVKE:	Sastoji se od akrilnog ogledala dim. 127 x 69 cm i rukohvata.	
DIMENZIJE:	135 x 77 x 8 cm	BR. KOM. : 2

NAPOMENA:
Sve prema općim uvjetima troškovnika.
Svi detalji potrebni za radionički nacrt dogovaraju se sa glavnim Projektantom i odabranim proizvođačem.
Radionički nacrt nudi proizvođač, a ugradba slijedi nakon odobrenja pojedinih detalja i upotrijebljenih materijala od strane Projektanta.
Cijena izrade radioničkih nacrta uključena je u jedinične cijene stavki.
Prije izrade stavki sve mjere ugradbe i broj komada obavezno je kontrolirati na objektu.

Dogradnja zgrade jaslica "Dječji vrtić Zeko", Slatina Slatina, Bana Jelačića 25, k.č.br.3616, k.o. Podravska Slatina	SHEME OPREME	M 1:25
Stolica odgajatelja	odgovara stavci 17	kom. 2

POGLED 1-1

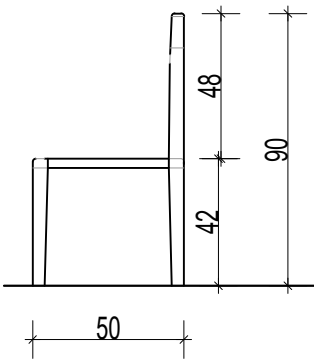

POGLED 2-2

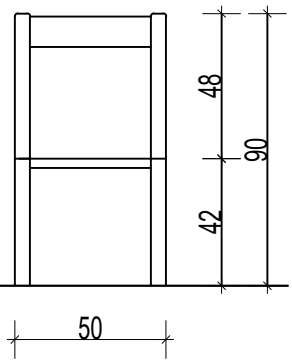

TLOCRT

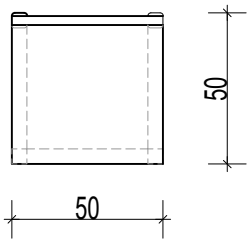

VRSTA STAVKE:	Stolica odgajatelja	
MATERIJAL:	Stolica je izrađena od bukovog masiva lakiran visokokvalitetnim lakom mat završne obrade.	
VRSTA OKOVA:	Standardni okov (vijci, tiple).	
UGRADNJA:	Samostojeći element	
OPIS STAVKE:	Stolica se sastoji od anatomski izvedenog sjedišta i rukonaslona. Stražnje noge stolice blago su ukošene prema van zbog dodatne sigurnosti.	
DIMENZIJE:	50 x 50 x 90 cm	BR. KOM. : 2

NAPOMENA:
Sve prema općim uvjetima troškovnika.
Svi detalji potrebni za radionički nacrt dogovaraju se sa glavnim Projektantom i odabranim proizvođačem.
Radionički nacrt nudi proizvođač, a ugradba slijedi nakon odobrenja pojedinih detalja i upotrijebljenih materijala od strane Projektanta.
Cijena izrade radioničkih nacrta uključena je u jedinične cijene stavki.
Prije izrade stavki sve mjere ugradbe i broj komada obavezno je kontrolirati na objektu.

Dogradnja zgrade jaslica "Dječji vrtić Zeko", Slatina Slatina, Bana Jelačića 25, k.č.br.3616, k.o. Podravska Slatina	SHEME OPREME	M 1:25
Ormar za arhiv	odgovara stavci 18	kom. 4

POGLED 1-1

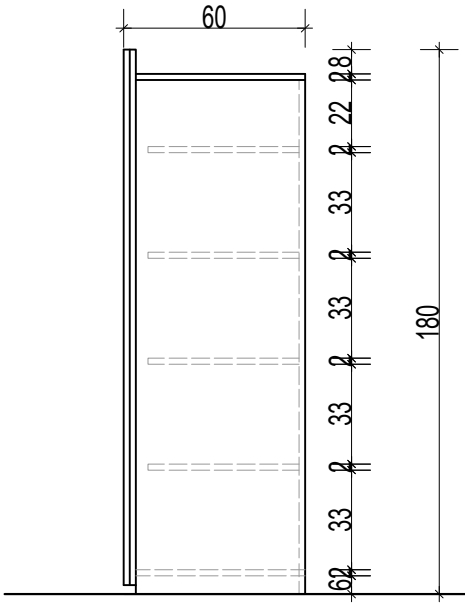

POGLED 2-2

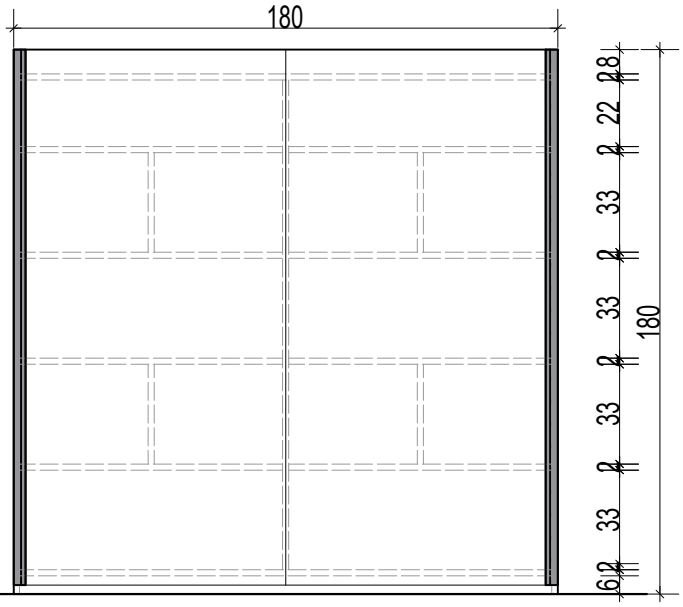

TLOCRT

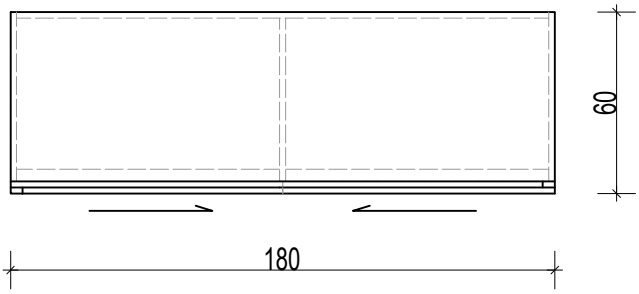

VRSTA STAVKE:	Ormar za arhiv	
NAČIN OTVARANJA:	Klizna vrata.	
MATERIJAL:	Vrata ormara izrađena od MDF ploča debljine 19 mm, rubovi rundani r=2 mm, bojana u visokokvalitetnoj lak bijeloj boji mat obrade. Unutarnje horizontalne i vertikalne pregrade te poleđina i stranice izrađena od iverala debljine 18 mm, oplemenjenog melaminskom bijelom folijom. Svi rubovi kantirani ABS trakom debljine 2 mm u tonu iverala.	
VRSTA OKOVA:	Standardni okov nevidljiv (excentri, vijci, tiple, puškice za međusobno spajanje elemenata), vodilice za klizna vrata (nevidljiva), ručkica aluminijska cijelom dužinom vrata.	
UGRADNJA:	Samostojeći element.	
OPIS STAVKE:	Ormar se sastoji od četiri horizontalne pregrade, stropa, poda, pet vertikalnih fiksnih pregrada, stranica (sve prema nacrtu) te dvokrilnih kliznih vrata s nevidljivim okovom.	
DIMENZIJE:	180x 60 x 180 cm	BR. KOM. : 4

NAPOMENA:
Sve prema općim uvjetima troškovnika.
Svi detalji potrebni za radionički nacrt dogovaraju se sa glavnim Projektantom i odabranim proizvođačem.
Radionički nacrt nudi proizvođač, a ugradba slijedi nakon odobrenja pojedinih detalja i upotrijebljenih materijala od strane Projektanta.
Cijena izrade radioničkih nacrta uključena je u jedinične cijene stavki.
Prije izrade stavki sve mjere ugradbe i broj komada obavezno je kontrolirati na objektu.

Dogradnja zgrade jaslica "Dječji vrtić Zeko", Slatina Slatina, Bana Jelačića 25, k.č.br.3616, k.o. Podravska Slatina	SHEME OPREME	M 1:25
Niski poluzatvoreni ormar	odgovara stavci 19	kom. 2

POGLED 1-1

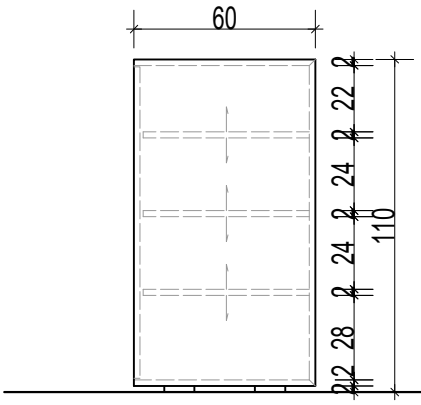

POGLED 2-2

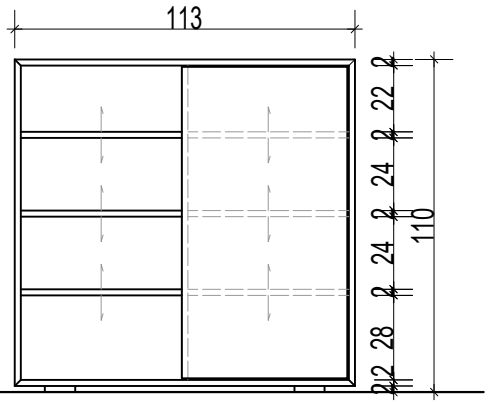

TLOCRT

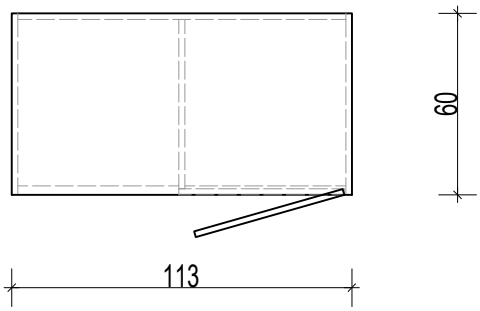

VRSTA STAVKE:	Niski poluzatvoreni ormar	
NAČIN OTVARANJA:	Jednokrilna zaokretna vrata.	
MATERIJAL:	Ormar izrađena od MDF ploča debljine 19 mm, rubovi rundani r=2 mm, bojan u visokokvalitetnoj lak bijeloj boji mat obrade.	
VRSTA OKOVA:	Standardni okov nevidljiv (excentri, vijci, tiple), odmične spojke, potisni zatvarač, nosači polica.	
UGRADNJA:	Samostojeći element.	
OPIS STAVKE:	Ormar se sastoji od lijevog otvorenog djela s tri pomične police i desnog zatvorenog djela s tri pomične police.	
DIMENZIJE:	113 x 60 x 110 cm	BR. KOM. : 2

NAPOMENA:
Sve prema općim uvjetima troškovnika.
Svi detalji potrebni za radionički nacrt dogovaraju se sa glavnim Projektantom i odabranim proizvođačem.
Radionički nacrt nudi proizvođač, a ugradba slijedi nakon odobrenja pojedinih detalja i upotrijebljenih materijala od strane Projektanta.
Cijena izrade radioničkih nacrta uključena je u jedinične cijene stavki.
Prije izrade stavki sve mjere ugradbe i broj komada obavezno je kontrolirati na objektu.

Dogradnja zgrade jaslica "Dječji vrtić Zeko", Slatina Slatina, Bana Jelačića 25, k.č.br.3616, k.o. Podravska Slatina	SHEME OPREME	M 1:25
Niski zatvoreni ormar	odgovara stavci 20	kom. 2

POGLED 1-1

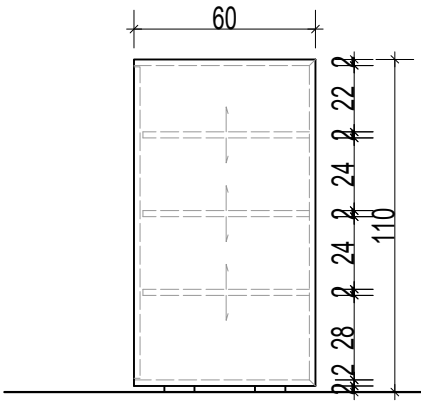

POGLED 2-2

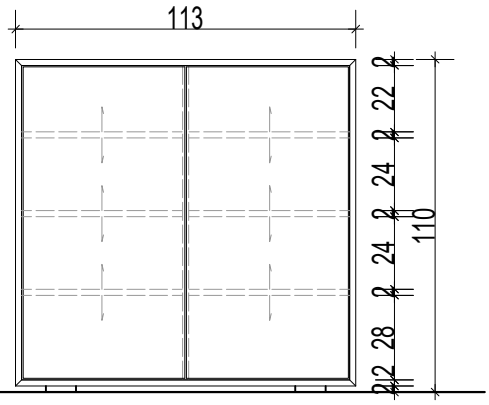

TLOCRT

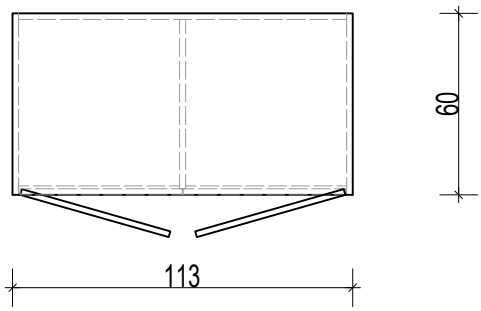

VRSTA STAVKE:	Niski zatvoreni ormar	
NAČIN OTVARANJA:	Dvokrilna zaokretna vrata.	
MATERIJAL:	Ormar izrađena od MDF ploča debljine 19 mm, rubovi rundani r=2 mm, bojan u visokokvalitetnoj lak bijeloj boji mat obrade.	
VRSTA OKOVA:	Standardni okov nevidljiv (excentri, vijci, tiple), odmične spojke, potisni zatvarač, nosači polica.	
UGRADNJA:	Samostojeći element.	
OPIS STAVKE:	Ormar se sastoji od korpusa podjeljenog vertikalnom pregradom i šest pomičnih polica, te dvokrilnih zaokretnih vrata.	
DIMENZIJE:	113 x 60 x 110 cm	BR. KOM. : 2

NAPOMENA:
Sve prema općim uvjetima troškovnika.
Svi detalji potrebni za radionički nacrt dogovaraju se sa glavnim Projektantom i odabranim proizvođačem.
Radionički nacrt nudi proizvođač, a ugradba slijedi nakon odobrenja pojedinih detalja i upotrijebljenih materijala od strane Projektanta.
Cijena izrade radioničkih nacrta uključena je u jedinične cijene stavki.
Prije izrade stavki sve mjere ugradbe i broj komada obavezno je kontrolirati na objektu.

Dogradnja zgrade jaslica "Dječji vrtić Zeko", Slatina Slatina, Bana Jelačića 25, k.č.br.3616, k.o. Podravska Slatina	SHEME OPREME	M 1:25
Uredski radni stol	odgovara stavci 21	kom. 2

POGLED 1-1

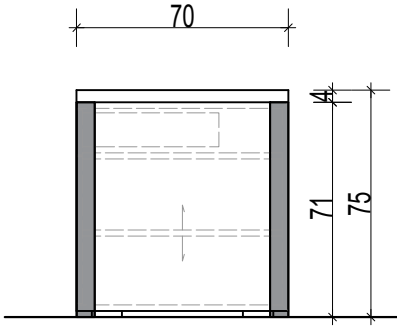

POGLED 2-2

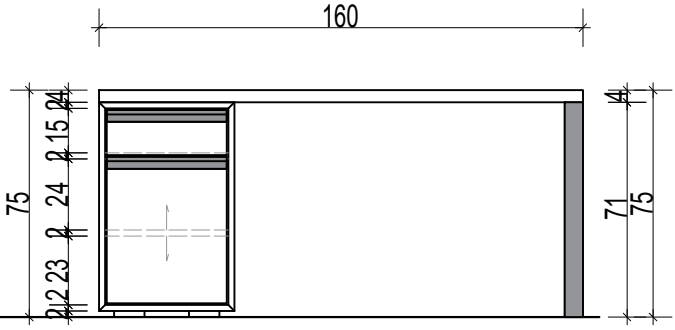

TLOCRT

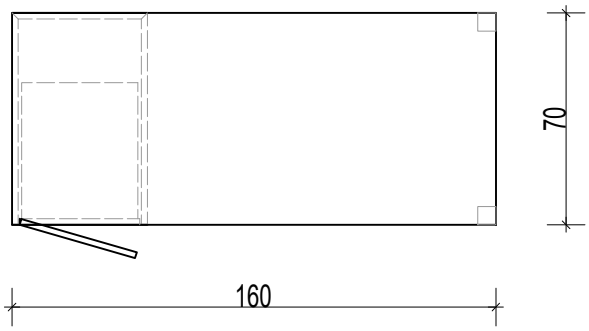

VRSTA STAVKE:	Uredski radni stol	
NAČIN OTVARANJA:	Jednokrilna zaokretna vrata.	
MATERIJAL:	Ploča stola izrađena od MDF ploče debljine 40 mm, korpus ormarića, vrata i čelo ladice izrađeni od MDF ploče debljine 19 mm, rubovi rundani r=2 mm. Cjeli stol bojan u visokokvalitetnoj lak bijeloj boji mat obrade.	
VRSTA OKOVA:	Standardni okov nevidljiv (excentri, vijci, tiple), odmične spojke, ručkice aluminijske cijelom horizontalnom dužinom čela ladice i vrata, nosači polica, metabox čelična izvlačna ladica, aluminijske noge stola kvadratnog presjeka 60 x 60 mm.	
UGRADNJA:	Samostojeći element.	
OPIS STAVKE:	Stol se sastoji od izvlačne ladice i ormarića s pomičnom policom.	
DIMENZIJE:	160 x 70 x 75 cm	BR. KOM. : 2

NAPOMENA:
Sve prema općim uvjetima troškovnika.
Svi detalji potrebni za radionički nacrt dogovaraju se sa glavnim Projektantom i odabranim proizvođačem.
Radionički nacrt nudi proizvođač, a ugradba slijedi nakon odobrenja pojedinih detalja i upotrijebljenih materijala od strane Projektanta.
Cijena izrade radioničkih nacrta uključena je u jedinične cijene stavki.
Prije izrade stavki sve mjere ugradbe i broj komada obavezno je kontrolirati na objektu.

Dogradnja zgrade jaslica "Dječji vrtić Zeko", Slatina Slatina, Bana Jelačića 25, k.č.br.3616, k.o. Podravska Slatina	SHEME OPREME	M 1:25
Uredska stolica i stolica za konferencijsku dvoranu	odgovara stavci 22	kom. 16

POGLED 1-1

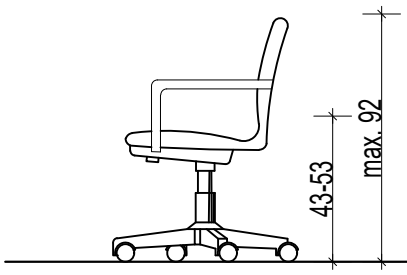

POGLED 2-2

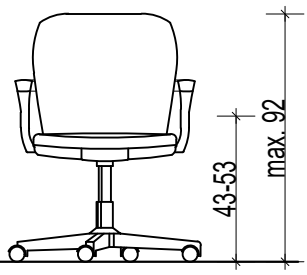

TLOCRT

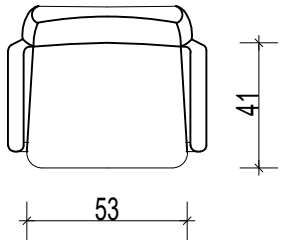

VRSTA STAVKE:	Uredska stolica i stolica za konferencijsku dvoranu	
MATERIJAL:	Stolica se sastoji od zvjezdaste osovine s pet nogu i kotača od aluminija, te naslona za ruke - sve u bijeloj boji. Sjedište je od visokoelastične PU pjene presvučeno 100 % poliestetskom tkaninom.	
VRSTA OKOVA:	Standardni okov.	
UGRADNJA:	Pomični element.	
OPIS STAVKE:	Stolica je napravljena s blago zaobljenim linijama, ušivenim detaljima i jednostavnim mehanizmom ispod sjedišta. Sigurnosni kotačići imaju kočnicu osjetljivu na pritisak koji drži stolicu čvsto na mjestu kad se sjedi, i automatski se otključava kad se ustane. Dubina sjedišta je 41cm, a širina 53 cm.	
DIMENZIJE:	53 x 41 x 92 cm	BR. KOM. : 16

NAPOMENA:
Sve prema općim uvjetima troškovnika.
Svi detalji potrebni za radionički nacrt dogovaraju se sa glavnim Projektantom i odabranim proizvođačem.
Radionički nacrt nudi proizvođač, a ugradba slijedi nakon odobrenja pojedinih detalja i upotrijebljenih materijala od strane Projektanta.
Cijena izrade radioničkih nacrta uključena je u jedinične cijene stavki.
Prije izrade stavki sve mjere ugradbe i broj komada obavezno je kontrolirati na objektu.

Dogradnja zgrade jaslica "Dječji vrtić Zeko", Slatina Slatina, Bana Jelačića 25, k.č.br.3616, k.o. Podravska Slatina	SHEME OPREME	M 1:25
Visoki ormar	odgovara stavci 23	kom. 4

POGLED 1-1

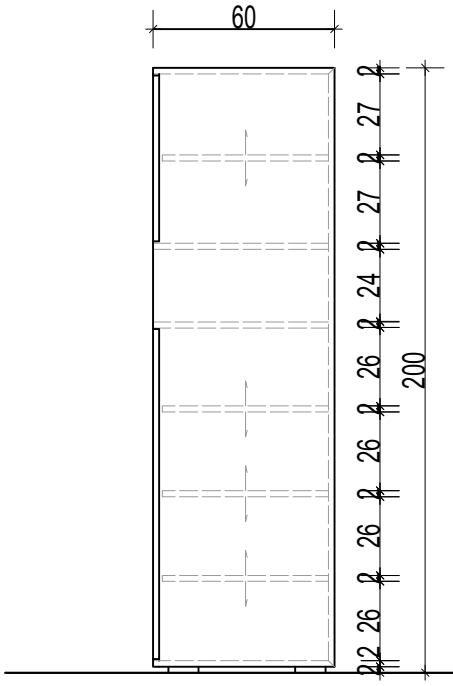

POGLED 2-2

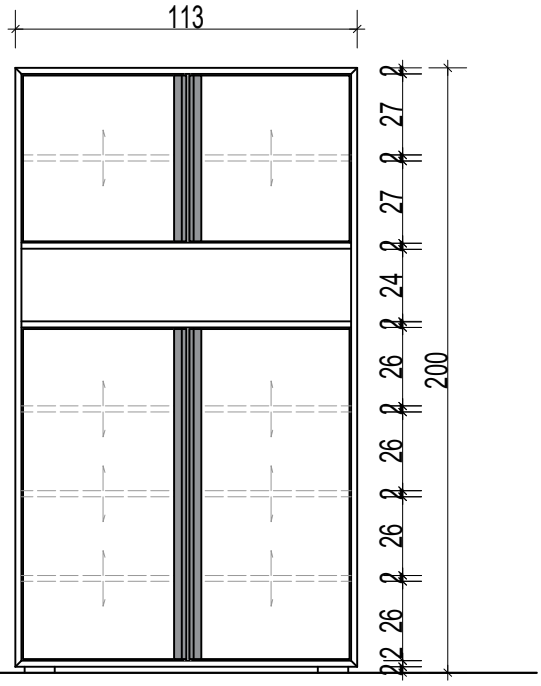

TLOCRT

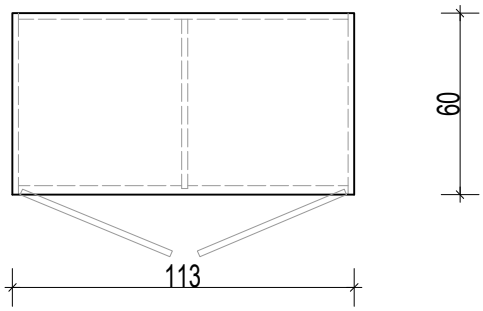

VRSTA STAVKE:	Visoki ormar	
NAČIN OTVARANJA:	Četverokrilna zaokretna vrata.	
MATERIJAL:	Korpus i fronte ormara izrađene od MDF ploče debljine 19 mm, rubovi rundani r=2 mm. Bojan u visokokvalitetni lak bijele boje mat obrade. Pomične police od iverala debljine 18 mm, oplemenjenog bijelom melaminskom folijom zakantirane ABS rubnom trakom debljine 2 mm.	
VRSTA OKOVA:	Standardni okov nevidljiv (excentri, vijci, tiple), odmične spojke, ručkice aluminijske cijelom vertikalnom dužinom vrata, nosači polica.	
UGRADNJA:	Samostojeći element.	
OPIS STAVKE:	Ormar se sastoji od tri podjele; gornji zatvoreni dio s dvije pomične police, središnji otvoreni dio i donji zatvoreni dio s šest pomičnih polica.	
DIMENZIJE:	113 x 60 x 200 cm	BR. KOM. : 4

NAPOMENA:
Sve prema općim uvjetima troškovnika.
Svi detalji potrebni za radionički nacrt dogovaraju se sa glavnim Projektantom i odabranim proizvođačem.
Radionički nacrt nudi proizvođač, a ugradba slijedi nakon odobrenja pojedinih detalja i upotrijebljenih materijala od strane Projektanta.
Cijena izrade radioničkih nacrta uključena je u jedinične cijene stavki.
Prije izrade stavki sve mjere ugradbe i broj komada obavezno je kontrolirati na objektu.

Dogradnja zgrade jaslica "Dječji vrtić Zeko", Slatina Slatina, Bana Jelačića 25, k.č.br.3616, k.o. Podravska Slatina	SHEME OPREME	M 1:25
Niski zatvoreni ormar	odgovara stavci 24	kom. 2

POGLED 1-1

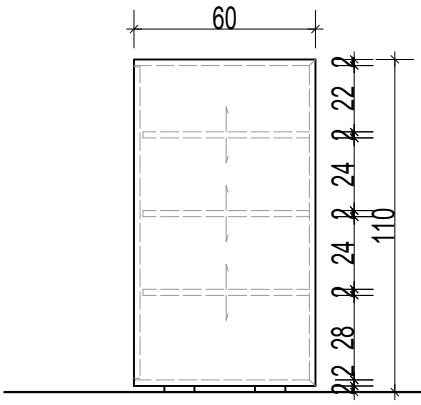

POGLED 2-2

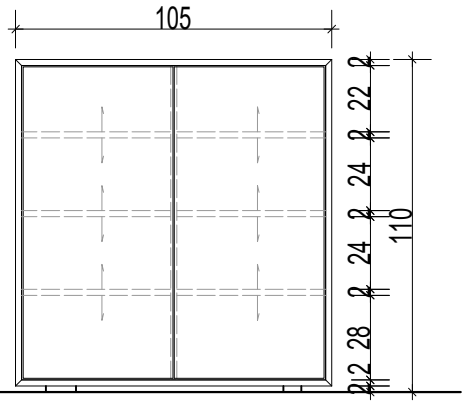

TLOCRT

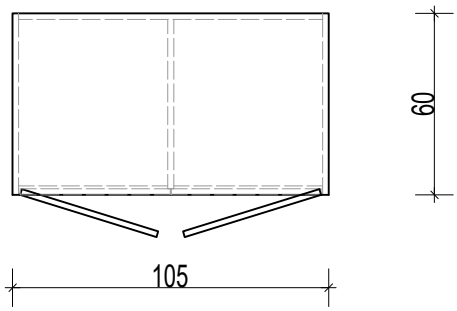

VRSTA STAVKE:	Niski zatvoreni ormar	
NAČIN OTVARANJA:	Dvokrilna zaokretna vrata.	
MATERIJAL:	Ormar izrađena od MDF ploča debljine 19 mm, rubovi rundani r=2 mm, bojan u visokokvalitetnoj lak bijeloj boji mat obrade.	
VRSTA OKOVA:	Standardni okov nevidljiv (excentri, vijci, tiple), odmične spojke, potisni zatvarač, nosači polica.	
UGRADNJA:	Samostojeći element.	
OPIS STAVKE:	Ormar se sastoji od korpusa podjeljenog vertikalnom pregradom i šest pomičnih polica, te dvokrilnih vrata.	
DIMENZIJE:	105 x 60 x 110 cm	BR. KOM. : 2

NAPOMENA:
Sve prema općim uvjetima troškovnika.
Svi detalji potrebni za radionički nacrt dogovaraju se sa glavnim Projektantom i odabranim proizvođačem.
Radionički nacrt nudi proizvođač, a ugradba slijedi nakon odobrenja pojedinih detalja i upotrijebljenih materijala od strane Projektanta.
Cijena izrade radioničkih nacrta uključena je u jedinične cijene stavki.
Prije izrade stavki sve mjere ugradbe i broj komada obavezno je kontrolirati na objektu.

Dogradnja zgrade jaslica "Dječji vrtić Zeko", Slatina Slatina, Bana Jelačića 25, k.č.br.3616, k.o. Podravska Slatina	SHEME OPREME	M 1:25
Niski poluzatvoreni ormar	odgovara stavci 25	kom. 2

POGLED 1-1

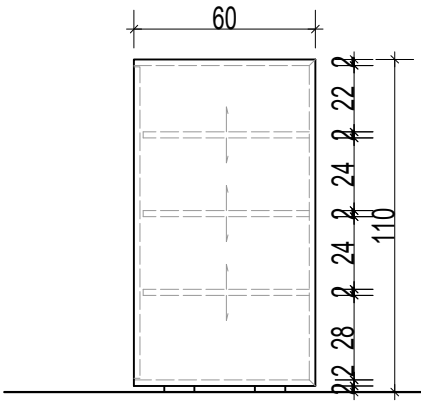

POGLED 2-2

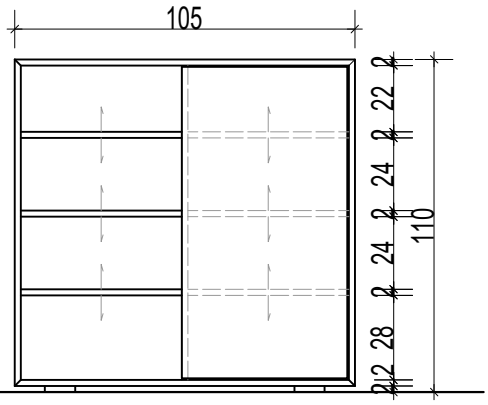

TLOCRT

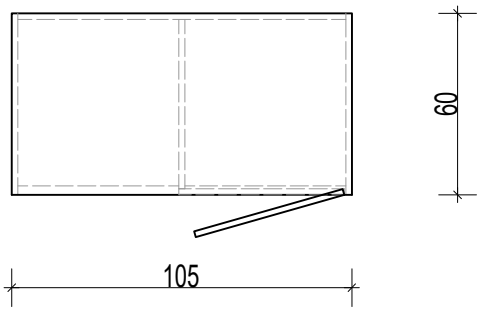

VRSTA STAVKE:	Niski poluzatvoreni ormar	
NAČIN OTVARANJA:	Jednokrilna zaokretna vrata.	
MATERIJAL:	Ormar izrađena od MDF ploča debljine 19 mm, rubovi rundani r=2 mm, bojan u visokokvalitetnoj lak bijeloj boji mat obrade.	
VRSTA OKOVA:	Standardni okov nevidljiv (excentri, vijci, tiple), odmične spojke, potisni zatvarač, nosači polica.	
UGRADNJA:	Samostojeći element.	
OPIS STAVKE:	Ormar se sastoji od lijevog otvorenog djela s tri pomične police i desnog zatvorenog djela s tri pomične police.	
DIMENZIJE:	105 x 60 x 110 cm	BR. KOM. : 2

NAPOMENA:
Sve prema općim uvjetima troškovnika.
Svi detalji potrebni za radionički nacrt dogovaraju se sa glavnim Projektantom i odabranim proizvođačem.
Radionički nacrt nudi proizvođač, a ugradba slijedi nakon odobrenja pojedinih detalja i upotrijebljenih materijala od strane Projektanta.
Cijena izrade radioničkih nacrta uključena je u jedinične cijene stavki.
Prije izrade stavki sve mjere ugradbe i broj komada obavezno je kontrolirati na objektu.

Dogradnja zgrade jaslica "Dječji vrtić Zeko", Slatina Slatina, Bana Jelačića 25, k.č.br.3616, k.o. Podravska Slatina	SHEME OPREME	M 1:25
Konferencijski stol	odgovara stavci 26	kom. 3

POGLED 1-1

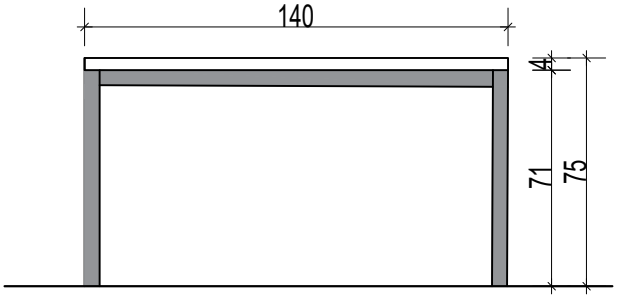

TLOCRT

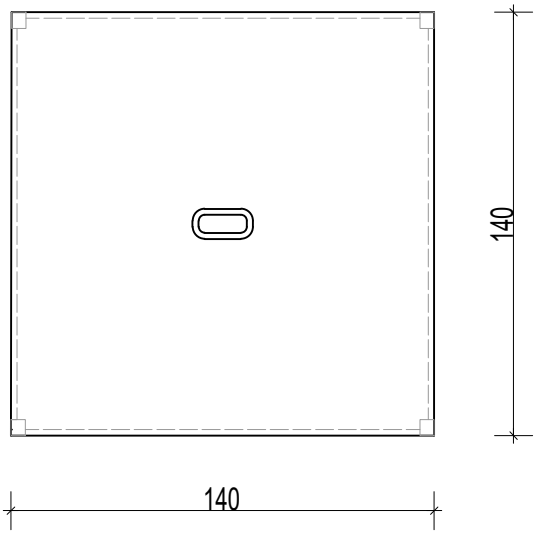

VRSTA STAVKE:	Konferencijski stol	
MATERIJAL:	Ploča stola izrađena od MDF ploče debljine 40 mm, rubovi rundani r=2 mm, bojan u visokokvalitetnoj lak bijeloj boji mat obrade.	
VRSTA OKOVA:	Standardni okov nevidljiv (vijci, tiple), aluminijske noge stola kvadratnog presjeka 60 x 60 mm.	
UGRADNJA:	Samostojeći element.	
OPIS STAVKE:	Konferencijski stol se sastoji od gornje ploče koja na središtu ima ugrađen organizator za kablove. Okvir ploče i noge su aluminijske četvrtastog presjeka 60x60 cm..	
DIMENZIJE:	140 x 140 x 75 cm	BR. KOM. : 3

NAPOMENA:
Sve prema općim uvjetima troškovnika.
Svi detalji potrebni za radionički nacrt dogovaraju se sa glavnim Projektantom i odabranim proizvođačem.
Radionički nacrt nudi proizvođač, a ugradba slijedi nakon odobrenja pojedinih detalja i upotrijebljenih materijala od strane Projektanta.
Cijena izrade radioničkih nacrta uključena je u jedinične cijene stavki.
Prije izrade stavki sve mjere ugradbe i broj komada obavezno je kontrolirati na objektu.

Dogradnja zgrade jaslica "Dječji vrtić Zeko", Slatina Slatina, Bana Jelačića 25, k.č.br.3616, k.o. Podravska Slatina	SHEME OPREME	M 1:25
Uredska stolica za posjetitelje	odgovara stavci 27	kom. 4

POGLED 1-1

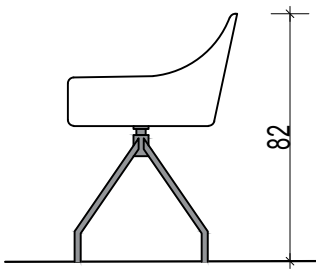

POGLED 2-2

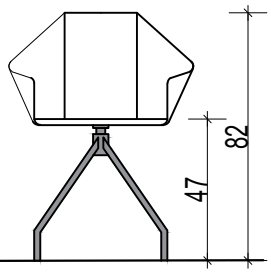

TLOCRT

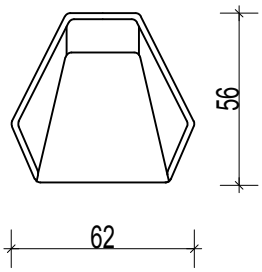

VRSTA STAVKE:	Uredska stolica za posjetitelje	
MATERIJAL:	Stolica se sastoji od metalne baze i konstrukcije koja je od tvrdog drveta, presvučena tvrdom pjenom i tekstilom.	
VRSTA OKOVA:	Standardni okov.	
UGRADNJA:	Samostojeći element.	
OPIS STAVKE:	Stolica je napravljena u ergonomskoj formi, prati liniju tijela tjekom sjedenja. Sastoji se od udobnog sjedišta i naslona, te rukonaslona koji prate liniju ruku. Cijelu formu upotpunjuje baza od metalne konstrukcije.	
DIMENZIJE:	62 x 56 x 82 cm	BR. KOM. : 4

NAPOMENA:
Sve prema općim uvjetima troškovnika.
Svi detalji potrebni za radionički nacrt dogovaraju se sa glavnim Projektantom i odabranim proizvođačem.
Radionički nacrt nudi proizvođač, a ugradba slijedi nakon odobrenja pojedinih detalja i upotrijebljenih materijala od strane Projektanta.
Cijena izrade radioničkih nacrta uključena je u jedinične cijene stavki.
Prije izrade stavki sve mjere ugradbe i broj komada obavezno je kontrolirati na objektu.

Dogradnja zgrade jaslica "Dječji vrtić Zeko", Slatina Slatina, Bana Jelačića 25, k.č.br.3616, k.o. Podravska Slatina	SHEME OPREME	M 1:25
Zidna polica - drvo	odgovara stavci 28	kom. 2

POGLED 1-1

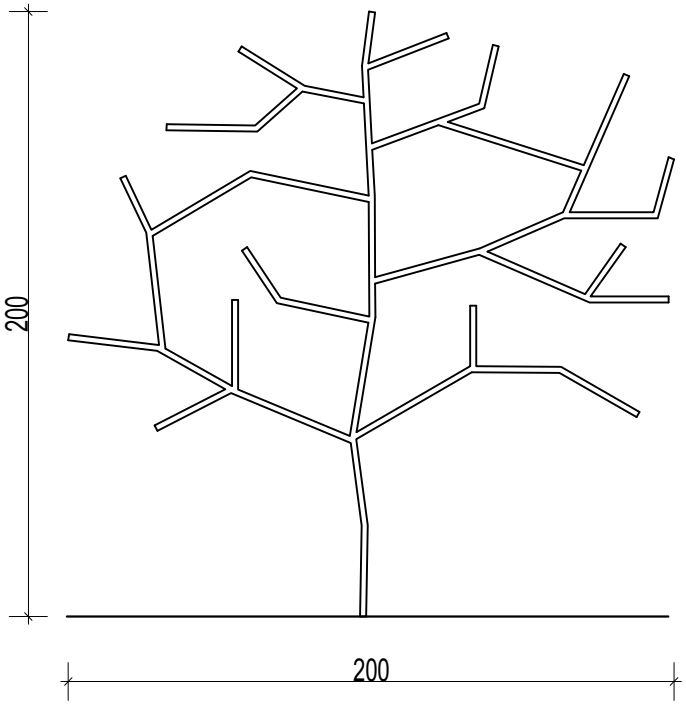

POGLED 2-2

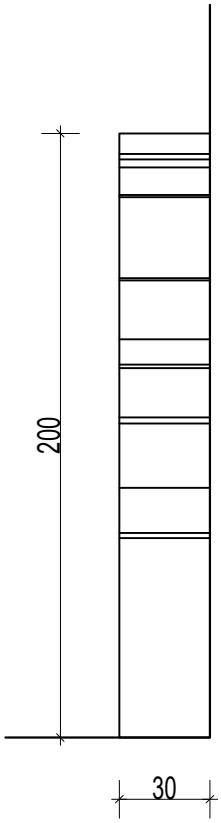

TLOCRT

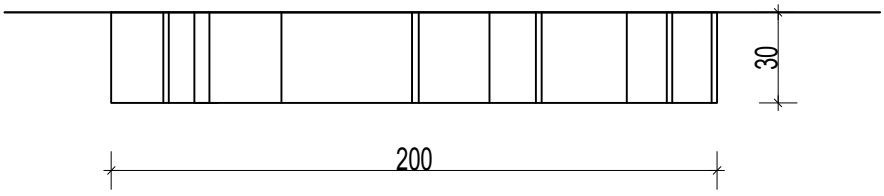

VRSTA STAVKE:	Zidna polica - drvo	
MATERIJAL:	Zidna polica - drvo se sastoji od bukovog masiva deb.25 mm spojenih nevidljivim okovom, bojana visokokvalitetnim lakom mat završne obrade.	
VRSTA OKOVA:	Standardni okov (nevidljivi zidni nosač polica, tiple).	
UGRADNJA:	Fiksni element.	
OPIS STAVKE:	Zidna polica se sastoji od masivnih elemenata spojenih tako da svojim izgledom podsjećaju na granu drveta. Svi rubovi su zarundani r=2mm.	
DIMENZIJE:	200 x 200 x 30 cm	BR. KOM. : 2

NAPOMENA:
Sve prema općim uvjetima troškovnika.
Svi detalji potrebni za radionički nacrt dogovaraju se sa glavnim Projektantom i odabranim proizvođačem.
Radionički nacrt nudi proizvođač, a ugradba slijedi nakon odobrenja pojedinih detalja i upotrijebljenih materijala od strane Projektanta.
Cijena izrade radioničkih nacrta uključena je u jedinične cijene stavki.
Prije izrade stavki sve mjere ugradbe i broj komada obavezno je kontrolirati na objektu.